# CT6
# Gebruikershandleiding

www.cadillaceurope.com

# Inhoud

Inleiding ..... 2
Kort en bondig ..... 5
Sleutels, portieren en ruiten ..... 28
Stoelen en veiligheidssystemen .... 59
Opbergruimte ..... 113
Instrumenten en knoppen ..... 116
Verlichting ..... 168
Infotainmentsysteem ..... 177
Bedieningsorganen voor klimaatregeling ..... 178
Rijden en bedienen ..... 192
Verzorging van de auto ..... 260
Service en onderhoud ..... 331
Technische gegevens ..... 339
Informatie voor de klant ..... 343
OnStar ..... 351
Index ..... 356

# Inleiding

De namen, logo's, emblemen, slogans, automodelnamen en carrosserieontwerpen die in deze handleiding voorkomen, inclusief maar niet uitsluitend beperkt tot, GM, het logo van GM, CADILLAC, het embleem van CADILLAC en CT*6* zijn handelsmerken en/of servicemerken van General Motors LLC, diens dochter- en zusterondernemingen en licentiegevers.

Deze handleiding beschrijft eigenschappen die al dan niet op het voertuig aanwezig kunnen zijn door optionele uitrusting waarvoor niet werd gekozen bij aanschaf van de auto, modelvarianten, landspecifieke eigenschappen, functies/toepassingen die wellicht niet beschikbaar zijn in uw regio, of veranderingen die hebben plaatsgevonden na het drukken van deze gebruikershandleiding.

Lees de aankoopdocumentatie van uw specifieke voertuig om op functies te controleren.

Bewaar deze handleiding onder handbereik in de auto.

## Werken met dit handboek

Gebruik het register achter in de handleiding om snel informatie over de auto op te zoeken. Dit is een alfabetische lijst van wat er de handleiding is opgenomen met de paginanummers waar u het kunt vinden.

## Gevaar, Waarschuwing en Voorzichtig

Waarschuwingsboodschappen op labels in de auto en in deze handleiding beschrijven risico's en geven aan hoe u ze kunt vermijden of verminderen.

**⚠ Gevaar**

Gevaar geeft een gevaar aan met een hoog risico dat ernstig letsel of de dood tot gevolg heeft.

**⚠ Waarschuwing**

Waarschuwing geeft een gevaar aan dat persoonlijk letsel of de dood tot gevolg kan hebben.

**Voorzichtig**

Voorzichtig geeft een gevaar aan dat schade aan eigendommen of het voertuig tot gevolg kan hebben.

Een cirkel met een schuine streep erdoor is een veiligheidssymbool dat betekent: "Niet doen", "Doe dit niet" of "Laat dit niet gebeuren".

## Symbolen

De auto heeft onderdelen en labels met symbolen in plaats van tekst. Symbolen worden getoond samen met de tekst die de werking of de informatie van een specifiek onderdeel, bedieningsmechanisme, bericht of van een specifieke meter of indicator beschrijft.

: Getoond wanneer er in de gebruikershandleiding aanvullende instructies of informatie staan.

: Getoond wanneer er in de onderhoudshandleiding aanvullende instructies of informatie staan.

: Getoond wanneer er meer informatie op een andere pagina staat — "zie pagina".

### Symbooloverzicht van de auto

Hier ziet u nog een aantal symbolen die mogelijk op uw auto aanwezig zijn, samen met hun betekenis. Zie de onderwerpen in deze handleiding voor informatie.

: Controlelampje airbag gereed

: Airconditioning

: Antiblokkeersysteem (ABS)

: Waarschuwingslampje remsysteem

: Laadsysteem

: Cruisecontrol

: Niet doorboren

: Geen service verrichten

: Motorkoelvloeistoftemperatuur

: Buitenverlichting

: Open vuur/vlam verboden

: Brandstofmeter

: Zekeringen

: Wisselaar groot licht/dimlicht koplampen

: Vergrendeling kinderveiligheidssystemen

: Multifunctionele controlelamp

: Oliedruk

: Aan/uit

: Auto op afstand starten

: Veiligheidsgordelverklikkers

: Bandenspanningscontrole

: Tractieregeling/StabiliTrak

: Onder druk

: Sproeiervloeistof

## ✍ AANTEKENINGEN

# Kort en bondig

## Instrumentenpaneel

Overzicht instrumentenpaneel .... 6

## Basisinformatie

Rij-informatie bij aanvang ..... 8
Stop/Start-systeem ..... 8
Centraal vergrendelingssysteem (RKE) ..... 8
Voertuig starten op afstand ..... 9
Portiersloten ..... 9
KOFFERDEKSEL ..... 10
Ruiten ..... 10
Stoelverstelling ..... 11
Geheugenfuncties ..... 13
Tweede rij stoelen ..... 14
Verwarmde en geventileerde stoelen ..... 14
Hoofdsteun afstellen ..... 15
Veiligheidsgordels ..... 15
Passagiersdetectiesysteem ..... 16
Spiegel afstellen ..... 16
Stuurwiel afstellen ..... 17
Interieurverlichting ..... 17
Verlichting aan buitenzijde ..... 18
Ruitenwisser/sproeier ..... 18
Bedieningselementen klimaatregeling ..... 19
Versnellingsbak ..... 20

## Voertuigkenmerken

Infotainmentsysteem ..... 20
Stuurwielschakelaars ..... 20
Cruisecontrole ..... 21
Bestuurdersinformatiecentrum (DIC) ..... 21
Afstandsregeling (FCA) ..... 22
nachtzichtsysteem ..... 22
Automatisch vooruit remmen (FAB) ..... 22
Remsysteem voetganger voor (FPB) ..... 22
Rijstrookhulp (Lane Keeping Assist, LKA) ..... 22
Waarschuwing voor rijstrookwisseling (LCA) ..... 23
Rondomzicht ..... 23
Achteruitzichtcamera (RVC) ..... 23
Waarschuwingssysteem voor kruisend verkeer (RCTA) ..... 23
Parkeerhulp ..... 23
Automatische parkeerhulp (APA) ..... 24
Automatisch achteruit remmen (RAB) ..... 24
Voedingsaansluitingen ..... 24
Universeel afstandsbedieningssysteem ..... 25
Zonnedak ..... 25

## Prestaties en onderhoud

Tractieregeling/Elektronische stabiliteitsregeling (ESC) ..... 26
Controle bandenspanning ..... 26
Brandstof ..... 27
Motorolie, levensduursysteem .... 27
Rijden met een beter brandstofverbruik ..... 27

# Instrumentenpaneel

## Overzicht instrumentenpaneel

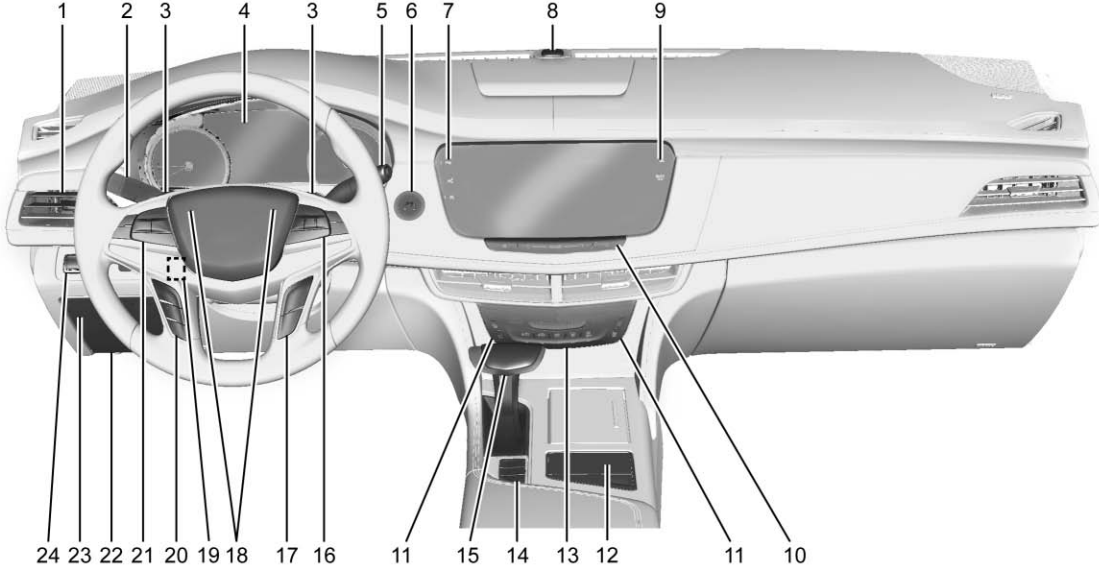

1. *Ventilatieopeningen ⇨ 190.*
2. *Verlichting buitenzijde, schakelaars ⇨ 168.*

   Richtingaanwijzerhendel. Zie *Richtingaanwijzers ⇨ 172.*

   *Mistlampen ⇨ 172.*
3. Bediening tap-shift (indien aanwezig). Zie *Mechanische modus ⇨ 214.*
4. *Dashboard (Basisniveau) ⇨ 125* of *Dashboard (Uitgebreide uitvoering) ⇨ 128.*

   Display van Driver Information Center. Zie *Bestuurdersinformatiecentrum (DIC) ⇨ 147.*
5. *Ruitenwisser/sproeier ⇨ 118.*
6. ENGINE START/STOP-knop. Zie *Standen contactslot ⇨ 204.*
7. Parkeerhulptoets. Zie *Ondersteuningssystemen bij parkeren of achteruitrijden ⇨ 234.*

   Toets automatische parkeerhulp (APA) (mits aanwezig). Zie *Ondersteuningssystemen bij parkeren of achteruitrijden ⇨ 234.*

   Deactiveringsschakelaar automatische motorstart/-stop (mits aanwezig). Zie *Motor starten ⇨ 206.*
8. Lichtsensor. Zie *Automatisch koplampsysteem ⇨ 171.*
9. *Waarschuwingsknipperlichten ⇨ 172.*

   Knop handschoenenkastje. Zie *Handschoenenkastje ⇨ 113.*
10. *Infotainment ⇨ 177.*
11. *Voorstoelen met stoelverwarming en -ventilatie ⇨ 68* (indien aanwezig).
12. Touchpad Infotainment. Zie de handleiding van het Infotainmentsysteem.
13. *Automatisch klimaatregelsysteem (Vierdubbele zone) ⇨ 178* of *Automatisch klimaatregelsysteem (Dubbele zone) ⇨ 185.*
14. *Automatisch tegenhouden auto (AVH) ⇨ 218* (indien aanwezig).

    MODUS-knop. Zie *Regeling bestuurdersmodus ⇨ 220.*

    *Tractieregeling/Elektronische stabiliteitsregeling (ESC) ⇨ 219.*
15. Schakelhendel. Zie *Automatische transmissie ⇨ 211.*
16. Bedieningsorganen voor Driver Information Center. Zie *Bestuurdersinformatiecentrum (DIC) ⇨ 147.*
17. Stuurbedieningsknoppen. Zie de handleiding van het Infotainmentsysteem.
18. *Claxon ⇨ 118.*
19. *Stuurwiel afstellen ⇨ 117* (niet zichtbaar).
20. *Afstandsregeling (FCA) ⇨ 241* (indien aanwezig).

    *Rijstrookhulp (Lane Keeping Assist, LKA) ⇨ 252* (indien aanwezig).

    *Verwarming stuurwiel ⇨ 117* (indien aanwezig).
21. *Cruisecontrole ⇨ 222.*

    *Instelbare cruise control ⇨ 224* (indien aanwezig).

    Telefoonknop. Zie "Stuurbedieningsknoppen" in de Infotainmenthandleiding.

22. Diagnoseaansluiting (DLC) (niet zichtbaar). Zie *Storingsindicatielampje (Storingsindicatielampje motor)* ⇨ *138*.

23. *Opbergvak instrumentenpaneel* ⇨ *113*.

    *Zekeringenhouder instrumentenpaneel* ⇨ *287*.

24. *Elektrische parkeerrem* ⇨ *216*.

    *Instrumentenpaneelverlichting, regeling* ⇨ *173* (niet zichtbaar).

    *Head-Up Display (HUD)* ⇨ *150* (indien aanwezig) (niet zichtbaar).

# Basisinformatie

## Rij-informatie bij aanvang

Dit hoofdstuk geeft u een kort overzicht van enkele van de voornaamste kenmerken waarover uw specifieke auto mogelijk beschikt.

Voor nadere informatie raadpleegt u de beschrijvingen van elk kenmerk verderop in dit instructieboekje.

## Stop/Start-systeem

De auto heeft een Stop/Start-systeem dat de motor kan afzetten en zo brandstof helpt besparen.

Wanneer de auto na bediening van het rempedaal helemaal tot stilstand is gekomen, slaat de motor mogelijk af. Bij het loslaten van het rempedaal of het intrappen van het gaspedaal start de motor weer.

Mits aanwezig kan de functie automatische motorstart/-stop worden gedeactiveerd door Ⓐ op de middenconsole aan te raken. Zie *Motor starten* ⇨ *206*.

## Centraal vergrendelingssysteem (RKE)

De afstandsbedieningszender (RKE) werkt tot maximaal 60 m (197 ft) afstand.

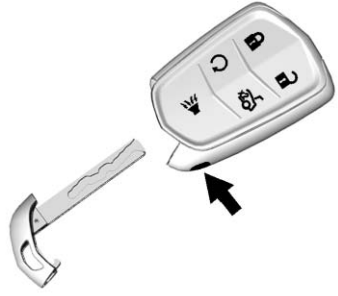

Druk op de knop om de sleutel te verwijderen. De sleutel kan voor het bestuurdersportier worden gebruikt.

Druk op 🔓 om afhankelijk van Persoonlijke instellingen het bestuurdersportier of alle portieren te ontgrendelen. Mits aanwezig wordt de tankklep ook ontgrendeld.

Druk op om alle portieren te vergrendelen.

Ontgrendelingsmelding kan specifiek worden ingesteld. Zie *Personalisering voertuig* ⇨ *154*.

Druk snel tweemaal op om de kofferbak te openen.

Druk kort op om de voertuiglocator te activeren.

Houd langer dan drie seconden ingedrukt om het paniekalarm te activeren.

Druk nogmaals op om het paniekalarm te annuleren.

Zie *Sleutels* ⇨ *28* en *Centraal vergrendelingssysteem (RKE), werking* ⇨ *29*.

## Voertuig starten op afstand

U kunt de motor van buitenaf starten.

### Auto starten

1. Druk kort op op de RKE-zender.
2. Houd minimaal vier seconden ingedrukt, of houd de toets ingedrukt totdat de richtingaanwijzers knipperen.

Start na het instappen de auto op de gebruikelijke wijze.

Wanneer de auto start, gaan de parkeerlichten branden.

Remote Start is te verlengen.

### Remote Start annuleren

U kunt Remote Start op meerdere manieren annuleren:

- Houd ingedrukt totdat de parkeerlichten doven.
- Schakel de alarmknipperlichten in.
- Schakel de motor in en daarna uit.

Zie *Voertuig starten op afstand* ⇨ *35*.

## Portiersloten

### Elektrische portiervergrendeling (Keyless Access)

Druk op de knop op de portierhandgreep en trek aan de handgreep wanneer de RKE-zender zich binnen 1 m (3 ft) bevindt. Zie *Centraal vergrendelingssysteem (RKE), werking* ⇨ *29*.

### Handbediening

Gebruik van buiten de sleutel in het bestuurdersportier. Het de slotcilinder is afgedekt door een kapje. Zie *Portiersloten* ⇨ *36*.

U vergrendelt de achterportieren vanuit het interieur door de vergrendelknop boven op het portier omlaag te drukken. U ontgrendelt een portier door eerst aan de binnenhandgreep te trekken om het te ontgrendelen en nogmaals om het te openen.

### Elektrische portiervergrendeling

Druk van buitenaf op of van de RKE-zender.

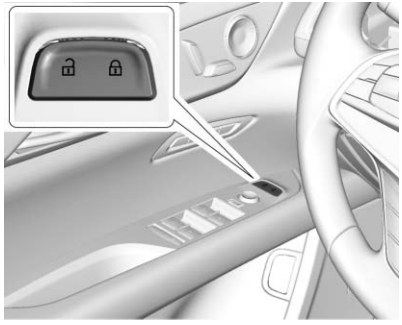

Druk van binnenuit op 🔒 of 🔓. Zie *Vergrendelingen elektrisch bediende portieren* ⇨ *39*.

## KOFFERDEKSEL

Het kofferdeksel open:

- Druk op 🚗.
- Druk twee keer snel op 🚗 op de handzender (RKE).
- Druk op het touchpad op de achterkant van de kofferbak boven de kentekenplaat na het ontgrendelen van alle portieren.

Mits aanwezig openen deze ook de elektrisch bediende kofferbak. Zie *KOFFERDEKSEL* ⇨ *41*.

## Ruiten

De elektrisch bediende ruiten werken wanneer het contact aan, op ACC/ ACCESSORY staat of wanneer de stand voor permanente accessoirevoeding (RAP) actief is. Zie *RAP* ⇨ *208*.

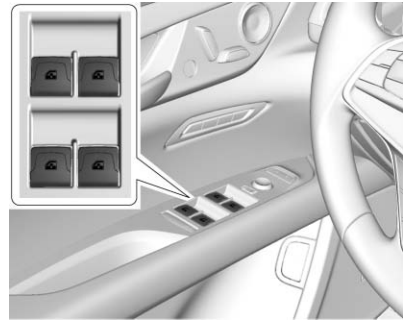

Druk op de ruitschakelaar om de ruit te openen of trek eraan om deze te sluiten.

De ruiten kunnen tijdelijk worden uitgeschakeld als ze een korte tijd herhaaldelijk worden gebruikt.

# Stoelverstelling

## Elektrisch verstelbare stoelen

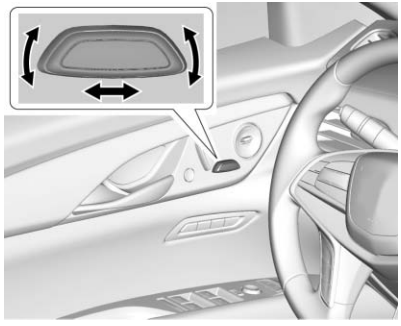

Platinum-stoel afgebeeld, Base- en Uplevel-stoel vergelijkbaar

De stoel verstellen:

- Zet de stoel naar voren of achteren door de knop naar voren of achteren te schuiven.
- Zet de voorkant van de zitting hoger of lager door de voorkant van de knop omhoog of omlaag te bewegen.
- Zet de stoel omhoog of omlaag door de achterkant van de knop omhoog of omlaag te bewegen.

Zie *Elektrisch verstelbare stoel afstellen* ⇨ *62*.

Zie *Dijsteun afstellen* ⇨ *63*.

## Uplevel-stoelverstelling

Indien aanwezig, moet het contact zijn ingeschakeld om alle Uplevel-stoelfuncties te kunnen gebruiken.

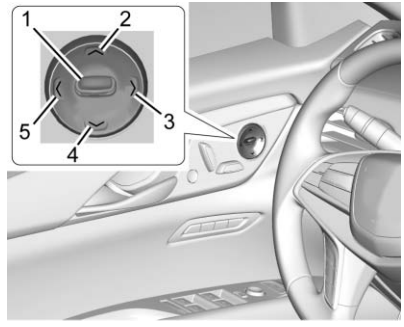


Platinum-stoel afgebeeld, Uplevel--stoel vergelijkbaar

1. Multifunctionele knop
2. Omhoog
3. Vooruit
4. Omlaag
5. Achteruit

- Druk op het midden (1) van de multifunctionele knop om de stoelverstellingen weer te geven op de middenconsole. Indrukken en loslaten of ingedrukt houden om door functies te bladeren.
- Druk op Omhoog (2) om de geselecteerde functie omhoog te verstellen.
- Druk op Vooruit (3) om de geselecteerde functie naar voren te verstellen.
- Druk op Omlaag (4) om de geselecteerde functie omlaag te verstellen.
- Druk op Achteruit (5) om de geselecteerde functie naar achteren te verstellen.

## Rugleuningen verstellen

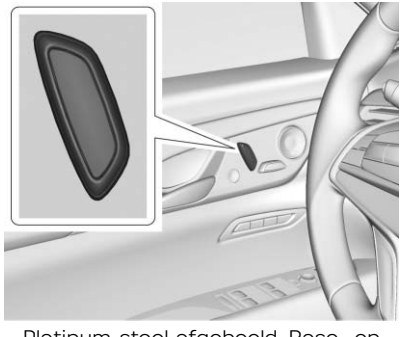

Platinum-stoel afgebeeld, Base- en Uplevel-stoel vergelijkbaar

De rugleuning verstellen:

- Kantel de bovenzijde van de knop naar achteren om de leuning achterover te zetten.
- Kantel de bovenzijde van de knop naar voren om de leuning omhoog te zetten.

Zie *Verstelbare rugleuningen* ⇨ *64*.

## Verstelling lendensteun Base

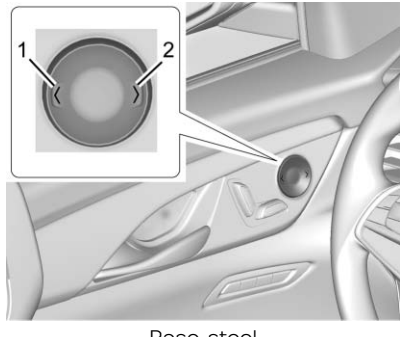


Base-stoel

De lendensteun, indien aanwezig, verstellen:

- Druk op Vooruit (2) om de lendensteun naar voren te verstellen.
- Druk op Achteruit (1) om de lendensteun naar achteren te verstellen.

## Massage

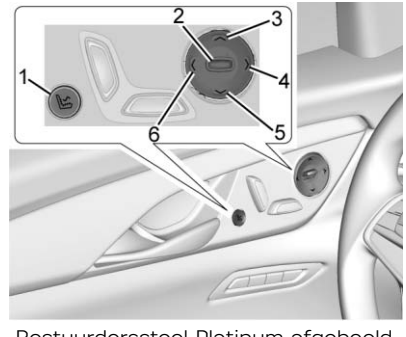


Bestuurdersstoel Platinum afgebeeld, passagiersstoel vergelijkbaar

Indien aanwezig, moet het contact zijn ingeschakeld om de massagefunctie te kunnen gebruiken.

Massagefunctie activeren en afstellen:

1. Druk op de middelste selectieknop (2) om beschikbare massageverstelopties weer te geven op het Infotainment-display.
2. Selecteer de massagefunctie.

3. Druk de knop omhoog (3) of omlaag (5) om het type massage te bekijken.
4. Druk de knop vooruit (4) of achteruit (6) om de intensiteit te wijzigen.
5. Druk op de massagebedienings-knop (1) om het type en de intensiteit van de laatste massage op te vragen.

Zie *Massage* ⇨ *70*.

## Geheugenfuncties

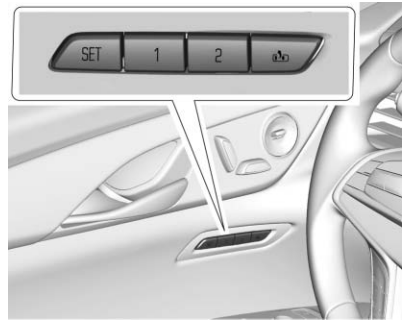


Bestuurdersstoel Platinum afgebeeld, passagiersstoel vergelijkbaar

Eventuele stoelen met geheugen bieden twee verschillende bestuurders de mogelijkheid om elk hun eigen unieke stoelpositie op te slaan voor gebruik tijdens ritten in de auto alsmede een gezamenlijke stoelpositie voor het uitstappen. U kunt mogelijk ook posities voor andere functies opslaan, zoals elektrisch bediende spiegels en elektrisch bediend stuurwiel. Geheugenposities worden gekoppeld aan RKE-zender 1 of 2 voor automatische aanpassing volgens de opgeslagen posities.

Stel alvorens op te slaan alle mogelijke geheugenposities naar wens in. Schakel het contact in, druk daarna op SET en laat de knop weer los: er klinkt een geluidssignaal. Druk daarna onmiddellijk op 1, 2 of (Uitstappen) op het bestuurdersportier totdat twee geluidssignalen klinken. Houd om de opgeslagen posities handmatig in te stellen 1, 2 of (Uitstappen) ingedrukt totdat de opgeslagen posities zijn bereikt.

Wanneer Automatisch geheugen-standen opvragen is geactiveerd in het menu Persoonlijke instellingen, worden de eerder opgeslagen standen onder de geheugenknoppen 1 en 2 opgevraagd wanneer u het contact omschakelt van UIT naar ON/RUN (aan/bedrijf) of ACC/ACCESSORY (accessoirestand).

Na het inschakelen van easy exit-opties in het menu Persoonlijke instellingen vraagt de functie bij het uitstappen automatisch de huidige, eerder opgeslagen uitstapstand van de bestuurder op. Zie *Stoelen met geheugen* ⇨ *65*.

## Tweede rij stoelen

Indien aanwezig, zitten er mogelijk stoelverstellingsknoppen op de armsteun.

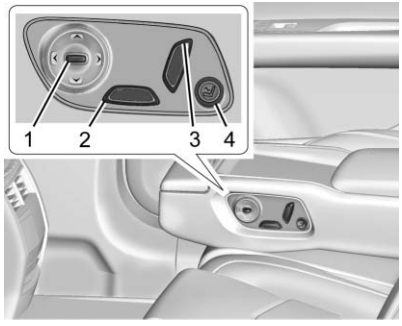


1. Display in rugleuning en regeling verstelling lendensteun
2. Elektrische stoelverstelling
3. Elektrische stoelverstelling
4. Massage

Zie *Achterbanken* ⇨ *70*.

### Easy Exit

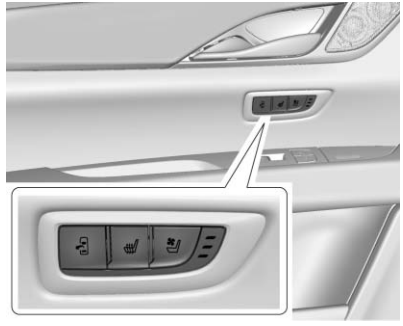

Druk mits aanwezig op om de voorkant van de stoel geheel omlaag te kantelen en om de hele stoel geheel naar achteren te verplaatsen. De stoel beweegt ook naar deze stand bij het openen van het achterportier.

## Verwarmde en geventileerde stoelen

Indien aanwezig, bevinden de knoppen zich bij de bedieningsorganen voor de klimaatregeling op de middenconsole. Om ze te kunnen bedienen, moet het contact ingeschakeld zijn.

Druk op of om de zitting en rugleuning van de bestuurders- of passagiersstoel te verwarmen.

Druk op of om alleen de verwarming van de bestuurders- of passagiersrugleuning in te schakelen.

Druk op ⊛ of ⊛ om de ventilatie van de bestuurders- of passagiersstoel in te schakelen.

Druk eenmaal op de knop voor de hoogste stand. Met elke druk op de knop wordt de stoelfunctie een stand lager gezet, totdat deze uiteindelijk is uitgeschakeld. Van de controlelampjes boven de knoppen branden er drie voor de hoogste instelling en één voor de laagste. Als de verwarming van de voorstoelen in de hoogste stand staat, is het mogelijk dat de verwarming na ca. 30 minuten automatisch lager wordt gezet.

Zie *Voorstoelen met stoelverwarming en -ventilatie* ⇨ *68*.

### Verwarming en ventilatie van achterbank

Indien aanwezig, zitten de knoppen op de achterportieren.

Druk met het contact aan op ⊛ of ⊛ om het buitenste zittingkussen links of rechts te verwarmen.

Druk met het contact aan op ⊛ of ⊛ om de buitenste zitplaats links of rechts te ventileren.

Zie *Achterstoelen met stoelverwarming en -ventilatie* ⇨ *72*.

## Hoofdsteun afstellen

Rijd niet weg voordat de hoofdsteunen van alle inzittenden goed zijn gemonteerd en afgesteld.

Voor een comfortabele zitpositie moet u de hoek van de rugleuning zo min mogelijk verstellen en hierbij de stoel- en hoofdsteunhoogte in de juiste stand houden.

Zie *Hoofdsteunen* ⇨ *60* en *Elektrisch verstelbare stoel afstellen* ⇨ *62*.

## Veiligheidsgordels

In de volgende paragrafen vindt u belangrijke informatie over het juiste gebruik van de veiligheidsgordels:

- *Veiligheidsgordels* ⇨ *73*.
- *Correct dragen van veiligheidsgordels* ⇨ *75*.
- *Heup-schoudergordel* ⇨ *76*.
- *ISOFIX-kinderzitjes* ⇨ *105*.

## Passagiersdetectiesysteem

Het passagiersdetectiesysteem schakelt onder bepaalde omstandigheden de frontairbag voor de buitenste voorpassagier en de knieairbag uit. Het passagiersdetectiesysteem heeft geen invloed op andere airbags. Zie *Passagiersdetectiesysteem* ⇨ *87*.

Het statuslampje van de passagiersairbag op de dakconsole licht op wanneer u de auto start. Zie *Waarschuwingslampje status airbag passagierszijde* ⇨ *137*.

## Spiegel afstellen

### Buitenspiegel

1. Beweeg de selectieknop naar L (links) of R (rechts) om de spiegel aan de bestuurders- of passagierszijde te kiezen.
2. Verstel de spiegel door op een van de vier pijltjes te drukken.
3. Zet de keuzeschakelaar op ● om de spiegel te deselecteren.

De auto heeft elektrisch inklapbare spiegels. Zie *Elektrisch bediende buitenspiegels* ⇨ *49*.

### Binnenspiegel

#### Verstelling

Pas de binnenspiegel aan voor een goed zicht op het gebied achter uw auto.

#### Zelfdimmende binnenspiegel

Bij automatisch dimmen is er minder verblinding van koplampen van achterliggers. De dimfunctie schakelt in wanneer de auto wordt gestart.

#### Achtercameraspiegel

Mits aanwezig, levert deze zelfdimmende binnenspiegel een groothoekcamerabeeld van de zone achter de auto. Stel de spiegel omwille van het gebruiksgemak zo af dat u goed zicht op de zone achter de auto hebt wanneer het display uit is. Zie *Spiegel camera achter* ⇨ *50*.

## Stuurwiel afstellen

### Elektrisch kantelbaar en telescopisch verstelbaar stuurwiel

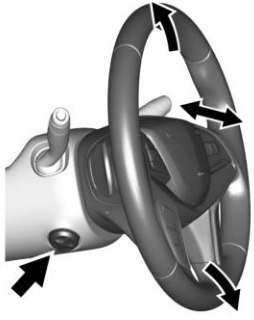

Druk op de knop om het kantelbare en telescopische stuurwiel omhoog en omlaag of vooruit en achteruit te verplaatsen.

Verstel het stuurwiel nooit tijdens het rijden.

## Interieurverlichting

### Plafondverlichting

De plafondverlichting zit in de plafondconsole.

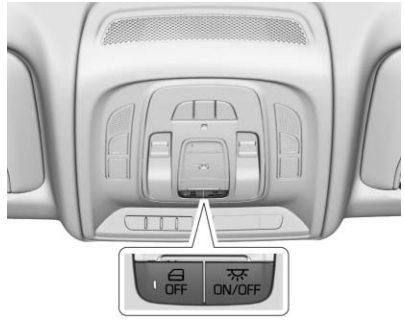


Druk om de instellingen van de plafondverlichting te wijzigen op:

**UIT :** Schakelt het lampje uit, ook wanneer een portier is geopend.

**AAN/UIT :** Hiermee schakelt u de lampen in of uit.

### Leeslampen

De leeslampen voor en achter zitten in de dakconsole en boven de portieren van de achterpassagiers. Deze lampen gaan automatisch branden wanneer een portier wordt geopend.

Leeslampen handbediend in- of uitschakelen:

Druk naast de desbetreffende leeslamp op de dakconsole op of .

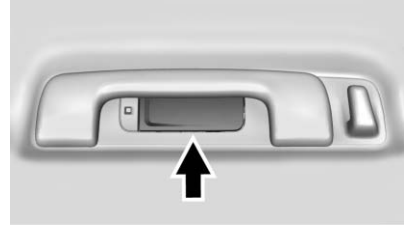

Druk op de lampglazen boven de achterportieren.

Voor meer informatie over de binnenverlichting, zie *Instrumentenpaneelverlichting, regeling* ⇨ *173*.

## Verlichting aan buitenzijde

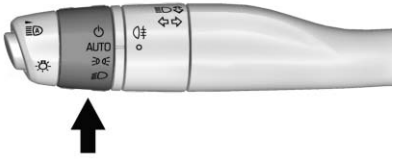


De lichtschakelaar zit op de richtingaanwijzerhendel.

Draai de schakelaar naar een van de volgende standen:

⏻ **:** Schakelt de rijverlichting uit. Na het loslaten gaat de knop terug naar de stand AUTO. Draai deze weer op ⏻ om de stand AUTO weer te activeren.

**AUTO :** Schakelt de buitenverlichting automatisch in of uit, afhankelijk van de lichtomstandigheden buiten.

**:** Schakelt de parkeerverlichting en alle lampen in, behalve de koplampen.

**:** Schakelt de koplampen in, samen met de parkeerverlichting en de instrumentenverlichting.

Zie:

- *Verlichting buitenzijde, schakelaars* ⇨ *168*.
- *Richtingaanwijzers* ⇨ *172*.

## Ruitenwisser/sproeier

Zet het contact aan of in ACC/ACCESSORY en zet de hendel omhoog of omlaag om de wissersnelheid te kiezen.

**HI :** Om snel te wissen.

**LO :** Om langzaam te wissen.

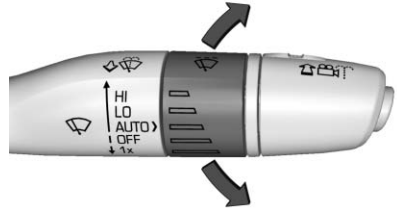


**AUTO :** Gebruik deze instelling voor de intervalstand wanneer Rainsense uitgeschakeld is, of voor Rainsense--wisbewegingen wanneer hij ingeschakeld is. Zet de hendel voor intervalwissen omhoog op AUTO en draai de ring op de wisserhendel omhoog voor frequenter wissen of omlaag voor minder frequent wissen.

Zet als Rainsense in Persoonlijke instellingen ingeschakeld is de hendel omhoog op AUTO en draai aan de ring op de wisserhendel om de gevoeligheid voor neerslag aan te passen.

- Draai de ring omhoog om de gevoeligheid voor neerslag te verhogen.

- Draai de ring omlaag om de gevoeligheid voor neerslag te verlagen.
- Beweeg de voorruitwisserhendel uit de stand AUTO om Rainsense uit te schakelen.

Zie voor inschakelen of uitschakelen van deze functie "Ruitenwissers met Rainsense" onder *Personalisering voertuig* ⇨ *154*.

**UIT :** Gebruikt om de wissers uit te schakelen.

**1X :** Beweeg de hendel even omlaag voor een enkele wisbeweging. Houd de hendel omlaag voor meerdere wisbewegingen.

**:** Trek de hendel naar u toe om sproeiervloeistof op de voorruit te sproeien en de wissers te activeren.

Zie *Ruitenwisser/sproeier* ⇨ *118*.

## Bedieningselementen klimaatregeling

De klimaatregelingsknoppen op de middenconsole en op het klimaatregelingsdisplay worden gebruikt voor het afstellen van de verwarming, koeling en ventilatie.

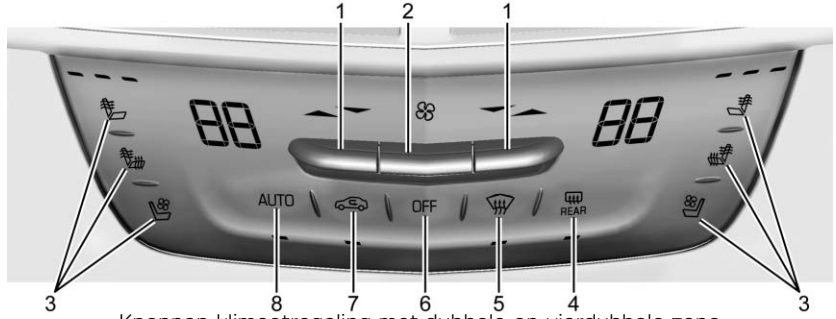

Knoppen klimaatregeling met dubbele en vierdubbele zone

1. Temperatuurregeling bestuurder en passagier
2. Knop van aanjager
3. Stoelverwarming en -ventilatie (indien aanwezig) bestuurders- en passagierszijde
4. Achterruitverwarming
5. Ontwasemen
6. UIT (aanjager)
7. Recirculatie
8. AUTO (automatische werking)

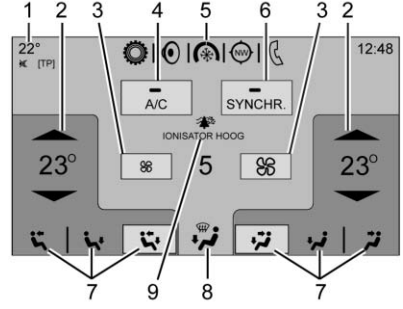

Klimaatregelingsdisplay

1. Aanduiding buitentemperatuur

2. Temperatuurregeling bestuurder en passagier
3. Knop van aanjager
4. A/C (airco)
5. Keuzeknop klimaatregeling (bedieningspaneel)
6. SYNC (gesynchroniseerde temperatuur)
7. Knoppen luchttoevoermodus bestuurder en passagier
8. Ontwasemen
9. Statuslampje luchtverfrisser (mits aanwezig)

Zie *Automatisch klimaatregelsysteem (Vierdubbele zone)* ⇨ *178* of *Automatisch klimaatregelsysteem (Dubbele zone)* ⇨ *185*.

## Versnellingsbak

### Drukschakelknoppen

Bij auto's met drukschakelknoppen schakelt de automatische versnellingsbak net als een handgeschakelde versnellingsbak. De drukschakelknoppen kunnen worden ingeschakeld via de schakelhefboom of de bedieningsorganen voor de drukschakelknoppen aan de achterkant van het stuurwiel. Zie *Mechanische modus* ⇨ *214*.

# Voertuigkenmerken

## Infotainmentsysteem

Raadpleeg de handleiding van het Infotainmentsysteem voor informatie over de radio, audiospelers, Infotainmentsysteem achterbank, telefoon, spraakherkenning en het navigatiesysteem. U vindt er ook informatie over instellingen.

## Stuurwielschakelaars

Het infotainmentsysteem kan met de stuurbedieningsknoppen worden bediend. Zie "Stuurbedieningsknoppen" in de Infotainmenthandleiding.

## Cruisecontrole

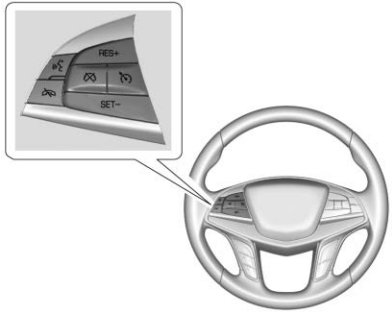


**:** Indrukken om het systeem aan en uit te zetten. Bij het inschakelen gaat er op de instrumentengroep een wit lampje branden.

**RES+ :** Als er een ingestelde rijsnelheid in het geheugen is opgeslagen, druk de schakelaar dan kort in om deze snelheid te hervatten of houd de schakelaar ingedrukt om te accelereren. Als de cruise control al actief is, gebruik deze dan om de rijsnelheid te verhogen. U verhoogt de snelheid met 1 km/h (1 mph) door RES+ tot aan de eerste stand omhoog te drukken. U verhoogt de snelheid tot het streepje van de eerstvolgende 5 km/h (5 mph) door RES+ tot aan de tweede stand omhoog te drukken.

**SET– :** Druk kort in om de rijsnelheid in te stellen en cruise control te activeren. Als de cruise control al actief is, gebruik deze dan om de rijsnelheid te verlagen. U verlaagt de snelheid met 1 km/h (1 mph) door SET– tot aan de eerste stand omlaag te drukken. U verlaagt de snelheid tot het streepje van de eerstvolgende 5 km/h (5 mph) door SET– tot aan de tweede stand omlaag te drukken.

**:** Indrukken om cruisecontrol uit te zetten zonder de ingestelde snelheid uit het geheugen te wissen.

Zie *Cruisecontrole* ⇨ *222* of *Instelbare cruise control* ⇨ *224* (indien aanwezig).

## Bestuurdersinformatiecentrum (DIC)

Het DIC-display zit in de instrumentengroep. Het geeft de status van verschillende voertuigsystemen weer.

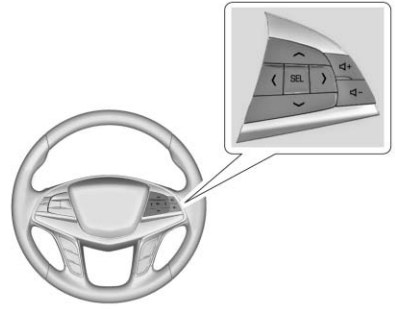


**∧ of ∨ :** Indrukken om naar de vorige of volgende optie te gaan.

**< of > :** Indrukken om heen en weer te springen tussen de interactieve displayzones van de instrumentengroep. < indrukken om terug te gaan naar het vorige menu.

**SEL :** Indrukken om een menu te openen of een menu-optie te kiezen. Ingedrukt houden om op bepaalde schermweergaven waarden te resetten.

Zie *Bestuurdersinformatiecentrum (DIC)* ⇨ *147*.

## Afstandsregeling (FCA)

FCA dient, indien aanwezig, om eventueel letsel als gevolg van kop-staartbotsingen te helpen voorkomen of beperken. FCA laat een groen lampje oplichten, , wanneer een voorligger in de buurt wordt gedetecteerd. Het lampje brandt geel, als u een voorligger te dicht nadert. Wanneer u een voorligger te snel nadert, laat het FCA een rood lampje op de voorruit knipperen, klinken er pieptonen of zijn er trillingspulsen in de bestuurdersstoel voelbaar.

Zie *Afstandsregeling (FCA)* ⇨ *241*.

## nachtzichtsysteem

Mits aanwezig, kan dit systeem de bestuurder helpen bij het zien van en het waarschuwen van de bestuurder voor voetgangers of grote dieren in het voorterrein buiten de door de koplampen verlichte zone.

Zie *nachtzichtsysteem* ⇨ *247*.

## Automatisch vooruit remmen (FAB)

Een auto met waarschuwing voorwaartse botsing (FCA) heeft ook FAB en Intelligent Brake Assist (IBA). Wanneer het systeem een voorligger detecteert waar u bovenop dreigt te botsen, kan het systeem remondersteuning bieden of de auto automatisch remmen. Dit kan tijdens het vooruitrijden botsingen voorkomen of de gevolgen ervan beperken.

Zie *Automatisch vooruit remmen (FAB)* ⇨ *244*.

## Remsysteem voetganger voor (FPB)

Mits aanwezig, kan het FPB-systeem helpen bij het vermijden of verminderen van de nare gevolgen van voorwaartse botsingen met nabije voetgangers bij het rijden in een vooruitversnelling. FPB laat een oranje lampje, , oplichten wanneer er direct vóór de auto een nabije voetganger wordt gedetecteerd. Bij het te snel naderen van een gedetecteerde voetganger toont FPB een rood knipperende waarschuwing op de voorruit en piept het snel achter elkaar of doet het de bestuurdersstoel trillen. FPB kan het remmen bekrachtigen of de auto automatisch doen afremmen.

Zie *Remsysteem voetganger voor (FPB)* ⇨ *245*.

## Rijstrookhulp (Lane Keeping Assist, LKA)

Als de auto over LKA (Lane Keep Assist, rijstrookhulp) beschikt, helpt deze te voorkomen dat de rijstrook onbedoeld wordt overschreden. LKA biedt hulp door het stuur rustig te verdraaien als de auto een gedetecteerde rijstrookmarkering nadert zonder dat de richtingaanwijzer aan die zijde is ingeschakeld. Het kan ook een Lane Departure Warning (LDW) geven wanneer de rijstrookmarkering wordt overschreden. Het systeem zal niet bijsturen of waarschuwen als het waarneemt dat u de auto actief bestuurt. U kunt LKA onderdrukken door het stuur te verdraaien. LKA gebruikt een camera om de rijstrook-

markeringen te detecteren tussen 60 km/h (37 mph) en 180 km/h (112 mph).

Zie *Waarschuwing verlaten rijstrook (LDW)* ⇨ *252* en *Rijstrookhulp (Lane Keeping Assist, LKA)* ⇨ *252*.

## Waarschuwing voor rijstrookwisseling (LCA)

Als de auto over het LCA-systeem (Lane Change Alert, waarschuwing voor rijstrookwisseling) beschikt, wordt hulp geboden bij het wisselen van rijstrook om een aanrijding te voorkomen. Het systeem geeft een waarschuwing als zich een rijdend voertuig in een dode hoek bevindt of hier een snel van achteren naderend voertuig wordt gedetecteerd. De LCA-waarschuwing licht dan op in de desbetreffende buitenspiegel en de waarschuwing gaat knipperen als de richtingaanwijzer actief is. Het dodehoekdetectiesysteem (Side Blind Zone Alert, SBZA) vormt onderdeel van het LCA-systeem.

Zie *Dodehoekwaarschuwing (SBZA)* ⇨ *250* en *Waarschuwing voor rijstrookwisseling (LCA)* ⇨ *250*.

## Rondomzicht

Indien aanwezig worden de zones rond de auto op het infotainmentdisplay weergegeven om te helpen bij het inparkeren en manoeuvreren op lage snelheden.

Zie "Surround Vision" onder *Ondersteuningssystemen bij parkeren of achteruitrijden* ⇨ *234*.

### Vooruitzichtcamera

Indien aanwezig wordt de zone vóór de auto op het infotainmentdisplay weergegeven om te helpen bij het inparkeren en manoeuvreren op lage snelheden.

Zie "Vooruitzichtcamera" onder *Ondersteuningssystemen bij parkeren of achteruitrijden* ⇨ *234*.

## Achteruitzichtcamera (RVC)

Indien aanwezig, geeft de RVC op het scherm van het Infotainmentdisplay het gebied achter de auto weer als de auto in stand R (Achteruit) wordt gezet, ter ondersteuning bij het parkeren en het achteruitrijden met lage snelheid.

Zie *Ondersteuningssystemen bij parkeren of achteruitrijden* ⇨ *234*.

## Waarschuwingssysteem voor kruisend verkeer (RCTA)

Als uw auto hiermee is uitgerust en de achteruitversnelling (stand R) is ingeschakeld, gebruikt het RCTA-systeem een driehoek met een pijl op het infotainmentdisplay om te waarschuwen voor kruisend verkeer achter de auto. Bovendien klinken er pieptonen of zijn er trillingspulsen in de bestuurdersstoel te voelen.

Zie *Ondersteuningssystemen bij parkeren of achteruitrijden* ⇨ *234*.

## Parkeerhulp

De parkeerhulp aan de achterkant (Rear Parking Assist, RPA) gebruikt, indien aanwezig, sensoren op de achterbumper om hulp te bieden bij parkeermanoeuvres en obstakels te vermijden wanneer de versnellingsbak

in de achteruitversnelling (R) staat. Het systeem werkt bij snelheden tot 8 km/h (5 mph). RPA kan de afstand tot het object aangeven door weergave van een gevarendriehoek op het Infotainmentdisplay en een grafische melding op de instrumentengroep. Daarbij kan het systeem zeer dicht bij het object meerdere pieptonen of stoeltrillingen doen uitgaan.

De auto kan ook zijn uitgerust met het parkeerhulpsysteem voor.

Zie *Ondersteuningssystemen bij parkeren of achteruitrijden* ⇨ *234*.

## Automatische parkeer-hulp (APA)

Indien aanwezig, biedt het APA-systeem hulp bij het zoeken van een parkeerplaats, het fileparkeren en haaks inparkeren, dit door middel van automatisch insturen, displays en pieptonen. Bij een rijsnelheid lager dan 30 km/h (18 mph) tikt u op P om het systeem in te schakelen.

Zie ook "Automatische parkeerhulp (APA)" onder *Ondersteuningssystemen bij parkeren of achteruitrijden* ⇨ *234*.

## Automatisch achteruit remmen (RAB)

Als de auto over adaptieve cruise control (ACC) beschikt, is ook het RAB-systeem aanwezig om nare gevolgen van een aanrijding te voorkomen of te beperken wanneer achteruit wordt gereden (in stand R). Als het systeem detecteert dat de auto te snel achteruitrijdt, kan de auto automatisch krachtig worden afgeremd en tot stilstand worden gebracht om een aanrijding met een waargenomen object op de weg achter de auto te vermijden.

Zie *Ondersteuningssystemen bij parkeren of achteruitrijden* ⇨ *234*.

## Voedingsaansluitingen

Op de 12V-aansluiting kunt u elektrische apparatuur aansluiten, zoals een mobiele telefoon of een mp3-speler.

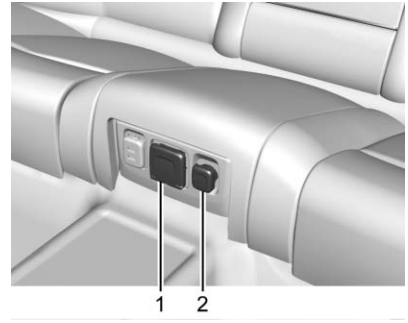


1. Elektrische aansluitingen 220 V/230 V wisselstroom
2. Elektrische aansluiting 12 V gelijkstroom

De auto heeft een extra elektrische aansluiting in het bekledingspaneel van de achterbank.

Til de klep op om toegang te verkrijgen tot de elektrische aansluiting.

Zie *Voedingsaansluitingen* ⇨ *121*.

## Universeel afstandsbedieningssysteem

Mits aanwezig, kan dit systeem maximaal drie verschillende handzenders vervangen, die u gebruikt als afstandsbediening voor bijv. een garagedeuropener, alarmsysteem of andere systemen rondom uw woning.

Lees de instructies helemaal voordat u probeert het universele handzendersysteem te programmeren. Vanwege de uit te voeren stappen kan het handig zijn dat iemand anders u helpt bij het programmeren van het universele handzendersysteem.

Zie *Universeel afstandsbedieningssysteem, werking* ⇨ *166*.

## Zonnedak

Een eventueel zonnedak kan alleen worden bediend, als het contact is ingeschakeld of in de stand ACC/ ACCESSORY staat of als de permanente accessoirevoeding (RAP) actief is. Zie *Standen contactslot* ⇨ *204* en *RAP* ⇨ *208*.

1. SLIDE-schakelaar
2. TILT-schakelaar

### SLIDE-schakelaar (schuifschakelaar)

**Snel openen/snel sluiten :** Houd de achter- of voorkant van SLIDE (1) tot de tweede stand ingedrukt om het zonnedak snel te openen of snel te sluiten.

**Openen/sluiten (handmatige modus) :** Houd de achterkant van SLIDE (1) tot de eerste stand ingedrukt om het zonnedak te openen. Houd de voorkant van SLIDE (1) tot de eerste stand ingedrukt om het zonnedak te sluiten.

### TILT-schakelaar (kantelschakelaar)

**Ventilatiefunctie :** Druk op de voorkant van TILT (2) en houd deze vast om het zonnedak in de ventilatiestand te zetten. Houd de achterkant van TILT (2) ingedrukt om de ventilatieopening van het zonnedak te sluiten.

Zie *Zonnedak* ⇨ *56*.

# Prestaties en onderhoud

## Tractieregeling/Elektronische stabiliteitsregeling (ESC)

Het tractieregelsysteem (TCS) beperkt de wielslip. Bij het starten van de auto staat het systeem aan.

Het StabiliTrak-systeem biedt ondersteuning bij de besturing van de auto onder moeilijke rijomstandigheden. Bij het starten van de auto staat het systeem aan.

- Druk op de middenconsole op en laat los om TCS uit te zetten. Op de instrumentengroep gaat branden en op het DIC verschijnt de bijbehorende melding.
- Druk nogmaals op en laat deze los om TCS weer in te schakelen.
- Houd op de middenconsole ingedrukt om TCS en StabiliTrak allebei uit te schakelen. en gaan dan branden op de instrumentengroep. De desbetreffende DIC-melding wordt weergegeven.
- Druk op en laat opnieuw los om beide systemen aan te zetten.

Zie *Tractieregeling/Elektronische stabiliteitsregeling (ESC)* ⇨ *219*.

De auto heeft een regeling voor bestuurdersprogramma's. Zie *Regeling bestuurdersmodus* ⇨ *220*.

## Controle bandenspanning

Deze auto kan voorzien zijn van een bandenspanningscontrolesysteem (TPMS).

De waarschuwingslamp voor een te lage bandenspanning waarschuwt wanneer de bandenspanning in één van de banden flink is gedaald. Wanneer de waarschuwingslamp oplicht, moet u zo snel mogelijk stoppen en de banden volgens de voorschriften oppompen, zie het informatielabel over de banden en het laadvermogen. Zie *Belastingslimieten auto* ⇨ *200*. De waarschuwingslamp blijft branden tot de bandenspanning is gecorrigeerd.

Het waarschuwingslampje voor lage bandenspanning kan bij koud weer gaan branden als het voertuig wordt gestart, en vervolgens uitgaan als het voertuig begint te rijden. Dit kan een tijdige indicatie zijn dat de bandenspanning te laag wordt en dat u de banden volgens de voorschriften moet oppompen.

Het TPMS is geen vervanging voor het maandelijkse onderhoud van de banden. Zorg dat de banden goed op spanning blijven.

Zie *Bandendrukcontrolesysteem* ⇨ *296*.

## Brandstof

### Premium brandstof vereist

Tank uw auto met ongelode benzine van 95 RON of een hoger octaangetal. Gebruik geen benzine met een lager octaangetal, om eventuele schade aan de auto en een onzuiniger verbruik te voorkomen. Zie *Brandstof* ⇨ *255*.

## Motorolie, levensduursysteem

Het controlesysteem van de oliekwaliteit berekent de levensduur van de olie op basis van het verbruik en toont het bericht MOTOROLIE SPOEDIG VERVERSEN zodra de motorolie ververst en het filter vervangen moeten worden. Het controlesysteem van de oliekwaliteit mag alleen na een olieverversing op 100% worden gereset.

### Controlesysteem oliekwaliteit resetten

Het controlesysteem van de oliekwaliteit moet worden gereset nadat de olie is ververst. Raadpleeg hiervoor uw dealer.

Zie *Motorolie, levensduursysteem* ⇨ *266*.

## Rijden met een beter brandstofverbruik

Uw rijstijl kan van invloed zijn op het brandstofverbruik. Hier volgen enkele rijtips om het brandstofverbruik zo laag mogelijk te houden.

- Rijd niet hard weg, maar accelereer geleidelijk.
- Rem gelijkmatig en voorkom noodstops.
- Laat de motor niet lang stationair draaien.
- Wanneer de weg- en weersomstandigheden het toelaten, kunt u de cruisecontrol inschakelen.
- Respecteer de maximumsnelheden of rijd langzamer wanneer de omstandigheden dat vereisen.
- Zorg dat de banden goed op spanning zijn.
- Combineer meerdere ritten tot één langere rit.
- Vervang de banden door exemplaren met hetzelfde TPC-specificatienummer. Dit staat op de bandwang, dicht bij de maat.
- Volg het aanbevolen serviceschema.

# Sleutels, portieren en ruiten


## Sleutels en sloten
Sleutels ..... 28
Centraal vergrendelingssysteem (RKE) ..... 29
Centraal vergrendelingssysteem (RKE), werking ..... 29
Voertuig starten op afstand ..... 35
Portiersloten ..... 36
Vergrendelingen elektrisch bediende portieren ..... 39
Vertraagde vergrendeling ..... 39
Automatische portiervergrendeling ..... 40
Beveiliging tegen buitensluiten ... 40
Veiligheidssloten ..... 40

## Portieren
KOFFERDEKSEL ..... 41

## Autodiefstalbeveiliging
Autobeveiliging ..... 45
Autoalarmsysteem ..... 45
Startonderbreker ..... 47
Werking startonderbreker ..... 47

## Buitenspiegels
Bolle spiegels ..... 49
Elektrisch bediende buitenspiegels ..... 49
Inklapbare spiegels ..... 49
Verwarmde spiegels ..... 50
Automatisch dimmende spiegel ..... 50
Kantelbare spiegels voor achteruitrijden ..... 50

## Binnenspiegels
Binnenspiegels ..... 50
Automatisch ontspiegelende achteruitkijkspiegel ..... 50
Spiegel camera achter ..... 50

## Ruiten
Ruiten ..... 52
Elektrisch bedienbare ruiten ..... 53
Zonnekleppen ..... 55
Achterruit, zonneklep ..... 55

## Dak
Zonnedak ..... 56


# Sleutels en sloten

## Sleutels

**⚠ Waarschuwing**

Het is gevaarlijk om kinderen met de Keyless-handzender (RKE) in de auto achter te laten, omdat de kinderen of anderen ernstig of zelfs dodelijk gewond kunnen raken. Ze zouden de elektrische ramen open of dicht kunnen doen of andere knoppen bedienen of de auto in beweging kunnen brengen.
Wanneer de Keyless-handzender in de auto ligt, werkt de ruitbediening nog, waardoor kinderen of anderen door een bewegende ruit bekneld kunnen raken. Laat geen kinderen met de Keyless-handzender in de auto achter.

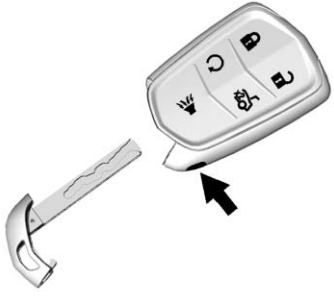

Deze sleutel in de Remote Keyless Entry-zender (RKE) wordt gebruikt voor het bestuurdersportier.

U kunt de sleutel verwijderen door de knop aan de zijde van de zender (bij de onderkant) in te drukken en de sleutel uit te nemen. Trek de sleutel er nooit uit zonder de toets in te drukken.

Met een actief OnStar-abonnement kan een OnStar-medewerker de auto van op afstand ontgrendelen. Zie *Overzicht OnStar* ⇨ *351*.

Neem contact op met uw dealer als u een nieuwe sleutel nodig hebt.

## Centraal vergrendelings-systeem (RKE)

Zie *Verklaring van Conformiteit* ⇨ *347*.

Als de actieradius van het RKE-zender (Remote Keyless Entry) kleiner wordt:

- Controleer de afstand. De zender is wellicht te ver verwijderd van de auto.
- Controleer de locatie. Andere auto's of voorwerpen kunnen het signaal tegenhouden.
- Controleer de batterij van de zender. Zie "Batterij vervangen" verderop in dit hoofdstuk.
- Als de zender nog steeds niet goed werkt, raadpleeg dan uw dealer of een professioneel monteur voor onderhoud.

## Centraal vergrendelings-systeem (RKE), werking

Door het Keyless Access-systeem kan de auto worden geopend als de handzender zich binnen een bereik van 1 m (3 ft) bevindt. Zie "Werking van het Keyless Access-systeem" verderop in dit hoofdstuk.

De RKE-zender werkt tot 60 m (197 ft) afstand van de auto.

Vergeet niet dat andere omstandig-heden, zoals eerder vermeld, invloed kunnen hebben op de werking van de zender.

🔒 **:** Druk hierop om alle portieren te vergrendelen. Bij de tweede keer indrukken knipperen mogelijk de richtingaanwijzers om aan te geven dat ze vergrendeld zijn.

Als het bestuurdersportier geopend is wanneer 🔒 wordt ingedrukt en Portier ontgrendelen ter beveiliging tegen buitensluiten via de Persoonlijke instellingen is ingeschakeld, worden alle portieren vergrendeld, waarna het bestuurdersportier onmiddellijk weer wordt ontgrendeld. Zie *Personalisering voertuig* ⇨ *154*. Als het passagiersportier openstaat terwijl er op 🔒 wordt gedrukt, dan worden alle portieren vergrendeld.

Als u op 🔒 drukt, kan ook het alarmsysteem worden ingeschakeld. Zie *Autoalarmsysteem* ⇨ *45*.

Indien de auto is uitgerust met automatisch inklapbare spiegels, moet u 🔒 één seconde indrukken om de spiegels in te klappen. De automatisch inklapbare spiegels werken alleen als deze functie is geactiveerd. Zie *Personalisering voertuig* ⇨ *154*.

Bij het indrukken van 🔒 wordt ook de tankvulklep vergrendeld.

Houd 🔒 ingedrukt tot de ruiten helemaal zijn gesloten. De ruiten werken niet tenzij de afstandsbediening voor de ruiten ingeschakeld is. Zie *Personalisering voertuig* ⇨ *154*.

🔓 **:** Druk hierop om het bestuurdersportier te ontgrendelen. Druk binnen vijf seconden nogmaals op de ontgrendelknop om alle portieren te ontgrendelen. U kunt de RKE-zender zo programmeren dat alle portieren bij de eerste druk op de knop worden ontgrendeld. Zie *Personalisering voertuig* ⇨ *154*. De feedback bij het ontgrendelen kan worden aangepast aan uw wensen. Zie *Personalisering voertuig* ⇨ *154*. Als u de auto 's nachts op afstand ontgrendelt, dan gaan de koplampen en achteruitrijlichten ongeveer 30 seconden branden zodat u niet in het donker naar uw auto hoeft te lopen. De richtingaanwijzerlampjes kunnen knipperen om aan te geven dat deze zijn ontgrendeld.

Druk op 🔓 om het alarmsysteem te deactiveren. Zie *Autoalarmsysteem* ⇨ *45*.

Bij het indrukken van 🔓 wordt ook de tankvulklep ontgrendeld.

Indien de auto is uitgerust met automatisch inklapbare spiegels, moet u 🔓 één seconde indrukken om de spiegels uit te klappen. De automatisch inklapbare spiegels werken alleen als deze functie is geactiveerd. Zie *Personalisering voertuig* ⇨ *154*.

Houd 🔒 ingedrukt tot de ruiten helemaal zijn geopend. De ruiten werken niet tenzij de afstandsbediening voor de ruiten ingeschakeld is. Zie *Personalisering voertuig ⇨ 154*.

**:** Door 🔒 in te drukken en los te laten en dan meteen minstens vier seconden lang ingedrukt houden start u de motor van buitenaf met de RKE-zender. Zie *Voertuig starten op afstand ⇨ 35*.

**:** Druk de knop eenmaal kort in om de Vehicle Locator te activeren. De rijverlichting knippert en de claxon klinkt drie keer. Houd langer dan drie seconden ingedrukt om het paniekalarm te activeren. De claxon klinkt en de richtingaanwijzers knipperen 30 seconden of totdat opnieuw wordt ingedrukt of de auto wordt gestart.

**:** Druk snel tweemaal om de kofferbak te openen. Druk eenmaal in om de beweging van de kofferbak te stoppen. Zie *KOFFERDEKSEL ⇨ 41*.

## Hernieuwde automatische vergrendeling

Als er binnen drie minuten na het ontgrendelen van de auto en het deactiveren van het alarmsysteem met de RKE-zender geen portier wordt geopend of de auto niet wordt gestart, worden alle portieren automatisch vergrendeld en wordt het alarmsysteem opnieuw geactiveerd.

Zie *Personalisering voertuig ⇨ 154*.

## Werking van het Keyless Access-systeem

Met het Keyless Access-systeem kunt u de portieren ver- en ontgrendelen en de kofferruimte openen zonder de RKE-zender uit uw zak, tas of portefeuille etc. te halen. De RKE-zender moet zich dan binnen 1 m (3 ft) van het te openen portier of kofferdeksel bevinden. Indien hiermee uitgerust, zit een knop op de portierhandgrepen aan de buitenzijde.

U kunt het Keyless Entry-systeem programmeren om alle portieren te ontgrendelen bij de eerste druk op de vergrendel-/ontgrendelknop op het bestuurdersportier. Zie *Personalisering voertuig ⇨ 154*.

### Centraal ontgrendelen/vergrendelen vanaf het bestuurdersportier

Wanneer de portieren vergrendeld zijn en de RKE-zender bevindt zich binnen 1 m (3 ft) van de portierhandgreep, zal het bestuurdersportier ontgrendelen als op de vergrendel-/ontgrendelknop op de bestuurdersportierhandgreep wordt gedrukt. Wanneer de vergrendel-/ontgrendelknop binnen vijf seconden nogmaals wordt ingedrukt, zullen alle passagiersportieren ontgrendelen.

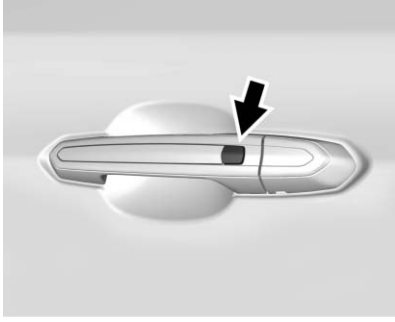

Bestuurdersportier getoond, passagierszijde vergelijkbaar

Bij indrukken van de vergrendel-/ontgrendelknop zullen alle portieren vergrendelen als er sprake is van het volgende:

- Er zijn meer dan 5 seconden verstreken sinds de vergrendel-/ontgrendelknop het eerst werd ingedrukt.
- Er werd tweemaal op de vergrendel-/ontgrendelknop gedrukt om alle portieren te ontgrendelen.
- Er werd een autoportier geopend en alle portieren zijn nu gesloten.

### Centraal ontgrendelen/vergrendelen vanaf de passagiersportieren

Wanneer de portieren vergrendeld zijn en de RKE-zender bevindt zich binnen 1 m (3 ft) van de portierhandgreep, zullen alle portieren ontgrendelen als op de vergrendel-/ontgrendelknop op een passagiersportierhandgreep wordt gedrukt. Bij indrukken van de vergrendel-/ontgrendelknop zullen alle portieren vergrendelen als er sprake is van het volgende:

- De vergrendel-/ontgrendelknop werd gebruikt om alle portieren te ontgrendelen.
- Er werd een autoportier geopend en alle portieren zijn nu gesloten.

### Passieve vergrendeling

Het Keyless Entry-systeem vergrendelt de auto enkele seconden nadat alle portieren zijn gesloten, op voorwaarde dat de auto uitgeschakeld is en er minimaal één zender uit de auto is gehaald of geen enkele zender in de auto achterblijft.

Indien de auto is uitgerust met een afsluitbare tankvulklep, dan wordt deze klep gelijktijdig vergrendeld.

Wanneer andere elektronische apparatuur het signaal van de RKE-zender stoort, zal de auto de RKE-zender in het interieur mogelijk niet detecteren. Als passieve vergrendeling is ingeschakeld, kunnen de portieren vergrendelen terwijl de RKE-zender in de auto aanwezig is. Laat de RKE-zender niet liggen in een auto die onbeheerd achterblijft.

Om de portieren zodanig in te stellen dat deze bij het uitstappen automatisch worden vergrendeld, zie *Personalisering voertuig* ⇨ *154*.

### Passieve vergrendeling tijdelijk uitschakelen

Schakel de passieve vergrendeling tijdelijk uit door de schakelaar 🔓 aan de binnenkant van het portier in te drukken en vast te houden, terwijl er minstens vier seconden lang een portier openstaat of totdat u drie belsignalen hebt gehoord. De passieve vergrendeling zonder sleutel blijft dan uitgeschakeld, totdat u 🔒 aan de binnenkant van het portier indrukt of totdat u de motor start.

### Waarschuwing afstandsbediening nog in auto

Als de auto wordt uitgeschakeld terwijl er nog een afstandsbediening in de auto ligt, zal de claxon drie keer klinken nadat alle portieren zijn gesloten. Om dit in of uit te schakelen, zie *Personalisering voertuig* ⇨ *154*.

### Waarschuwing afstandsbediening niet meer in auto

Als bij inschakeling van de motor een of meerdere portieren geopend zijn en vervolgens alle portieren worden gesloten, controleert de auto of zich RKE-zenders in de auto bevinden. Als er geen RKE-zender wordt gevonden, verschijnt er NO REMOTE DETECTED (geen afstandsbediening waargenomen) op het DIC en geeft de claxon drie signalen. Dit gebeurt slechts één keer, telkens wanneer met de auto wordt gereden. Om dit in of uit te schakelen, zie *Personalisering voertuig* ⇨ *154*.

### Kofferbak openen met Keyless

Druk voor openen van de kofferbak op het touchpad op de achterkant van de kofferbak boven de kentekenplaat. De portieren moeten ontgrendeld zijn of de RKE-zender moet zich binnen 1 m (3 ft) bevinden.

### Ontgrendelen met sleutels

Voor toegang tot de auto, wanneer de handzenderbatterij leeg is, zie *Portiersloten* ⇨ *36*.

## Afstandsbediening voor de auto programmeren

Alleen RKE-zenders die voor deze auto geprogrammeerd zijn, zullen werken. Bij verlies of diefstal van een zender, kan een vervangende zender worden aangeschaft en geprogrammeerd via uw dealer. Als de vervangende zender wordt geprogrammeerd voor deze auto, moeten ook alle overige zenders opnieuw worden geprogrammeerd. Verloren of gestolen zenders werken niet meer zodra de nieuwe zender is geprogrammeerd. Voor iedere auto kunnen tot acht zenders geprogrammeerd worden. Ga naar uw dealer om de zenders voor deze auto te laten programmeren.

## De auto starten met een afstandsbediening met bijna lege batterij

Als de batterij van de zender bijna leeg is of als het signaal wordt gestoord, kan er bij het starten van de auto GEEN AFSTANDSBED. GEDETECTEERD of GEEN AFSTANDSSLEUTEL GEVONDEN. PLAATS SLEUTEL IN TRANSMITTERSLEUF. START VERVOLGENS UW VOERTUIG. op het DIC verschijnen.

Om de motor te starten:

1. Open het opbergvak middenconsole.

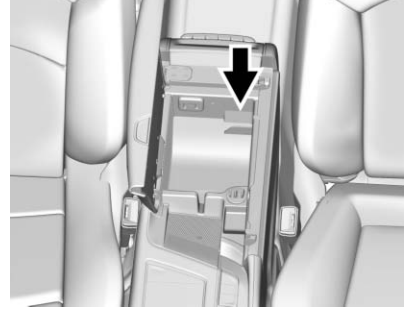

2. Plaats de zender in de zenderhouder.
3. Trap met de auto in P (parkeerstand) of N (neutraalstand) het rempedaal in en druk op ENGINE START/STOP.

   Vervang de batterij van de afstandsbediening zo spoedig mogelijk.

## Batterij vervangen

**⚠ Waarschuwing**

Voer oude batterijen volgens de betreffende milieuwetgeving af om het milieu en uw gezondheid te beschermen.

**Voorzichtig**

Raak tijdens het vervangen van de batterij geen schakelsystemen op de zender aan. Statische elektriciteit van uw lichaam kan de zender beschadigen.

Vervang de batterij als het bericht VERVANG BATTERIJ IN AFST.BED. op het DIC wordt weergegeven.

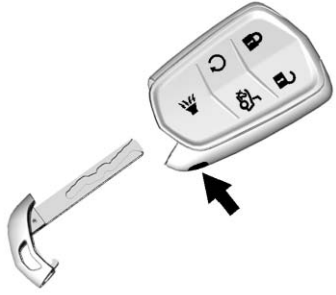

1. Druk op de knop aan de zijde van de zender (bij de onderkant) en neem de sleutel uit.

2. Haal de twee helften van de zender uit elkaar met behulp van een plat gereedschap dat u aan de onderkant in het midden plaatst. Gebruik hiervoor niet de sleuteluitsparing.

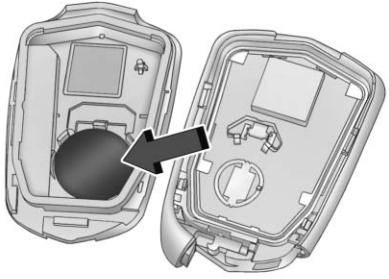

3. Verwijder de oude batterij. Gebruik hiervoor geen metalen voorwerp.
4. Plaats de nieuwe batterij in de achterste behuizingshelft, met de pluspool omlaag. Vervangen door een CR2032 of gelijkwaardige batterij.
5. Lijn de voor- en achterkant van de behuizing op elkaar uit en klik vervolgens de zender vast.
6. Steek de sleutel weer erin.

## Voertuig starten op afstand

Met deze functie kunt u de motor van buiten de auto starten.

: Deze knop zit op de RKE-zender.

Het klimaatregelsysteem zal de oude instellingen gebruiken als op afstand wordt gestart. De achterruitverwarming kan bij het starten op afstand inschakelen als het buiten koud is. Het controlelampje voor de achterruitverwarming brandt niet bij het starten op afstand.

Mits aanwezig, gaan de stoelverwarming en het verwarmde stuurwiel of de stoelventilatie na het inschakelen ervan in Persoonlijke instellingen mogelijk werken. Zie.*Personalisering voertuig ⇨ 154*

Indien de auto over deze functie beschikt, kunnen de stoelverwarming en -ventilatie van de voorstoelen eveneens inschakelen wanneer de persoonlijke instellingen worden geactiveerd. Zie *Voorstoelen met stoelverwarming en -ventilatie ⇨ 68*.

In sommige plaatsen kan lokale wetgeving het gebruik van de functie starten op afstand verbieden. Soms is het bijvoorbeeld wettelijk verplicht om de auto kunnen zien wanneer u de motor op afstand start. Controleer de plaatselijke voorschriften voor eventuele vereisten.

Gebruik de functie starten op afstand niet als uw auto niet meer veel brandstof heeft. De brandstof kan hierdoor opraken.

Als de auto loopt, kan het bereik van de RKE-zender kleiner zijn.

Er zijn andere omstandigheden die de werking van de zender kunnen beïnvloeden. Zie *Centraal vergrendelingssysteem (RKE) ⇨ 29*.

### De motor starten met behulp van starten op afstand.

1. Druk kort op op de RKE-zender.
2. Houd onmiddellijk minstens vier seconden lang ingedrukt of totdat de lampen knipperen. Dit

bevestigt dat het verzoek om de auto op afstand te starten is ontvangen.

Tijdens het starten op afstand worden de portieren van de auto vergrendeld en blijven de parkeerlichten ingeschakeld zolang de motor draait.

De motor wordt na 10 minuten uitgeschakeld, tenzij er een verlenging wordt uitgevoerd of de auto wordt gestart.

3. Trap het rempedaal in en start de auto om te gaan rijden.

### Looptijd van de motor verlengen

De looptijd van de motor is met nog eens 10 minuten te verlengen, als u gedurende de eerste 10 minuten de stappen 1 en 2 herhaalt terwijl de motor nog draait. Tot 30 seconden na starten kan een verlengtijd worden aangevraagd. Dit geeft een totaal van 20 minuten.

De functie starten op afstand kan slechts één keer worden verlengd.

Wanneer het starten op afstand wordt verlengd, wordt een tweede periode van 10 minuten toegevoegd aan de eerste 10 minuten (in totaal dus 20 minuten).

Tussen twee startcycli mag er maximaal tweemaal gebruik worden gemaakt van de functie starten op afstand met een verlenging.

Het contact moet van aan op uit worden gezet voordat u de auto weer op afstand kunt starten.

### Starten op afstand annuleren

U kunt het starten op afstand op meerdere manieren annuleren:

- Houd ingedrukt totdat de parkeerlichten doven.
- Zet de gevarenlichten aan.
- Schakel de motor in en daarna uit.

### Omstandigheden waaronder het starten op afstand niet werkt

Het starten op afstand kan in de volgende gevallen niet worden gebruikt:

- Het contact staat niet in de stand OFF.
- In de auto ligt een RKE-zender.
- De motorkap staat open.
- De gevarenlichten zijn aan.
- Er is een storing in het systeem voor emissiecontrole.
- De temperatuur van de koelvloeistof is te hoog.
- De oliedruk is laag.
- Er is al tweemaal gebruik gemaakt van de functie starten op afstand.
- De auto staat niet in P (parkeerstand).

## Portiersloten

**⚠ Waarschuwing**

Niet vergrendelde portieren kunnen gevaar opleveren.

- Inzittenden, vooral kinderen, kunnen de portieren eenvoudig openen en uit een rijdende auto vallen. De portieren kunnen onderweg worden ontgrendeld en

(Vervolg)

**Waarschuwing (Vervolg)**

geopend. De kans om tijdens een botsing uit de auto geslingerd te worden, is groter als de portieren niet vergrendeld zijn. Daarom moeten alle inzittenden een veiligheidsgordel dragen en moeten de portieren worden vergrendeld zodra er met de auto wordt gereden.

- Kleine kinderen die in een niet vergrendelde auto klimmen, kunnen er wellicht niet meer uit. Een kind kan overvallen worden door extreme hitte en een hitteberoerte kan permanent of zelfs dodelijk letsel tot gevolg hebben. Doe de portieren altijd op slot als u de auto verlaat.
- Mensen kunnen zich eenvoudig van buitenaf toegang tot de auto verschaffen via een onver-

(Vervolg)

**Waarschuwing (Vervolg)**

grendeld portier als u afremt of stopt. U kunt dit voorkomen door de portieren te vergrendelen.

Portier van buitenaf vergrendelen of ontgrendelen:

- Druk op 🔒 of 🔓 op de RKE-zender (Remote Keyless Entry).
- Gebruik bij een geheel ontladen accu de sleutel in het bestuurdersportier. De slotcilinder is voorzien van een afdekkap.

Portier van binnenuit vergrendelen of ontgrendelen:

- Druk op 🔒 of 🔓 op de schakelaar voor de elektrische portiervergrendelingsschakelaar.
- Als u aan een portierkruk aan de binnenzijde trekt, wordt het portier ontgrendeld. Als u nogmaals aan de portierkruk trekt, gaat het portier open.

**Keyless Entry**

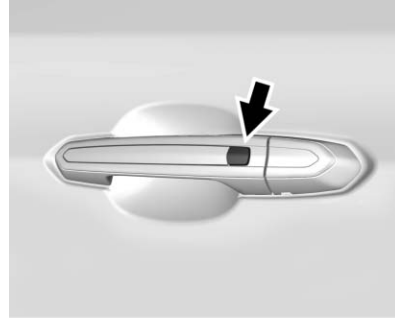

Druk op de knop vergrendelen/ontgrendelen wanneer de RKE-zender zich binnen 1 m (3 ft) van de bestuurdersportierkruk bevindt. Wanneer u bij het ontgrendelen de knop op het bestuurdersportier eenmaal indrukt, wordt alleen dat portier ontgrendeld. Als u binnen vijf seconden nogmaals op dezelfde knop drukt, worden alle passagiersportieren ontgrendeld. Zie *Centraal vergrendelingssysteem (RKE), werking* ⇨ *29*.

**Toegang tot cilinderslot bestuurdersportier (bij een geheel ontladen accu)**

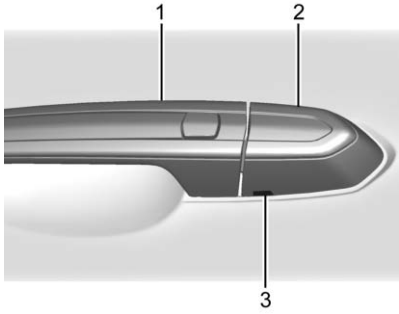


Om bij de slotcilinder te komen:

1. Trek de portierhandgreep (1) naar de geopende stand.
2. Steek de sleutel in de sleuf (3) onder aan de kap (2) en werk deze naar buiten.
3. Haal de kap (2) naar achteren en verwijder deze.
4. Gebruik de sleutel in de cilinder.

Om de kap te vervangen:

1. Trek de portierhandgreep naar de geopende stand.

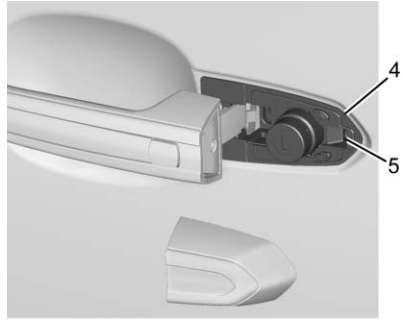


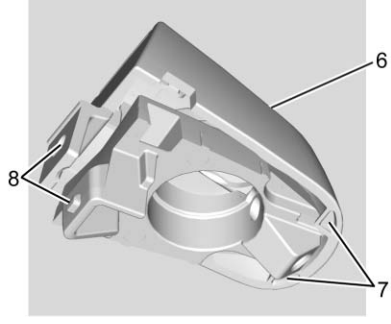


2. Steek de twee nokken (7) aan de achterkant van de kap (6) tussen de afdichting (4) en het metalen onderstuk (5).

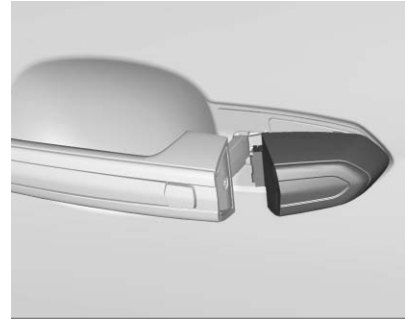

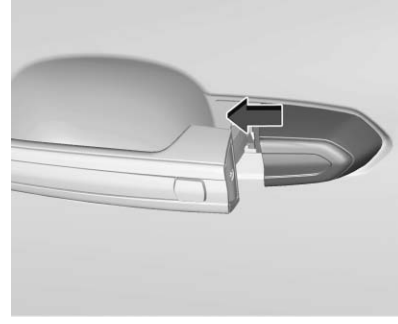

3. Haal de kap naar voren en duw tegen de voorkant ervan zodat de kap (8) weer vastklikt.
4. Laat de portierhandgreep los.

### Vrij draaiende sloten

De portierslotcilinder draait vrij als de verkeerde sleutel wordt gebruikt of als de juiste sleutel niet volledig in het slot wordt gestoken. Het loos draaien van het portierslot voorkomt dat het slot open wordt geforceerd. U kunt het slot weer resetten door het met de juiste sleutel volledig in het slot gestoken in de verticale stand te draaien. Verwijder de sleutel en steek hem weer in het slot. Als het slot zo niet wordt gereset, draait u de sleutel tot halverwege in het slot en herhaalt u de resetprocedure.

## Vergrendelingen elektrisch bediende portieren

🔒 **:** Indrukken om de portieren te vergrendelen.

🔓 **:** Indrukken om de portieren te ontgrendelen.

## Vertraagde vergrendeling

Met deze functie wordt het vergrendelen van de portieren tot vijf seconden vertraagd nadat alle portieren zijn gesloten.

De vertraagde vergrendeling is alleen in te schakelen wanneer u de beveiliging tegen buitensluiten hebt uitgeschakeld.

Bij het indrukken van 🔒 op de schakelaar voor de elektrische portiervergrendeling klinkt er, terwijl het portier open is, drie keer een geluidssignaal om aan te geven dat de vertraagde vergrendeling actief is.

De portieren vergrendelen automatisch vijf seconden nadat alle portieren zijn gesloten. Als een portier wordt geopend voordat de tijd verstreken is, gaan de vijf seconden automatisch opnieuw in wanneer alle portieren weer dicht zijn.

Druk nogmaals op 🔒 op de schakelaar voor de portiervergrendeling of druk op 🔒 op de RKE-zender om de portieren onmiddellijk te vergrendelen.

U kunt deze functie ook programmeren. Zie *Personalisering voertuig* ⇨ *154*.

## Automatische portiervergrendeling

Wanneer geprogrammeerd worden de portieren automatisch vergrendeld, wanneer alle portieren dicht zijn, het contact aanstaat en de auto uit P (parkeerstand) wordt gehaald.

Om de portieren te ontgrendelen:

- Druk op 🔓 op de schakelaar voor de elektrische portiervergrendeling.
- Schakel de versnellingsbak naar P (parkeerstand).

De automatische portiervergrendeling en -ontgrendeling kan worden geprogrammeerd. Zie *Personalisering voertuig* ⇨ *154*.

## Beveiliging tegen buitensluiten

Als het contact aan is of in ACC/ACCESSORY (acc/accessoire) staat en als u met geopend bestuurdersportier op de schakelaar voor de elektrische portiervergrendeling drukt, worden alle portieren vergrendeld en zal alleen het bestuurdersportier weer ontgrendelen.

Als bij uitgeschakelde motor wordt verzocht om te vergrendelen terwijl er een portier ontgrendeld is, controleert de auto of zich RKE-zenders in het interieur bevinden wanneer alle portieren zijn gesloten. Als een RKE-zender wordt aangetroffen en het aantal RKE-zenders in de auto niet is afgenomen, zal het bestuurdersportier worden ontgrendeld en tsjilpt de claxon drie keer.

U kunt "Bescherming tegen buitensluiten" handmatig negeren door met een geopend bestuurdersportier 🔓 ingedrukt te houden op de elektrische vergrendelingsschakelaar.

### Portier ontgrendelen ter beveiliging tegen buitensluiten

Als om vergrendeling wordt verzocht terwijl "Geen vergrendeling bij open portier" is geactiveerd, de auto is uitgeschakeld en het bestuurdersportier is geopend, worden alle portieren vergrendeld en zal alleen het bestuurdersportier weer ontgrendelen. De functie "Geen vergrendeling bij open portier" kan met behulp van de persoonlijke instellingenmenu's aan of uit worden gezet. Zie *Personalisering voertuig* ⇨ *154*.

## Veiligheidssloten

De auto heeft kindersloten in de achterportieren om te voorkomen dat de achterpassagiers de portieren van binnenuit openen.

### Handbediende kindersloten

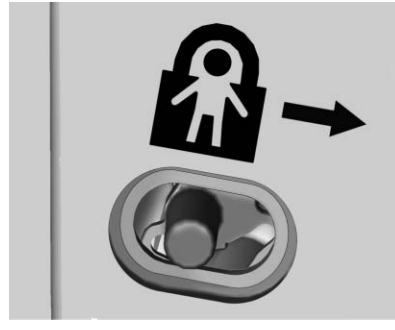

Indien aanwezig zit het kinderslot op de binnenrand van de achterportieren. Het kinderslot gebruiken:

1. Zet de hendel omlaag in de vergrendelde stand.
2. Sluit het portier.
3. Doe hetzelfde bij het andere achterportier.

Een achterportier openen terwijl het kinderslot is ingeschakeld:

1. Ontgrendel het portier met de binnenhandgreep, met de elektrische portiervergrendelingsschakelaar of met de RKE-zender.
2. Open het portier van buitenaf.

Wanneer het kinderslot ingeschakeld is, kunnen volwassenen en oudere kinderen het achterportier niet van binnenuit openen. Schakel de kindersloten uit om de portieren weer van binnenuit te kunnen openen.

Het kinderslot uitschakelen:

1. Ontgrendel het portier en open het van buitenaf.
2. Ontgrendel door de hendel omhoog te zetten. Doe hetzelfde bij het andere portier.

# Portieren

## KOFFERDEKSEL

**⚠ Waarschuwing**

Als wordt gereden met geopende achterklep of achterklep, of met voorwerpen die uitsteken tussen de klep en de carrosserie, kunnen uitlaatgassen de auto binnendringen. Uitlaatgassen bevatten koolmonoxide (CO) dat onzichtbaar en reukloos is. Het kan bewusteloosheid en zelfs de dood tot gevolg hebben.

Als u met geopende achterklep of achterklep moet rijden:

- Sluit alle ruiten.
- Zet de luchtmonden op of onder het bedieningspaneel helemaal open.
- Stel de klimaatregeling zo in dat alleen lucht van buiten naar binnen wordt geblazen

(Vervolg)

**Waarschuwing (Vervolg)**

en zet de ventilator op de hoogste stand. Zie “Klimaatregelsystemen” in het register.

Zie *motoruitlaat* ⇨ *210*.

Om de kofferbak te kunnen openen, moet de auto zijn uitgeschakeld of de schakelhendel in stand P (parkeerstand) staan.

## Handbediende kofferklep

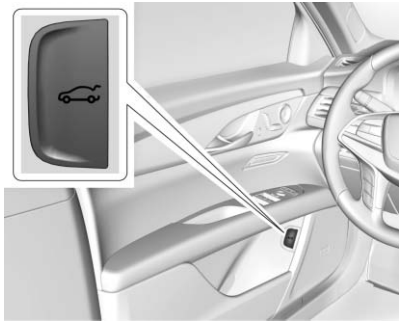

- Druk op op het bestuurdersportier.
- Druk snel tweemaal op de knop van de RKE-zender (Remote Keyless Entry).

- Duw, wanneer alle portieren ontgrendeld zijn, op het aanraakpaneel boven de kentekenplaat achter op de kofferklep.

U kunt voor passieve toegang de kofferbak openen terwijl de auto is vergrendeld door op het touchpad boven de kentekenplaat te drukken wanneer de RKE-zender zich binnen 1 m (3 ft) van de auto bevindt. Zie *Centraal vergrendelingssysteem (RKE), werking* ⇨ *29*.

Sluit de achterklep door aan de hendel te trekken. Gebruik de hendel niet als sjorpunt. Druk tijdens het sluiten van de kofferbak niet op het touchpad; hierdoor wordt de kofferklep ontgrendeld.

De kofferbak heeft een elektrische grendel. Als de voeding van de auto niet meer werkt of als de accu ontkoppeld is, gaat de kofferbak niet open. Gebruik als dit gebeurt de noodontgrendelingshendel kofferklep.

## Elektrisch bediende kofferklep

**⚠ Waarschuwing**

Uzelf of anderen kunnen gewond raken als ze door de elektrisch bediende kofferbak worden gegrepen. Zorg ervoor dat zich niemand bij de elektrisch bediende kofferbak bevindt als deze open of dicht gaat.

**Voorzichtig**

Monteer geen lastdrageraccessoires, zoals een fietsendrager of bagagerekken, op de kofferklep van een auto met een elektrisch bediende kofferklep. Hierdoor kan de elektrisch bediende kofferklep beschadigd raken.

Ga mits aanwezig als volgt te werk om de elektrisch bediende kofferklep te openen:

- Druk op op het bestuurdersportier en laat weer los. Het bestuurdersportier moet ontgrendeld zijn, het contact moet aan zijn of de permanente voeding accessoires (RAP) moet actief zijn.
- Druk snel tweemaal op op de RKE-zender.
- Druk op het touchpad op de achterkant van de kofferbak na het ontgrendelen van alle portieren of met de RKE-zender binnen bereik voor passieve toegang.

Controleer het gebied rondom de kofferbak om ervoor te zorgen dat de kofferklep bij het elektrisch sluiten niets raakt of wordt geblokkeerd.

Ga als volgt te werk om de elektrisch bediende kofferklep te sluiten:

- Druk op het bestuurdersportier in en houd vast totdat de kofferbak vergrendelt. Er klinkt een geluidssignaal en er verschijnt een bericht op het DIC wanneer de procedure voltooid is.

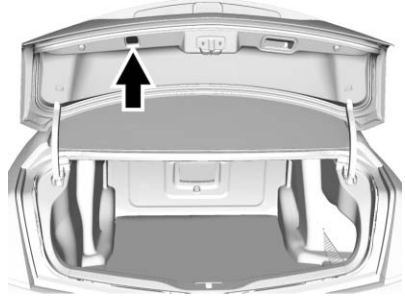

- Druk op de kofferklep op de knop voor de elektrisch bediende kofferklep.

Druk op een willekeurige kofferbakknop of op het touchpad om de elektrische bediening te stoppen. Bij opnieuw indrukken van een kofferklep beweegt het systeem in de omgekeerde richting. U sluit de kofferklep niet via het touchpad.

Forceer de kofferklep niet met de hand om deze te openen of sluiten tijdens een elektrisch bediende cyclus. De elektrisch bediende kofferklep werkt bij extreem lage temperaturen of bij herhaald in- en uitschakelen binnen korte tijd wellicht niet. De kofferbak kan met de hand worden geopend.

### Functies voor obstakeldetectie

Bij een obstakel tijdens het elektrisch bediend openen of sluiten keert een sluitende kofferbak om en stopt de elektrische bediening van een openende kofferbak. Als er meerdere obstakels tijdens dezelfde elektrische cyclus zijn, zal de elektrische bediening worden uitgeschakeld. Sluit de kofferklep na het wegnemen van de obstakels handmatig, opdat de normale functies van de elektrische bediening weer werken.

Als de auto wordt vergrendeld en de kofferbak door een obstakel niet kan sluiten en vergrendelen, klinkt de claxon als waarschuwing dat de kofferbak niet gesloten is.

## Handsfree bediende kofferklep

Mits aanwezig werkt de elektrisch bediende kofferklep ook via een schoppende beweging onder de achterbumper. De RKE-zender moet zich binnen 1 m (3 ft) bevinden.

De handsfree bediening werkt niet terwijl de kofferklep beweegt. Gebruik een van de knoppen van de elektrisch bediende kofferklep om de beweging ervan te onderbreken.

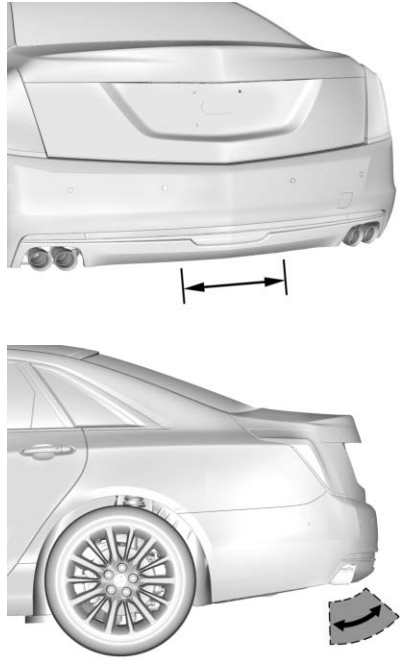

U bedient het systeem door met uw voet in een snelle beweging recht omhoog onder het midden van de achterbumper te trappen en weer terug te trekken.

- Slinger uw voet niet opzij heen en weer.
- Houd uw voet niet onder de bumper; het gaat niet werken.
- Raak de kofferklep niet aan totdat deze niet meer beweegt.
- In sommige situaties werkt deze functie wellicht niet. Bedien de elektrisch bediende kofferklep als deze niet op de schoppende beweging reageert op een andere manier of start de auto opnieuw om de functie weer te activeren.

Bij het sluiten van de elektrisch bediende kofferklep via deze functie is er een korte vertraging. De achterlichten gaan knipperen en er klinkt een geluidssignaal. Loop weg van de kofferbak voordat deze beweegt.

## Doorvoer achterbank

Gebruik het doorvoerluik van de achterbank wanneer u lange voorwerpen moet vervoeren. Zie *Doorvoerluik achterbank* ⇨ *73*.

### Noodontgrendeling kofferbak

**Voorzichtig**

Gebruik de hendel voor noodontgrendeling van de achterklep niet om voorwerpen in de kofferruimte aan vast te maken. Hierdoor kan de hendel beschadigd raken.

Op de pal op de kofferklep zit een hendel voor noodontgrendeling die oplicht in het donker. Na blootstelling aan licht. Trek aan de ontgrendelhendel om de kofferbak van binnenuit te openen.

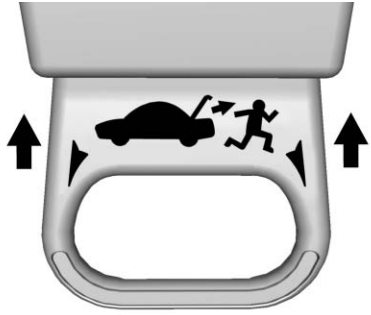

Wanneer u de noodontgrendeling van de kofferbak hebt uitgetrokken, moet u de hendel terugduwen in de gleuf.

# Autodiefstalbeveiliging

## Autobeveiliging

Deze auto heeft antidiefstalfuncties, al is het hierdoor niet onmogelijk de auto te stelen.

## Autoalarmsysteem

Deze auto is uitgerust met een antidiefstal-alarmsysteem.

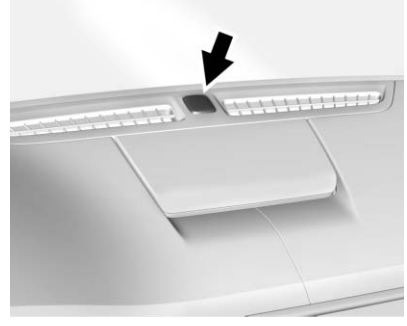

Het lampje op het instrumentenpaneel vlakbij de voorruit geeft de systeemstatus aan.

**Uit :** Het alarmsysteem is niet geactiveerd.

**Blijft branden :** De auto is beveiligd tijdens de vertraging om het systeem in te schakelen.

**Snel knipperen :** Auto is niet beveiligd. Een portier, de motorkap of de kofferbak is open.

**Langzaam knipperen :** Het alarmsysteem is geactiveerd.

## Het alarmsysteem activeren

1. Zet de auto uit.
2. Vergrendel de auto op een van de onderstaande drie manieren:
   - Gebruik de RKE-zender.
   - Gebruik het Keyless Entry-systeem.
   - Terwijl er een portier open staat, druk op 🔒 aan de binnenkant van het portier.
3. Na 30 seconden wordt het alarmsysteem geactiveerd en begint het lampje langzaam te knipperen om aan te geven dat het alarmsysteem actief is. Door 🔒 op de RKE-zender een tweede keer in te drukken wordt de vertraging van 30 seconden genegeerd en activeert het alarmsysteem onmiddellijk.

Het autoalarmsysteem wordt niet geactiveerd als de portieren met de sleutel worden vergrendeld.

Als u het bestuurdersportier opent zonder eerst te ontgrendelen met de RKE-zender, klinkt de claxon en gaan de lichten knipperen om aan te geven dat de alarmvoorbereidingsfase van start gaat. Als u gedurende de alarmvoorbereidingsfase van 10 seconden de auto niet start of het portier niet ontgrendeld door 🔓 op de RKE-zender in te drukken, wordt het alarm geactiveerd.

Het alarm wordt ook geactiveerd, als een passagiersportier, de kofferklep of de motorkap worden ontgrendeld zonder eerst het systeem te deactiveren. Wanneer het alarm is ingeschakeld, gaan de richtingaanwijzers knipperen en klinkt de claxon ongeveer 30 seconden. Het alarmsysteem wordt opnieuw ingeschakeld voor de volgende ongeoorloofde gebeurtenis.

## Alarmsysteem deactiveren

Om het alarmsysteem te deactiveren of het alarm uit te schakelen als het is afgegaan:

- Druk op 🔓 op de RKE-zender.
- Ontgrendel de auto via het Keyless Entry-systeem.
- Start de motor.

Om te voorkomen dat het alarm per ongeluk afgaat:

- Vergrendel de auto met nadat alle inzittenden zijn uitgestapt en alle portieren dichtstaan.
- Ontgrendel een portier altijd met de RKE-zender of gebruik het Keyless Entry-systeem.

Het ontgrendelen van het bestuurdersportier met de sleutel deactiveert niet het systeem en zet het alarm ook niet uit.

### Poging tot inbraak herkennen

Als 🔓 op de RKE-zender wordt ingedrukt, de claxon en de lichten knipperen klinkt drie keer, is er een eerder alarm opgetreden terwijl het systeem geactiveerd was.

Als het alarm geactiveerd is, verschijnt er een bericht op het Driver Information Center (DIC).

### Hellingsensor en inbraaksensor sirene

Naast de standaardfuncties van het anti-diefstalsysteem beschikt dit systeem wellicht ook over een anti-inbraakalarm, hellingsensor en inbraaksensor.

De sirene produceert een akoestisch alarmsignaal dat verschilt van de claxon. De sirene heeft zijn eigen stroombron en kan een alarmsignaal geven, als er met de accu van de auto wordt geknoeid.

De hellingsensor kan het alarm laten afgaan bij detectie van autobeweging, zoals een wijziging in de positie van de auto.

De inbraaksensor bewaakt het interieur van de auto en kan het alarm activeren als de sensor ervan constateert dat een onbevoegd persoon zich toegang tot de auto probeert te verschaffen. Laat geen passagiers of dieren in de auto achter wanneer de inbraaksensor is ingeschakeld.

Doe het volgende alvorens het anti-diefstalsysteem en de inbraaksensor in te schakelen:

- Let erop dat alle portieren en ruiten helemaal dichtstaan.
- Zet alle losse spullen, zoals zonnebrillen, vast.
- Controleer of er geen voorwerpen voor de sensoren aan de plafondconsole voorin hangen.

### Deactiveringsschakelaar hellings- en inbraaksensoren

U wordt geadviseerd de hellings- en inbraaksensoren te deactiveren, als u huisdieren in de auto achterlaat of als de auto op een ander voertuig (of veerverbinding) wordt vervoerd.

Druk terwijl de auto uitstaat op op de plafondconsole voorin. Het controlelampje gaat tijdelijk branden om aan te geven dat de sensoren de rest van de activeringscyclus van het alarmsysteem uitgeschakeld zijn.

## Startonderbreker

Zie *Verklaring van Conformiteit* ⇨ *347*.

## Werking startonderbreker

Deze auto is uitgerust met een passief anti-diefstalsysteem.

Het systeem hoeft niet handmatig te worden geactiveerd of gedeactiveerd.

De startonderbreking wordt automatisch ingeschakeld als de motor wordt afgezet.

Het startblokkeringssysteem wordt op onscherp gezet wanneer de auto wordt gestart of het contact in ACC/ACCESSORY (acc/accessoire) staat en er een werkende zender in de auto ligt.

Het alarmlampje op de instrumentengroep gaat branden als er een probleem is met het in- of uitschakelen van het diefstalalarmsysteem.

Het systeem beschikt over een of meer RKE-zenders die bij een startbeveiligingseenheid in de auto horen. De auto kan alleen starten met de juiste bijbehorende RKE-zenders. Mocht de zender ooit beschadigd raken, dan kunt u uw voertuig wellicht niet starten.

Bij het starten van de auto kan het alarmlampje kort oplichten wanneer het contact wordt ingeschakeld.

Als de motor niet start en het alarmlampje blijft branden, is er een probleem met het systeem. Zet het contact uit en probeer het opnieuw.

Als het voertuig niet in een andere contactstand (ACC/ACCESSORY, ON, OFF) kan worden gezet en de RKE-zender intact lijkt, probeer dan een andere zender. Of u kunt proberen de zender in de zenderhouder op de middenconsole te plaatsen.

Als de contactstanden niet met de andere zender kunnen worden veranderd, dan moet uw auto naar de garage. Als de contactstanden wel kunnen worden veranderd, kan de eerste zender defect zijn. Ga naar uw dealer.

Het startbeveiligingssysteem kan nieuwe of vervangende RKE-zenders inlezen. Voor de auto kunnen maximaal acht zenders worden geprogrammeerd. Zie “Zenders voor de auto programmeren” bij *Centraal vergrendelingssysteem (RKE), werking* ⇨ *29* voor het programmeren van extra zenders.

Laat de sleutel of de zender waarmee het antidiefstalsysteem in- of uitgeschakeld moet worden, nooit achter in de auto.

# Buitenspiegels

## Bolle spiegels

**⚠ Waarschuwing**

Een bolle spiegel kan voorwerpen, zoals andere auto's, verder weg doen lijken dan ze daadwerkelijk zijn. Als u te scherp draait om naar de rechterbaan te gaan, kunt u rechts een auto raken. Controleer de binnenspiegel of kijk over uw schouder voordat u van baan wisselt.

De spiegel aan passagierszijde is bolvormig. Het oppervlak van een bolle spiegel is gebogen, zodat vanuit de bestuurdersstoel meer te zien is.

## Elektrisch bediende buitenspiegels

1. Zet de schakelaar naar L (links) of R (rechts) om de spiegel aan bestuurders- of passagierszijde te kiezen.
2. Druk op een van de vier pijltjes om de spiegel te bewegen.
3. Zet de keuzeschakelaar op ● om de spiegelkeuze te annuleren.

### Spiegels met geheugenfunctie

De auto heeft mogelijk spiegels met geheugenfunctie. Zie *Stoelen met geheugen* ⇨ *65*.

### Waarschuwing voor rijstrookwisseling (LCA)

De auto heeft mogelijk LCA. Zie *Waarschuwing voor rijstrookwisseling (LCA)* ⇨ *250*.

### Richtingaanwijzer

De auto is voorzien van richtingaanwijzers in de spiegelbehuizingen. Bij het aangeven van richting of het gebruik van de alarmknipperlichten gaat dit licht knipperen.

## Inklapbare spiegels

### Elektrisch inklapbare spiegels

Druk op het bedieningspaneel op het pijltje omlaag terwijl de keuzeschakelaar op ● staat. Druk opnieuw hierop om uit te klappen.

### Automatisch inklapbare spiegels

Houd als deze optie aanwezig is 🔒 op de RKE-zender gedurende ongeveer één seconde ingedrukt om de buitenspiegels automatisch in te klappen. Houd 🔓 op de RKE-zender gedurende

ongeveer één seconde ingedrukt om ze uit te klappen. Zie *Centraal vergrendelingssysteem (RKE), werking ⇨ 29*.

U kunt deze functie in- of uitschakelen via Persoonlijke instellingen. Zie *Personalisering voertuig ⇨ 154*.

## Verwarmde spiegels

De achterruitverwarming verwarmt ook de buitenspiegels.

REAR **:** Druk om de spiegels te verwarmen.

Zie *Automatisch klimaatregelsysteem (Vierdubbele zone) ⇨ 178* of *Automatisch klimaatregelsysteem (Dubbele zone) ⇨ 185*.

## Automatisch dimmende spiegel

De auto heeft aan de bestuurderszijde een automatisch dimmende buitenspiegel. De spiegel past zich automatisch aan de schittering van de koplampen achter u aan.

## Kantelbare spiegels voor achteruitrijden

Wanneer de auto is uitgerust met stoelgeheugens, kantelt de spiegel aan passagiers- en/of bestuurderszijde naar een vooraf geselecteerde stand wanneer de achteruitversnelling (R) geselecteerd wordt. Bij parallel parkeren is de stoeprand dan beter zichtbaar.

De spiegel(s) gaat of gaan terug naar de oude stand wanneer:

- De auto uit de achteruitversnelling (R) wordt gezet of circa 30 seconden in de achteruitverstelling (R) blijft staan.
- Het contact wordt uitgezet.
- Met de auto in achteruitversnelling (R) boven een ingestelde snelheid wordt gereden.

Zie *Personalisering voertuig ⇨ 154* om deze functie aan of uit te zetten.

# Binnenspiegels

Stel de binnenspiegel in voor een duidelijk zicht op het gebied achter uw voertuig.

Spuit geen glasreiniger rechtstreeks op de spiegel. Gebruik een zachte, licht vochtige doek.

## Automatisch ontspiegelende achteruitkijkspiegel

De auto heeft een automatisch dimmende achteruitkijkspiegel. De spiegel vermindert het verblindende licht van koplampen achter u automatisch. De dimfunctie wordt ingeschakeld zodra de auto wordt gestart.

## Spiegel camera achter

Indien aanwezig, biedt de automatisch dimmende spiegel een groothoekcamerabeeld van het gebied achter de auto.

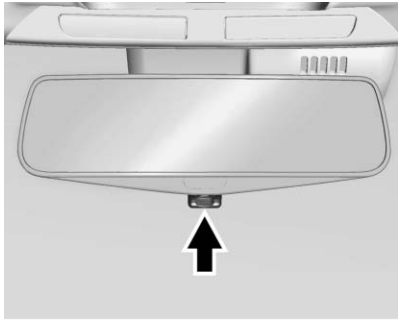

Trek de nok naar achteren om het display in te schakelen. Druk de nok naar voren om het uit te schakelen. Na uitschakelen dimt de spiegel automatisch. Stel de spiegel zo af dat u goed zicht op het gebied achter de auto hebt, wanneer het display uitstaat.

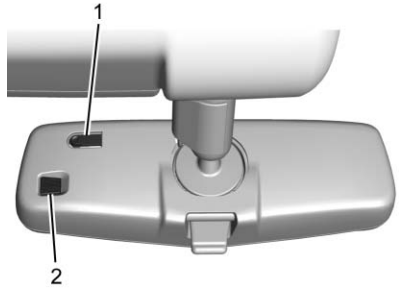


Druk voor het afstellen van de helderheid op de knop (1) op de achterkant van de achteruitkijkspiegel zonder de lichtsensor (2) af te dekken.

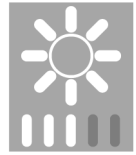

Met elke druk op de knop doorloopt de helderheid de volgende van vijf standen.

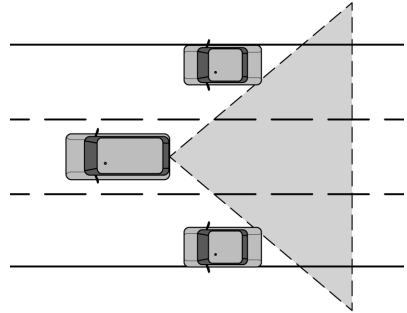

**⚠ Waarschuwing**

De spiegel van de camera achter (RCM) beperkt zicht heeft. Delen van de weg, voertuigen en andere objecten zijn mogelijk niet zichtbaar. Rijd of parkeer niet alleen op deze camera. Objecten kunnen dichterbij zijn dan dat ze lijken. Kijk bij het wisselen van rijstrook of invoegen in de buitenspiegels of over uw schouder. Als u dat niet doet, kan dat letsel, de dood of schade aan de auto tot gevolg hebben.

De camera die de beelden voor de achteruitkijkspiegel met video (RCM) levert, zit boven de kentekenplaat, naast de achteruitkijkcamera (RVC).

Zie *Ruitenwisser/sproeier* ⇨ *118* om de achteruitkijkcamera te reinigen.

### Problemen oplossen

Laat als de nok naar achteren staat en er een blauw scherm en op de spiegel verschijnen en het display afsluit het systeem door uw dealer nakijken.

De RCM werkt mogelijk niet goed of geeft geen helder beeld als:

- Het systeem wordt verblind door de zon of koplampen. Hierdoor kunnen voorwerpen onzichtbaar worden.
- Er vuil, sneeuw of ander gruis op de lens van de camera zit. Reinig de lens met een zachte vochtige doek.
- De achterkant van de auto beschadigd is en de stand en de montagehoek van de camera veranderd is.

## Ruiten

**⚠ Waarschuwing**

Laat nooit een kind, een hulpeloze oudere of een dier alleen achter in een auto, vooral niet met de ramen gesloten bij warm of zeer warm weer. Ze kunnen worden overvallen worden door de extreme hitte en een hitteberoerte kan permanent of zelfs dodelijk letsel tot gevolg hebben.

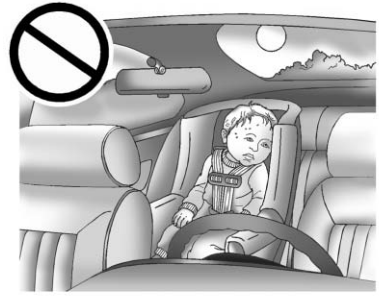

De aerodynamica van de auto is ontworpen om het brandstofverbruik te verbeteren. Dat kan resulteren in een pulserend geluid wanneer een van de ruiten achter geopend is en de ruiten voor gesloten zijn. Open om het rijgeluid te beperken een van de voorportierruiten of het zonnedak (indien aanwezig).

## Elektrisch bedienbare ruiten

**⚠ Waarschuwing**

Kinderen kunnen bekneld raken door een bewegende ruit, waardoor ze ernstig of dodelijk letsel op kunnen lopen. Laat de RKE-zender nooit in de auto achter als er kinderen in de auto zitten. Als er kinderen op de achterbank zitten, gebruik dan de blokkeerschakelaar om te voorkomen dat de ruiten worden bediend. Zie *Sleutels* ⇨ *28*.

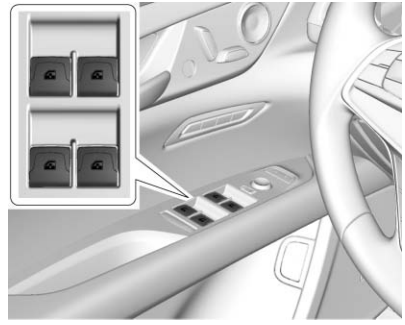

De elektrisch ruiten werken alleen wanneer het contact aan of in ACC/ ACCESSORY (acc/accessoire) staat of wanneer de permanente voeding accessoires (RAP) actief is. Zie *RAP* ⇨ *208*.

U opent of sluit de ruit door op de ruitschakelaar te drukken resp. eraan te trekken.

De ruiten worden mogelijk tijdelijk uitgeschakeld als ze binnen een korte tijd herhaaldelijk worden gebruikt.

### Ruitbediening uitschakelen

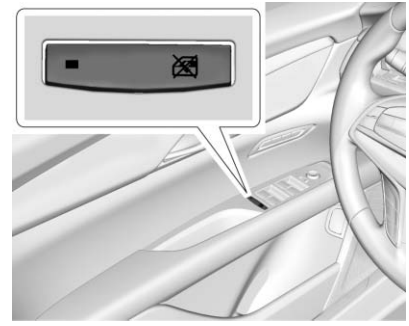

Door deze functie werken de passagiersruiten achter niet meer.

- Druk op om de blokkeerfunctie van de achterruiten in te schakelen. Na het inschakelen brandt het verklikkerlichtje.
- Druk opnieuw op om uit te schakelen.

## Ruiten snel openen/sluiten

Alle ruiten kunnen zonder vasthouden van de ruitschakelaar worden geopend. U opent de ruit versneld door de schakelaar helemaal in te drukken en snel los te laten.

Trek mits aanwezig de ruitschakelaar helemaal omhoog en laat deze snel los om de ruit versneld te sluiten.

U stopt het versneld bewegen van de betreffende ruit door de ruitschakelaar even in dezelfde richting te drukken of te trekken.

## Automatisch ruitomkeersysteem

Bij de snelsluitfunctie gaat de ruit bij contact met een obstakel de andere kant op. Bij extreme koude of ijs gaat de ruit mogelijk automatisch de andere kant op. De ruit werkt na het wegnemen van het obstakel of het verhelpen van het probleem weer normaal.

## Automatisch omkeersysteem negeren

**⚠ Waarschuwing**

Als de negeerfunctie van het automatische omkeersysteem actief is, keert de ruit niet automatisch om. Uzelf of anderen kunnen gewond raken en de ruit kan beschadigen. Voordat u de negeerfunctie van het automatisch omkeersysteem gebruikt, moet u ervoor zorgen dat er zich geen personen of obstakels bij de ruit bevinden.

Wanneer de motor aan is, negeert u het automatisch omkeersysteem door aan de ruitschakelaar te trekken en deze vast te houden als deze door de situatie niet wil sluiten.

## Elektrisch bediende ruiten programmeren

Als de accu losgekoppeld of leeg is geweest, kan het nodig zijn opnieuw te programmeren. Als de ruit niet versneld omhoog kan komen, moet u het versneld sluiten van de ruit programmeren:

1. Sluit alle portieren.
2. Zet het contact aan of in ACC/ACCESSORY (acc/accessoire).
3. Open de te programmeren ruit een stukje. Sluit deze vervolgens en blijf na het volledig sluiten van de ruit aan de schakelaar trekken.
4. Open de ruit en blijf na het volledig openen van de ruit nog even op de schakelaar drukken.

## Ruitbediening op afstand

Indien aanwezig, biedt deze functie de mogelijkheid om alle ruiten op afstand te openen. Druk indien ingeschakeld in Persoonlijke instellingen op 🔓 op de RKE-zender en houd ingedrukt. Zie *Personalisering voertuig* ⇨ *154*.

## Zonnekleppen

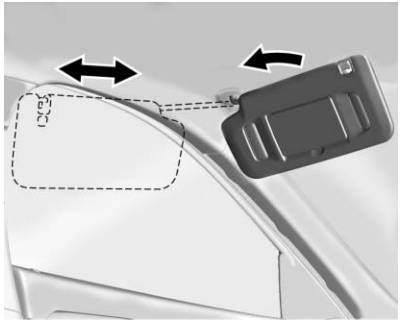

Trek de zonneklep omlaag om de schittering te blokkeren. Maak de zonneklep los van de centrale bevestiging om deze naar de zijruit te draaien of om deze langs de stang te verlengen.

## Achterruit, zonneklep

Indien aanwezig schakelaar indrukken en loslaten. Het zonnescherm achter schuift volledig uit. Druk de schakelaar nogmaals kort in om het zonnescherm te sluiten. Het zonnescherm wordt dan helemaal gesloten.

Wanneer u de auto in de stand R (Achteruit) schakelt, wordt het zonnescherm achterruit automatisch ingetrokken als het uitgeschoven is. Het kan na korte tijd weer uitschuiven wanneer u naar de stand D (Drive) schakelt.

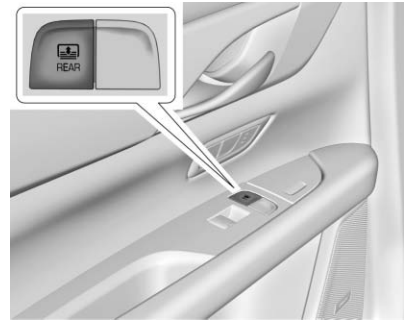


Op het achterportierpaneel zit ook een knop voor het zonnescherm achterruit.

### Zonneschermen bij deuren achterpassagiers

Indien aanwezig, trekt u aan de hendel om het zonnescherm omhoog te trekken naar de houder bovenaan de ruit.

Gebruik de hendel om het zonnescherm te sluiten. Houd de hendel vast terwijl het scherm wordt ingetrokken.

# Dak

## Zonnedak

Een eventueel zonnedak werkt alleen als het contact aan is of in ACC/ACCESSORY (acc/accessoire) staat of de permanente voeding voor accessoires (RAP) actief is. Zie *Standen contactslot* ⇨ *204* en *RAP* ⇨ *208*.

1. SLIDE-schakelaar
2. TILT-schakelaar

### Schuifschakelaar

**Snel openen/snel sluiten :** Houd de achter- of voorkant van SLIDE (1) tot de tweede stand ingedrukt om het zonnedak snel te openen of snel te sluiten.

**Openen/sluiten (handmatige modus) :** Houd de achterkant van SLIDE (1) tot de eerste stand ingedrukt om het zonnedak te openen. Houd de voorkant van SLIDE (1) tot de eerste stand ingedrukt om het zonnedak te sluiten.

### Kantelschakelaar

**Ventilatiefunctie :** Druk op de voorkant van TILT (2) en houd deze vast om het zonnedak in de ventilatiestand te zetten. Houd de achterkant van TILT (2) ingedrukt om de ventilatieopening van het zonnedak te sluiten.

## Elektrisch bediende zonneschermen

Druk indien aanwezig op F om het zonnescherm schuifdak voor te openen of te sluiten.

Druk indien aanwezig op R om het zonnescherm schuifdak achter te openen of te sluiten.

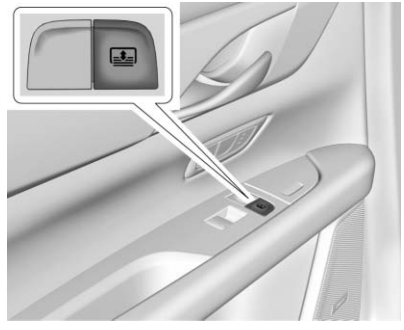

Op de achterportierpanelen zitten knoppen voor het zonnescherm schuifdak achter. Druk op om te openen of te sluiten.

### Automatische omkeerfunctie

Het zonnedak heeft een automatisch omkeersysteem dat alleen actief is wanneer het zonnedak in de snelsluitmodus wordt bediend.

Als er bij het versneld sluiten een obstakel in de weg zit, detecteert het omkeersysteem een obstakel, stopt het zonnedak en gaat het weer open.

Als het systeem door vorst of andere factoren niet wil sluiten, negeert u de functie door het zonnedak in de handmatige modus te sluiten. Laat om de beweging te stoppen de schakelaar los.

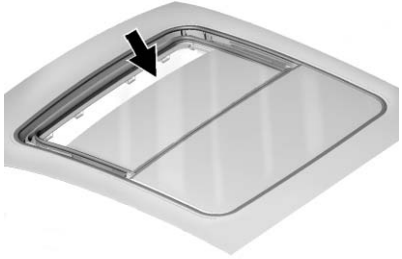

Vuil en vuildeeltjes kunnen zich ophopen op de afdichting of de geleiding van het zonnedak. Hierdoor kan er een probleem met de bediening van het zonnedak of overmatig geluid ontstaan. Hierdoor kan het wateraf-voersysteem ook verstopt raken. Open het zonnedak zo nu en dan om eventuele obstakels of loszittend vuil te verwijderen. Reinig de afdichtingen van het zonnedak en het dak met een schone doek, milde zeep en water. Verwijder niet het vet van het zonnedak.

Het is een normaal verschijnsel dat er water in het waterafvoersysteem lekt.

# Stoelen en veiligheidssystemen


## Hoofdsteunen
Hoofdsteunen ..... 60

## Voorstoelen
Elektrisch verstelbare stoel afstellen ..... 62
Lendensteun afstellen ..... 62
Dijsteun afstellen ..... 63
Verstelbare rugleuningen ..... 64
Stoelen met geheugen ..... 65
Voorstoelen met stoelverwarming en -ventilatie ..... 68
Massage ..... 70

## Achterbank
Achterbanken ..... 70
Lendensteun afstellen ..... 72
Achterstoelen met stoelverwarming en -ventilatie ..... 72
Doorvoerluik achterbank ..... 73

## Veiligheidsgordels
Veiligheidsgordels ..... 73
Correct dragen van veiligheidsgordels ..... 75
Heup-schoudergordel ..... 76
Gebruik van veiligheidsgordels tijdens de zwangerschap ..... 79
Veiligheidssysteemcontrole ..... 79
Verzorging veiligheidsgordels ..... 80
Onderdelen van het veiligheidsgordelsysteem vervangen na een ongeval ..... 80

## Airbagsysteem
Airbagsysteem ..... 81
Waar zijn de airbags? ..... 82
Wanneer wordt een airbag opgeblazen? ..... 84
Waardoor wordt een airbag opgeblazen? ..... 85
Hoe wordt een airbag in bedwang gehouden? ..... 85
Wat ziet u nadat een airbag is opgeblazen? ..... 85
Passagiersdetectiesysteem ..... 87
Onderhoud aan met airbags uitgeruste auto ..... 91
Uitrusting toevoegen aan met airbags uitgeruste auto ..... 91
Airbagsysteem controleren ..... 92
Onderdelen airbagsysteem vervangen na een aanrijding ..... 92

## Kinderzitjes
Oudere kinderen ..... 93
Baby's en kleine kinderen ..... 94
Kinderzitjes ..... 97
Waar wordt het kinderzitje geplaatst ..... 98
ISOFIX-kinderzitjes ..... 105
Kinderzitjes vastzetten (Met de veiligheidsgordel op de achterbank) ..... 105
Kinderzitjes vastzetten (Met de veiligheidsgordel op de voorstoel) ..... 107

## Voetgangerbeschermingssysteem
Voetgangerbeschermingssysteem ..... 110

# Hoofdsteunen

De voorstoelen van de auto hebben verstelbare hoofdsteunen op de buitenste zitplaatsen.

**⚠ Waarschuwing**

Wanneer de hoofdsteunen niet goed zijn gemonteerd en afgesteld, hebben de inzittenden bij een ongeval meer kans op nek-/rugletsel. Rijd niet weg voordat de hoofdsteunen van alle inzittenden goed zijn gemonteerd en afgesteld.

Als uw auto neerklapbare hoofdsteunen achter heeft, zet deze dan altijd helemaal rechtop als er daar een inzittende plaatsneemt.

Stel de hoofdsteun zo af dat de bovenkant van de hoofdsteun even hoog is als de bovenkant van het hoofd van de inzittende. Deze positie vermindert de kans op nekletsel bij een ongeval.

## Voorstoelen

De voorstoelen van de auto hebben verstelbare hoofdsteunen op de buitenste zitplaatsen.

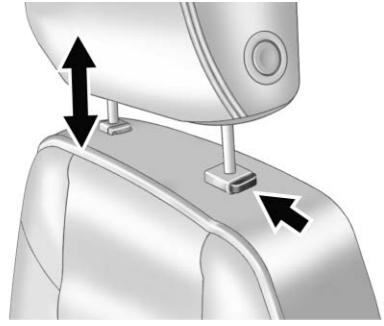

Trek de hoofdsteun uit om deze hoger te zetten. Probeer de hoofdsteun te bewegen om er zeker van te zijn dat deze is vergrendeld.

Om de hoofdsteun lager te zetten, drukt u op de knop boven op de rugleuning en duwt u de hoofdsteun omlaag. Probeer de hoofdsteun te bewegen nadat u de knop hebt losgelaten, om er zeker van te zijn dat de hoofdsteun goed vastklikt.

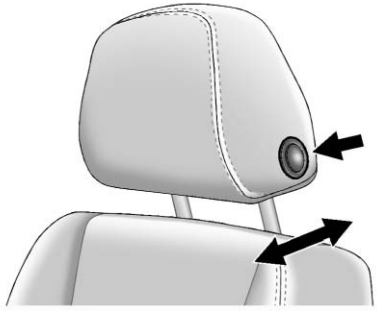

U kunt de voorste en achterste stand van de hoofdsteun aanpassen.

Om de hoofdsteun naar voren of naar achteren te verstellen, drukt u op de knop aan de zijkant van de hoofdsteun en trekt u de steun naar voren of achteren tot de gewenste vergrendelstand. Probeer de hoofdsteun te bewegen nadat u de knop hebt losgelaten, om er zeker van te zijn dat de hoofdsteun goed vastklikt.

De hoofdsteunen van de buitenste zitplaatsen zijn niet ontworpen om te kunnen worden verwijderd.

## Achterbank

In het voertuig zijn de buitenste zitplaatsen achterin voorzien van verstelbare hoofdsteunen.

De hoogte van de hoofdsteun kan worden aangepast. Trek de hoofdsteun uit om deze hoger te zetten. Probeer de hoofdsteun te bewegen om er zeker van te zijn dat deze is vergrendeld.

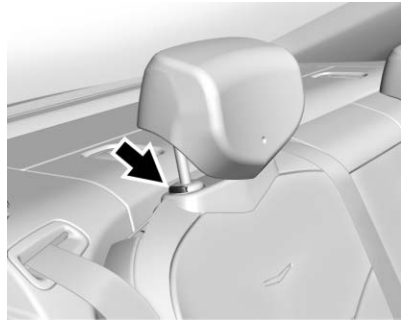

Om de hoofdsteun lager te zetten, drukt u op de knop boven op de rugleuning en duwt u de hoofdsteun omlaag. Probeer de hoofdsteun te bewegen nadat u de knop hebt losgelaten, om er zeker van te zijn dat de hoofdsteun goed vastklikt.

Stel de hoofdsteun altijd zo af dat de bovenkant van de hoofdsteun even hoog is als de bovenkant van het hoofd van de inzittende.

De hoofdsteunen van de buitenste zitplaatsen achterin kunnen niet worden verwijderd.

De hoofdsteunen achter zijn niet ontworpen om te kunnen worden ingeklapt.

# Voorstoelen

## Elektrisch verstelbare stoel afstellen

**⚠ Waarschuwing**

U kunt de macht over het stuur verliezen, als u tijdens het rijden de bestuurdersstoel probeert te verstellen. Verstel de bestuurdersstoel daarom alleen wanneer de auto stilstaat.

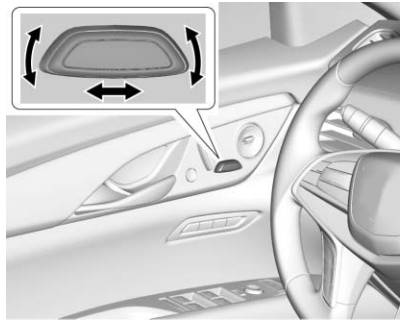

Platinum-stoel afgebeeld, Base- en Uplevel-stoelen vergelijkbaar

Afstellen:

- Zet de stoel naar voren of achteren door de knop naar voren of achteren te schuiven.
- Zet de voorkant van de zitting hoger of lager door de voorkant van de knop omhoog of omlaag te bewegen.
- Zet de stoel omhoog of omlaag door de achterkant van de knop omhoog of omlaag te bewegen.

Voor het verstellen van de rugleuning, zie *Verstelbare rugleuningen* ⇨ *64*.

Voor het verstellen van de lendensteun, zie *Lendensteun afstellen* ⇨ *62*.

Bepaalde auto's zijn uitgerust met een functie die een trilwaarschuwing in de bestuurdersstoel activeert om te helpen botsingen tegen te gaan. Zie *Systemen voor bestuurdersondersteuning* ⇨ *233*.

## Lendensteun afstellen

### Standaard lendensteunverstelling

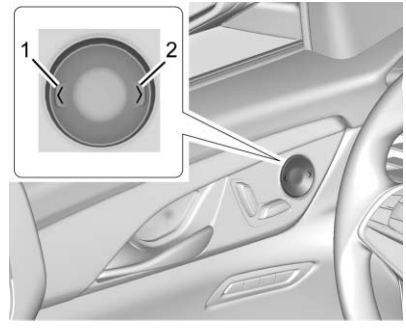


Basisstoel

Lendensteun verstellen, indien aanwezig:

- Druk op Vooruit (2) om de lendensteun naar voren te verstellen.
- Druk op Achteruit (1) om de lendensteun naar achteren te verstellen.

### Verstelling uplevel-lendensteun en -bovenrugsteun

Indien aanwezig, moet het contact aan zijn om alle uplevel-stoelfuncties te kunnen gebruiken.

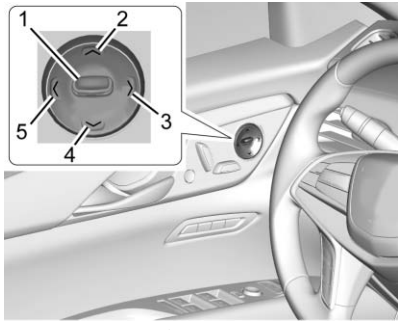


Platinum-stoel

1. Multifunctionele knop
2. Omhoog
3. Vooruit
4. Omlaag
5. Achteruit

1. Lendensteun verstellen, indien aanwezig: Wissel met de multifunctionele knop (1) tussen de standen om de beschikbare stoelopties op het infotainmentdisplay te bekijken.
2. Selecteer de lendensteun.
   - Druk op Omhoog (2) om de lendensteun omhoog te zetten.
   - Druk op Vooruit (3) om de lendensteun naar voren te verstellen.
   - Druk op Omlaag (4) om de lendensteun omlaag te zetten.
   - Druk op Achteruit (5) om de lendensteun naar achteren te verstellen.

Bovenrugsteun, indien aanwezig, verstellen:

1. Wissel met de multifunctionele knop (1) tussen de standen om de beschikbare stoelopties op het infotainmentdisplay te bekijken.
2. Selecteer de bovenrugsteun.
3. Druk op Vooruit (3) om de steun naar voren te verstellen of op Achteruit (5) om de steun naar achteren te verstellen.

## Dijsteun afstellen

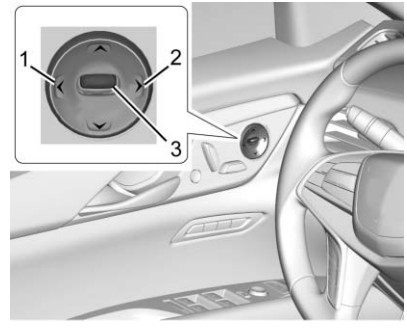

Dijbeensteun verstellen, indien aanwezig:

1. Wissel met de multifunctionele knop (3) tussen de standen om de beschikbare stoelopties op het infotainmentdisplay te bekijken.
2. Selecteer de kussenlengteverstelling.
3. Houd de knop naar voren (2) gedrukt voor meer en naar achteren (1) voor minder kussenlengte.

## Verstelbare rugleuningen

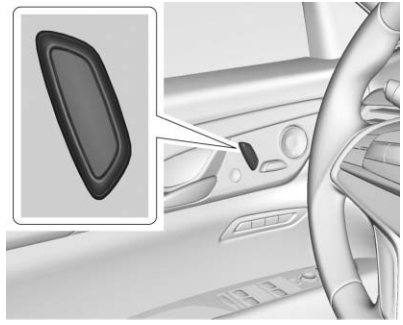

Platinum-stoel afgebeeld, Base- en Uplevel-stoelen vergelijkbaar

Afstellen:

- Kantel de bovenkant van de knop achterwaarts om de rugleuning naar achteren te verstellen.
- Draai de bovenkant van de knop naar voren om de rugleuning hoger te zetten.

### ⚠ Waarschuwing

Achterovergeleund zitten onder het rijden kan gevaarlijk zijn. De veiligheidsgordels bieden bij gebruik in een dergelijke houding onvoldoende bescherming.

De schouderband ligt niet plat tegen het lichaam. Maar zich juist voor u bevindt. Bij een ongeval kut u erin blijven hangen en nekletsel of ander letsel oplopen.

De heupgordel kan over de buik omhoogglijden. De gordel oefent zijn kracht uit, maar niet op uw heupbeenderen. Hierdoor kunt u ernstig inwendig letsel oplopen.

Voor een goede bescherming onder het rijden, moet u de rugleuning rechtop zetten. Ga goed tegen de rugleuning zitten en draag de veiligheidsgordel op de juiste manier.

Leg de rugleuning niet plat onder het rijden.

## Stoelen met geheugen

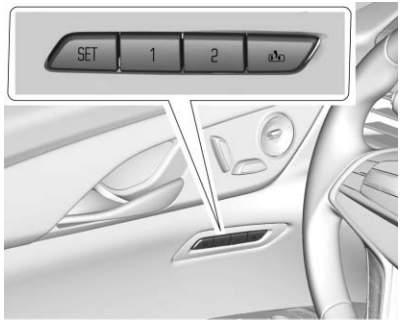


Eventuele stoelen met geheugen bieden twee verschillende bestuurders de mogelijkheid om elk hun eigen unieke stoelpositie op te slaan en op te vragen tijdens ritten in de auto alsmede een gezamenlijke stoelpositie voor het uitstappen. U kunt mogelijk ook posities voor andere functies opslaan, zoals voor elektrische verstelling van buitenspiegels en een stuurwiel. Geheugenposities worden gekoppeld aan RKE-zender 1 of 2 voor automatische geheugeninstelling.

Stel alvorens op te slaan alle mogelijke geheugenposities naar wens in. Schakel het contact in, druk daarna op SET en laat de knop weer los: er klinkt een geluidssignaal. Druk daarna onmiddellijk op 1, 2 of (Uitstappen) op het bestuurdersportier totdat twee geluidssignalen klinken. Houd om de opgeslagen posities handmatig op te vragen 1, 2 of (Uitstappen) ingedrukt totdat de opgeslagen posities zijn bereikt.

Het voertuig identificeert het RKE-zendernummer (1–8) van de actuele bestuurder. Zie *Centraal vergrendelingssysteem (RKE), werking* ⇨ *29*. Alleen de RKE-zenders 1 en 2 zijn te gebruiken voor automatische geheugeninstelling. De eerste paar ontstekingscycli na het wisselen van zender verschijnt mogelijk een welkomstbericht met het zendernummer op het Driver Information Center (DIC). De automatische geheugeninstelling werkt alleen goed, wanneer u de posities opslaat onder de geheugenknop (1 of 2) die overeenkomt met het RKE-zendernummer dat in het welkomstbericht op DIC verschijnt. Draag de gekoppelde RKE-zender bij u tijdens het instappen.

### Persoonlijke instellingen

- Om de automatische geheugeninstelling te laten activeren bij het starten van de motor, kies het menu Settings (Instellingen) en vervolgens Vehicle (Voertuig), Comfort and Convenience (Comfort en gemak) en daarna Auto Memory Recall (Automatische geheugeninstelling). Kies On (Aan) of Off (Uit). Zie "Automatische geheugeninstelling" verderop in dit hoofdstuk.

- Selecteer om te beginnen met een Easy Exit-geheugenbeweging wanneer het contact uitgeschakeld is en het bestuurdersportier geopend is of als het contact uitgeschakeld is met het bestuurdersportier al geopend het menu Settings (Instellingen), dan Vehicle (Voertuig), dan Comfort and Convenience (Comfort en gemak) en dan Easy Exit Options (Easy Exit-opties). Kies On (Aan) of Off (Uit). Zie "Easy Exit-geheugen" verderop in dit hoofdstuk.
- Zie *Personalisering voertuig* ⇨ *154* voor meer informatie over instellingen.

### Naar bestuurdersnummer zoeken

U zoekt als volgt naar het bestuurdersnummer:

1. Start de auto met de andere sleutel of de RKE-zender. Op het DIC moet het bestuurdersnummer verschijnen: 1 of 2. Schakel het contact uit en trek de sleutel of de RKE-zender uit de auto.
2. Start de auto met de eerste sleutel of de RKE-zender. Op het DIC moet het andere, niet in stap 1 getoonde nummer verschijnen.

### Geheugenposities opslaan

Lees deze instructies volledig door voordat u geheugenposities opslaat.

Om de rijposities 1 en 2 op te slaan:

1. Schakel het contact in of zet het contact in de stand ACC/ACCESSORY.

   Er verschijnt mogelijk een welkomstbericht met het nummer 1 of 2 voor geheugeninstellingen op DIC.
2. Stel alle beschikbare geheugenposities in voor de gewenste rijpositie.
3. Druk op SET en laat los: er klinkt een geluidssignaal.
4. Druk onmiddellijk op de geheugenknop 1 of 2 overeenkomend met het nummer in het welkomstbericht op DIC en houd de knop ingedrukt totdat twee geluidssignalen klinken.

   Als er te veel tijd verstrijkt tussen het loslaten van SET en indrukken en vasthouden van geheugenknop 1, wordt de geheugenpositie niet opgeslagen en klinken er niet twee geluidssignalen. Herhaal stap 3 en 4.

   1 of 2 correspondeert met het bestuurdersnummer. Zie "Naar bestuurdersnummer zoeken" in dit hoofdstuk.
5. Herhaal stap 1–4 voor een tweede bestuurder met 1 of 2.

Om posities op te slaan voor de functies (uitstapfunctie) en instellingen voor Easy Exit, moet u stap 1–4 herhalen voor . De posities voor het uitstappen worden dan opgeslagen.

### Geheugenposities handmatig oproepen

Houd 1, 2, of ingedrukt om de eerder opgeslagen geheugenposities op te vragen.

Om het handmatig oproepen van geheugenposities te stoppen moet u 1, 2 of loslaten. U kunt het oproepen

ook stoppen door het gebruik van een knop voor elektrische stoelverstelling, SET, elektrische spiegelverstelling of een stuurbedieningsknop. Kies de buitenspiegel aan bestuurderszijde of passagierszijde.

### Automatische geheugeninstelling

Indien voorzien van de knoppen geheugenpositie stoel 1, 2 of op het passagiersportier, moeten deze posities handmatig worden opgeroepen. Ze worden niet gekoppeld aan een RKE-zender.

Het voertuig identificeert het RKE-zendernummer (1–8) van de actuele bestuurder. Zie *Centraal vergrendelingssysteem (RKE), werking* ⇨ *29*. Als u RKE-zender 1 of 2 gebruikt en de automatische geheugeninstelling onder persoonlijke instellingen is ingesteld op aan, worden de posities die zijn opgeslagen onder de corresponderende geheugenknop 1 of 2 automatisch opgeroepen, als u het contact naar on draait of vanuit OFF naar ACC/ACCESSORY draait. De automatische geheugeninstelling werkt niet met RKE-zenders 3–8.

Om de automatische geheugeninstelling aan of uit te zetten, zie "Persoonlijke instellingen" eerder in dit hoofdstuk en *Personalisering voertuig* ⇨ *154*.

De versnellingsbak moet in stand P (Parkeren) staan om de automatische geheugeninstelling te activeren. De automatische geheugeninstelling wordt voltooid, als u het voertuig uit stand P (Parkeren) schakelt voordat de opgeslagen geheugenposities zijn bereikt.

Om de bewegingen voor de automatische geheugeninstelling te stoppen moet u het contact uitschakelen of op een van de volgende geheugenknoppen drukken:

- Elektrische stoelverstelling
- Geheugenknop SET, 1, 2 of
- Elektrische spiegelverstelling, na selectie van de spiegel aan bestuurders- of passagierszijde
- Elektrisch verstelbaar stuurwiel

Als de opgeslagen geheugenpositie voor de stoel niet automatisch wordt opgeroepen of als de opgeroepene posities afwijken, komt het RKE-zendernummer (1 of 2) mogelijk niet overeen met de geheugenknop waaronder de posities werden opgeslagen. Sla de posities op onder de andere geheugenknop of probeer een andere RKE-zender.

### Easy Exit-functie (uitstapfunctie)

De Easy Exit-functie is niet gekoppeld aan een bepaalde RKE-zender. De opgeslagen positie voor wordt gehanteerd voor alle bestuurders. Om de Easy Exit-functie aan of uit te zetten, zie "Persoonlijke instellingen" eerder in dit hoofdstuk en *Personalisering voertuig* ⇨ *154*.

Bij inschakeling worden de posities die zijn opgeslagen voor automatisch opgeroepen in een van de volgende gevallen:

- U zet de auto van het contact en opent korte tijd daarna het bestuurdersportier.
- U zet de auto van het contact terwijl het bestuurdersportier openstaat.

Om de bewegingen voor de Easy Exit-functie te stoppen moet u op een van de volgende geheugenknoppen drukken:

- Elektrische stoelverstelling
- Geheugenknop SET, 1, 2 of
- Elektrische spiegelverstelling, na selectie van de spiegel aan bestuurders- of passagierszijde
- Elektrisch verstelbaar stuurwiel

### Obstakels

Als de bestuurdersstoel en/of het elektrisch verstelbar stuurwiel na het oproepen van de geheugenpositie door iets wordt geblokkeerd, stopt het oproepen mogelijk. Verwijder het obstakel en probeer de geheugenfunctie opnieuw. Als de geheugenpositie nog steeds niet wordt opgeroepen, bezoek dan uw dealer voor service.

## Voorstoelen met stoelverwarming en -ventilatie

**⚠ Waarschuwing**

Als er geen temperatuurwisseling of pijn aan de huid waarneembaar is, kan de stoelverwarming brandwonden veroorzaken. Gebruik de stoelverwarming voorzichtig en vooral niet te lang achter elkaar, om de kans op brandwonden te verkleinen. Leg niets op de stoel wat de warmte tegenhoudt, zoals een deken, kussen, overtrek of iets dergelijks. De stoelverwarming kan hierdoor oververhit raken. Een oververhitte stoelverwarming kan brandwonden veroorzaken of de stoel beschadigen.

Indien aanwezig, bevinden de knoppen zich bij de bedieningsorganen voor de klimaatregeling op de middenconsole. Het contact moet zijn ingeschakeld, anders werkt deze functie niet.

Druk op of om de zitting en rugleuning van de bestuurders- of passagiersstoel te verwarmen.

Druk op of om alleen verwarming van de bestuurders- en de passagiersrugleuning in te schakelen.

Druk op of om de ventilatie van de bestuurders- of passagiersstoel in te schakelen.

Druk eenmaal op de knop voor de hoogste stand. Met elke druk op de knop wordt de stoelverwarming of -koeling één stand lager gezet en ten slotte uitgeschakeld. De controlelampjes naast de knoppen gaan branden een verlichten een drie bij de hoogste stand en een één bij de laagste stand. Als de verwarming van de voorstoelen in de hoogste stand staan, is het mogelijk dat de verwarming na ca. 30 minuten automatisch lager wordt gezet.

Na uitschakeling van deze functie zijn de symbolen voor de stoelverwarming en -ventilatie op de knoppen wit. Een stoel met ventilatiefunctie is voorzien van een ventilator die lucht door de stoel zuigt of perst. De lucht wordt niet gekoeld. Wanneer de stoelverwarming wordt ingeschakeld, brandt het symbool met een rode kleur. Wanneer de stoelventilatie wordt ingeschakeld, wordt het symbool blauw.

Het verwarmen van de passagiersstoel kan langer duren.

### Automatische stoelverwarming en -ventilatie

Als de auto is uitgerust met automatische stoelverwarming of -ventilatie en het contact aan is, activeert u met deze functie automatisch de stoelverwarming of -ventilatie op het niveau zoals vereist door de interieurtemperatuur.

Het actieve stoelverwarmings- of -ventilatieniveau (hoog, medium, laag of uit) wordt aangegeven door de knoppen voor de handmatige stoelverwarming en -ventilatie op de middenconsole. Gebruik de knoppen voor de handmatige stoelverwarming en -ventilatie op de middenconsole om de automatische stoelverwarming of -ventilatie uit te zetten. Als de passagiersstoel niet bezet is, activeert de automatische stoelverwarmings- of -ventilatiefunctie die stoel niet. De automatische stoelverwarmings- en ventilatiefunctie kan worden geprogrammeerd om altijd geactiveerd te zijn wanneer de auto ingeschakeld is. Indien voorzien van een verwarmd stuurwiel, volgt de automatische activering van de stuurwielverwarming de automatische activering van de stoelverwarming en volgt het lampje verwarmd stuurwiel de status van de stuurwielverwarming.

Zie *Personalisering voertuig ⇨ 154*.

### Stoelverwarming en -ventilatie bij starten op afstand

Mits aanwezig, schakelt de stoelverwarming automatisch in bij het starten op afstand als het buiten koud is en schakelt de stoelventilatie automatisch in als het buiten warm is. Mits aanwezig, schakelt het verwarmde stuurwiel automatisch in bij het starten op afstand als het buiten koud is. Hierbij lichten de lampjes stoelverwarming en -ventilatie en het lampje verwarmd stuurwiel mogelijk niet op.

Bij het starten van de auto werken de stoelverwarming en -ventilatie en het verwarmde stuurwiel mogelijk niet meer. Deze functies kunnen na het inschakelen van het contact handmatig worden geselecteerd.

Het is mogelijk dat de stoelverwarming bij een lege stoel niet zo goed verwarmd. Dit is normaal.

De stoelverwarming of -ventilatie zal niet inschakelen als op afstand wordt gestart, tenzij deze is geactiveerd in het menu met persoonlijke instellingen. Zie *Voertuig starten op afstand* ⇨ *35* en *Personalisering voertuig* ⇨ *154*.

## Massage

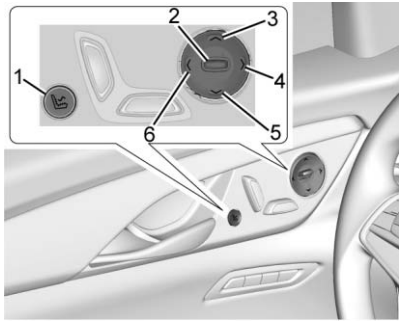


Platinum-stoel bestuurder getoond, passagiersstoel soortgelijk

Indien aanwezig, moet het contact aan zijn om de massagefunctie te kunnen gebruiken.

Massagefunctie inschakelen en afstellen:

1. Wissel met de middelste keuzeknop (2) tussen de standen om de beschikbare massageopties op het infotainmentdisplay te bekijken.
2. Selecteer de massagefunctie.
3. Druk de knop omhoog (3) of omlaag (5) om het type massage te selecteren.
4. Druk de knop naar voren (4) of naar achteren (6) om de intensiteit te wijzigen.
5. Druk op de massageknop (1) om het type en de intensiteit van de laatste massage op te vragen.

# Achterbank

## Achterbanken

**⚠ Waarschuwing**

De elektrisch bediende stoelen werken ook als het contact uit is. Kinderen zouden de elektrisch bediende stoelen kunnen verstellen en letsel kunnen oplopen. Laat kinderen nooit alleen in de auto achter.

**Voorzichtig**

Verstel de elektrisch bediende stoel niet wanneer er een kinderzitje op staat. Bij verstellen van de stoel kan het aanwezige kinderzitje beschadigd raken. Gebruik de blokkerknop op de ruit van het bestuurdersportier om verstellen van de stoel met een kinderzitje erop te voorkomen.

Mits aanwezig, heeft de armsteun mogelijk stoelverstellingsknoppen. De bedieningselementen voor verstelling van de achterbank worden vergrendeld, wanneer de blokkering van de achterruitbediening wordt geactiveerd.

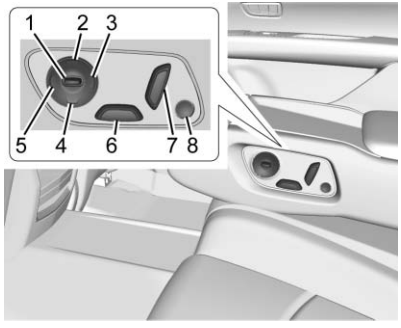


Platinum-zitplaats achterin

1. Bediening rugleuningdisplay en verstelling lendensteun
2. Omhoog
3. Achteruit
4. Omlaag
5. Vooruit
6. Elektrische stoelverstelling
7. Elektrische stoelverstelling
8. Massage

Wanneer u de knop voor het rugleuningdisplay (1) bedient, wordt een beeldscherm in de rugleuning van de bestuurder of voorpassagier geactiveerd. De rugleuning van de zitplaats achterin kantelt automatisch naar achteren wanneer de zitplaats naar voren wordt verplaatst.

De stoel, indien aanwezig, afstellen:

- Verplaats de stoel naar voren of naar achteren door de knop (6) naar voren of naar achteren te schuiven of door de knop (7) naar voren of naar achteren te kantelen.
- Zet de voorkant van de zitting hoger of lager door de voorkant van de knop (6) omhoog of omlaag te bewegen.
- Zet de stoel omhoog of omlaag door de achterkant van de knop (6) omhoog of omlaag te bewegen.

Massagefunctie activeren, mits aanwezig:

1. Druk op de knop voor het rugleuningdisplay (1).
2. Druk omhoog (2) of omlaag (4) om het type massage te selecteren.
3. Druk naar voren (5) of naar achteren (3) om de intensiteit te wijzigen.
4. Druk op de massageknop (8) om het type en de intensiteit van de laatste massage op te vragen.

## Easy Exit

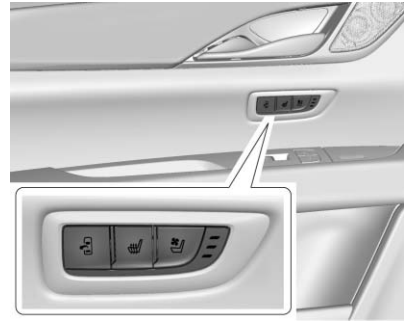

Platinum-stoel

Druk, mits aanwezig, op om de voorkant van de stoel geheel omlaag te kantelen en de gehele stoel helemaal achteruit te verplaatsen. De stoel gaat ook bij het openen van het achterportier in deze stand staan.

## Lendensteun afstellen

Als er een kinderzitje aanwezig is, zie *Achterbanken ⇨ 70*.

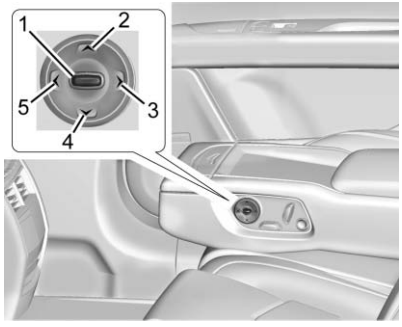


Platinum-zitplaats achterin

De armsteun is mogelijk uitgerust met knoppen voor de lenden- en bovenrugsteun.

Wanneer u de middelste keuzeknop (1) bedient, wordt een beeldscherm in de rugleuning van de bestuurder of voorpassagier geactiveerd.

Lendensteun verstellen, indien aanwezig:

1. Wissel met de middelste keuzeknop (1) tussen de standen om de beschikbare stoelopties op het display te bekijken.
2. Selecteer de lendensteun.
3. Houd de knop naar voren (5) gedrukt voor meer ondersteuning en naar achteren (3) voor minder ondersteuning.
4. Houd de knop omhoog (2) gedrukt voor een hogere ondersteuning en omlaag (4) voor een lagere ondersteuning.

Bovenrugsteun, indien aanwezig, verstellen:

1. Wissel met de middelste keuzeknop (1) tussen de standen om de beschikbare stoelopties op het display te bekijken.
2. Selecteer de bovenrugsteun.
3. Houd de knop naar voren (5) gedrukt voor meer ondersteuning en naar achteren (3) voor minder ondersteuning.

## Achterstoelen met stoelverwarming en -ventilatie

**⚠ Waarschuwing**

Wanneer u geen temperatuurwijzigingen of pijn kunt voelen, dan kan de stoelverwarming brandwonden veroorzaken. Zie de waarschuwing onder *Voorstoelen met stoelverwarming en -ventilatie ⇨ 68*.

Platinum-stoel

Mits aanwezig, zitten de knoppen op de achterportieren.

Druk terwijl het contact is ingeschakeld op ⊞ of ⊞ om de zitting van de buitenste zitplaatsen links en rechts te verwarmen.

Druk terwijl het contact is ingeschakeld op ⊞ of ⊞ om de buitenste zitplaatsen links en rechts te ventileren.

Bij auto's zonder knoppen voor de klimaatregeling achter gaat er een verklikkerlichtje op de toets branden wanneer de stoelverwarming of -ventilatie aan is. Bij auto's met knoppen voor de klimaatregeling achter gaat er een lampje op het display van de klimaatregeling branden wanneer deze functie aan is.

Druk bij auto's zonder knoppen voor de klimaatregeling achter nogmaals op de toets om deze functie uit te schakelen. Het lampje op de toets gaat uit. Bij auto's met knoppen voor de klimaatregeling achter schakelt deze functie de stoelverwarming in de hoogste stand in. Met elke druk op de knop wordt de stoelverwarming een stand lager gezet, totdat deze uiteindelijk uitschakelt. Bij de hoogste stand branden drie lampjes, bij de laagste één lampje. Als de stoelverwarming op hoog staat, kan deze stand na ongeveer 30 minuten automatisch worden verlaagd.

## Doorvoerluik achterbank

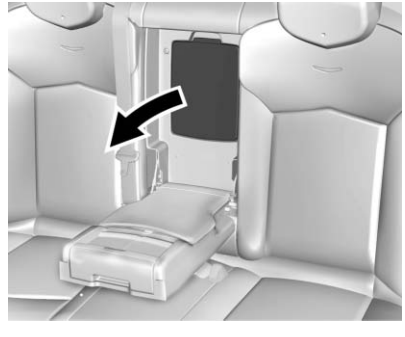

Sommige voertuigen hebben een doorvoerluik in het midden van de achterbank. Klap de middenarmsteun neer en trek aan de vergrendeling om het luik te openen.

# Veiligheidsgordels

In dit hoofdstuk wordt beschreven hoe u veiligheidsgordels goed gebruikt en wat u vooral niet moet doen.

**⚠ Waarschuwing**

Neem niemand mee zonder dat de veiligheidsgordel goed kan worden gedragen. Als u of uw passagier(s) bij een ongeval geen veiligheidsgordel dragen, kan eventueel letsel veel ernstiger zijn dan wanneer u wel veiligheidsgordels draagt. U kunt ernstig of zelfs dodelijk gewond raken doordat u dingen in het voertuig harder raakt of doordat u uit het voertuig wordt geslingerd. Bovendien kan iedereen die geen gordel draagt tegen andere inzittenden in het voertuig op botsen.

Het is uiterst gevaarlijk om binnen of buiten in de laadruimte mee te rijden. Bij een ongeval lopen passagiers op deze plaatsen meer kans op zwaar of dodelijk letsel. Laat

(Vervolg)

**Waarschuwing (Vervolg)**

niemand in de auto meerijden op een plaats waar geen stoelen en veiligheidsgordels aanwezig zijn.

Draag altijd een veiligheidsgordel en controleer of ook alle passagier(s) de gordel dragen.

Deze auto heeft gordelverklikkers, zodat u niet vergeet de veiligheidsgordels vast te maken. Zie *Veiligheidsgordelverklikkers* ⇨ *136*.

## Waarom veiligheidsgordels werken

Wanneer u in een auto rijdt, gaat u net zo snel als de auto. Als de auto plotseling stopt, blijft u verder bewegen totdat iets u stopt. Dit zou de voorruit of het dashboard kunnen zijn, of de veiligheidsgordels!

Wanneer u een veiligheidsgordel draagt, vertraagt u samen met de auto. Er is meer tijd om te stoppen, omdat u over een langere afstand stopt en omdat uw sterkste botten de krachten van de veiligheidsgordel, mits juist gedragen, opvangen. Daarom is het dragen van veiligheidsgordels zo nuttig.

## Vragen en antwoorden over veiligheidsgordels

**Q: Zit ik na een ongeval gevangen wanneer ik een veiligheidsgordel draag?**

**A:** Dat *zou* kunnen - of u nu een veiligheidsgordel draagt of niet. De kans dat u bij bewustzijn bent tijdens of na een ongeval, zodat u de gordel kunt *losmaken* en uit de auto kunt komen, is *veel* groter wanneer u een gordel draagt.

**Q: Mijn auto heeft airbags. Waarom moet ik dan een veiligheidsgordel dragen?**

**A:** Airbags dienen slechts als aanvullende systemen. Ze werken *samen met* veiligheidsgordels — niet in plaats ervan. Of de auto airbags heeft of niet, alle inzittenden moeten voor een optimale bescherming hun gordel dragen.

Bovendien is het dragen van veiligheidsgordels in bijna alle regio's bij wet verplicht.

## Correct dragen van veiligheidsgordels

Deze paragraaf geldt alleen voor mensen met een volwassen lichaamslengte.

U moet bepaalde feiten over veiligheidsgordels en kinderen kennen en er gelden verschillende regels voor kleine kinderen en zuigelingen. Als een kind in de auto meerijdt, zie dan *Oudere kinderen* ⇨ *93* of *Baby's en kleine kinderen* ⇨ *94*. Volg deze regels voor iedereens bescherming.

Het is erg belangrijk dat alle inzittenden hun gordel dragen. Statistieken laten zien dat niet-gordeldragers bij ongevallen vaker letsel oplopen dan gordeldragers.

Er zijn een aantal belangrijke aandachtspunten wanneer het gaat om het op de juiste manier dragen van een veiligheidsgordel.

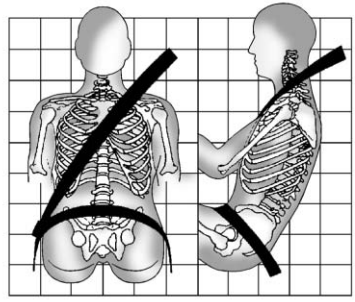

- Ga rechtop zitten en houd uw voeten altijd vóór u op de vloer.
- Gebruik altijd het juiste gordelslot voor de plaats waar u zit.
- De heupgordel moet laag en strak tegen de heupen worden gedragen en de bovenbenen nét raken. Hierdoor wordt de klap bij een ongeval door de sterke heupbeenderen opgevangen en loopt u minder kans onder de heupgordel door te schieten. Schiet u onder de gordel door, dan komt de kracht van de gordel op uw buik. Dit kan zwaar of zelfs dodelijk letsel veroorzaken.
- De schoudergordel moet over uw schouder en dwars over uw borst lopen. Deze lichaamsdelen kunnen de krachten van de gordel het beste opvangen. De schoudergordel blokkeert bij een noodstop of ongeval.

**⚠ Waarschuwing**

U kunt ernstig, of zelfs dodelijk gewond raken als u uw veiligheidsgordel niet op de juiste manier draagt.

- Zorg dat de heup- of schoudergordel nooit los of verdraaid zit.
- Draag de schoudergordel nooit onder beide armen of achter uw rug.
- Laat de heup- of schoudergordel nooit via een armleuning lopen.

## Heup-schoudergordel

Alle zitplaatsen in de auto hebben driepuntsgordels.

De onderstaande instructies geven aan hoe u een driepuntsgordel correct draagt.

1. Verstel de stoel zo, voor zover verstelbaar, dat u rechtop kunt zitten. Zie "Stoelen" eerder in dit hoofdstuk voor een toelichting hierop.

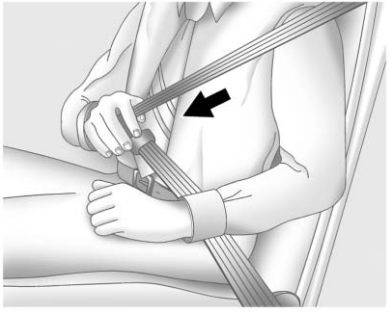

2. Pak de gesp vast en trek de gordel over uw lichaam. Verdraai de gordel niet.

De driepuntsgordel kan blokkeren wanneer u de gordel erg snel uittrekt. In dat geval laat u de gordel een stukje teruglopen, zodat deze vrijkomt. Trek de gordel daarna langzamer over uw lichaam.

Trekt u het schoudergedeelte van de gordel van de buitenste voorpassagier helemaal uit, dan kan de blokkeerfunctie voor het kinderzitje actief worden. In dat geval laat u de gordel helemaal teruglopen en begint u opnieuw.

Het activeren van de blokkeerfunctie voor het kinderzitje op de buitenste zitplaats kan van invloed zijn op het passagiersdetectiesysteem. Zie *Passagiersdetectiesysteem* ⇨ *87*.

Als de gordelband de gesp blokkeert voordat deze helemaal in de gordelsluiting steekt, moet u de gesp horizontaal houden om de blokkering op te heffen.

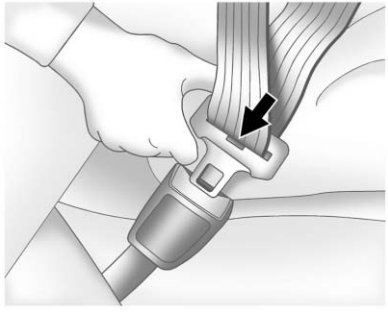

3. Duw de gesp zo ver in het gordelslot dat deze vastklikt.

   Kijk of gesp goed vastzit door eraan te trekken.

   Positioneer de ontgrendelknop van het gordelslot zodanig dat u de veiligheidsgordel zo nodig snel kunt losmaken.

4. Heeft de schoudergordel een hoogteverstelling, stel dan de voor u juiste hoogte in. Zie "Hoogteverstelling schoudergordel", verderop in dit hoofdstuk, voor de gebruiksinstructies en belangrijke veiligheidsinformatie.

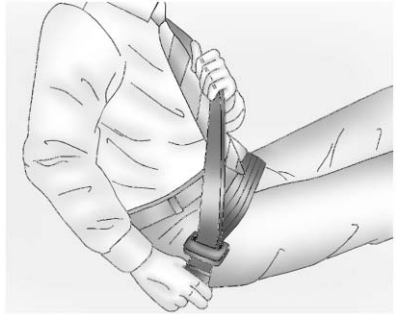

5. Om de heupgordel aan te halen, trekt u de schoudergordel omhoog.

Om de gordel los te maken, drukt u de knop op het gordelslot in. De gordel moet terugkeren naar zijn opgeborgen positie.

Laat de veiligheidsgordel altijd langzaam oprollen. Als de veiligheidsgordelband te snel wordt opgerold, blokkeert de oprolautomaat mogelijk waarna de gordel niet af te rollen is. Trek in dat geval de veiligheidsgordelband stevig naar buiten toe om de band te ontgrendelen en laat de gordel weer los. Neem contact op met de dealer, als de gordelband daarna nog steeds vastzit in de oprolautomaat.

Kijk dat er geen veiligheidsgordel in de weg zit voordat u een portier sluit. Komt een veiligheidsgordel tussen een portier, dan kunnen zowel de veiligheidsgordel als de auto beschadigd raken.

## Hoogteverstelling schoudergordel

De auto heeft een hoogteverstelling voor de schoudergordel van de bestuurder en de buitenste passagier voor.

Verstel de hoogte zodanig dat de schoudergordel op de schouder rust en er niet vanaf valt. De gordel moet dicht bij de hals zitten zonder deze te raken. De schoudergordel kan bij een ongeval minder effectief zijn wanneer de hoogte onjuist is ingesteld. Zie *Correct dragen van veiligheidsgordels* ⇨ *75*.

Druk op de ontgrendelknop en zet de hoogteverstelling in de gewenste stand. De verstelling is hoger te zetten door het schuifmechanisme omhoog te duwen. Probeer nadat de hoogteverstelling in de gewenste stand staat of u de hoogteverstelling omlaag kunt bewegen zonder de ontgrendelknop in te drukken om de vergrendeling te controleren.

## Automatisch aanhaalsysteem van de veiligheidsgordel

De auto is mogelijk uitgerust met automatische gordelspanners.

Het systeem wordt geactiveerd bij een noodstop en/of plotselinge manoeuvres. Zodra de rijomstandigheden weer normaal zijn, ontspant het systeem.

Het systeem wordt niet geactiveerd als de tractieregeling/elektronische stabiliteitsregeling (ESC) niet naar behoren werkt. Zie *Tractieregeling/Elektronische stabiliteitsregeling (ESC)* ⇨ *219*. Als er een probleem is met het automatische aanhaalsysteem van de veiligheidsgordel, verschijnt er een bericht op het Driver Information Center (DIC). Raadpleeg als er wordt gemeld dat het systeem niet beschikbaar is of dat het moet worden nagekeken uw dealer. Andere functies van de veiligheidsgordel worden niet beïnvloed door het automatisch aanhaalsysteem van de veiligheidsgordel.

## Veiligheidsgordelspanners

De auto heeft veiligheidsgordelspanners op de buitenste zitplaatsen voorin. Ondanks dat u de veiligheidsgordelspanners niet kunt zien, maken deze deel uit van de veiligheidsgordels. Als aan de drempelvoorwaarden voor activering is voldaan, kunnen de veiligheidsgordels hierdoor bij een middelzware tot zware (half)frontale of achteropbotsing worden aangespannen. Dankzij de veiligheidsgordelspanners kunnen de veiligheidsgordels bovendien worden aangespannen, wanneer u van opzij wordt aangereden of over de kop slaat.

Gordelspanners kunnen maar eenmaal afgaan. Als de gordelspanners bij een botsing in werking treden, moeten ze worden vervangen. Dat geldt waarschijnlijk ook voor andere onderdelen van het veiligheidsgordelsysteem van de auto. Zie *Onderdelen van het veiligheidsgordelsysteem vervangen na een ongeval* ⇨ *80*.

Ga bij het in- of uitstappen of in de stoel nooit op de buitenste veiligheidsgordel zitten. Als u op de veiligheidsgordel zit, kunnen het weefsel en het mechanisme beschadigd raken.

### Comfortgeleiders op achterste gordels

De comfortgeleiders van de veiligheidsgordel achterin kunnen het draagcomfort verhogen voor sommige volwassenen en oudere kinderen die de zittingverhoger zijn ontgroeid. Een eventuele comfortgeleider op een schoudergordel houdt de gordel uit de buurt van de hals en het hoofd.

Bij de dealer zijn mogelijk comfortgeleiders verkrijgbaar voor de buitenste zitplaatsen achterin. Indien verkrijgbaar wordt de geleider met instructies geleverd.

## Gebruik van veiligheidsgordels tijdens de zwangerschap

Veiligheidsgordels beschermen iedereen, dus ook zwangere vrouwen. Net als andere inzittenden, lopen zij meer kans op zwaar letsel wanneer ze geen gordel dragen.

Een zwangere vrouw moet een driepuntsgordel omdoen, waarvan de heupgordel tijdens de hele zwangerschap zo laag mogelijk onder de buik moet worden gedragen.

De beste manier om het kind ongedeerd te laten, is de moeder te beschermen. Wanneer de veiligheidsgordel goed wordt gedragen, is de kans groter dat het kind bij een ongeval ongedeerd blijft. Bij zwangere vrouwen kunnen de veiligheidsgordels, net als bij iedereen, alleen goed werken wanneer deze correct worden gedragen.

## Veiligheidssysteemcontrole

Controleer met gezette tussenpozen de veiligheidsgordelverklikkers, de veiligheidsgordels, de slotplaten, de oprolmechanismes, de hoogteverstellingen schoudergordel (mits aanwezig) en de veiligheidsgordelankers om na te gaan of ze alle naar behoren werken. Let op loszittende of beschadigde delen van het veiligheidsgordelsysteem, die een correcte werking zouden kunnen verhinderen. Laat uw dealer de defecten repareren. Gescheurde of gerafelde veiligheidsgordels bieden bij een ongeval eventueel geen bescherming. Deze kunnen breken door de krachten van de impact. Laat een eventueel gescheurde of gerafelde gordel onmiddellijk vervangen.

Kijk of de gordelverklikker werkt. Zie *Veiligheidsgordelverklikkers* ⇨ *136*.

Houd de veiligheidsgordels schoon en droog. Zie *Verzorging veiligheidsgordels* ⇨ *80*.

## Verzorging veiligheidsgordels

Houd de gordels schoon en droog.

**⚠ Waarschuwing**

Bleek of verf de veiligheidsgordelbanden niet. Dit kan de gordels sterk verzwakken. Bij een ongeval kunnen deze eventueel geen voldoende bescherming bieden. Reinig en spoel de veiligheidsgordelbanden alleen met een zachte zeepoplossing en lauw water. Laat de gordels drogen.

Veiligheidsgordels moeten goed worden verzorgd en onderhouden.

Houd het mechanisme van de veiligheidsgordel droog en vrij van stof of gruis. Reinig zo nodig harde buitenvlakken en weefsel van de veiligheidsgordel voorzichtig met water en milde zeep. Controleer of er niet overmatig veel stof of gruis in het mechanisme zit. Raadpleeg de dealer als er stof of gruis in het systeem zit. Laat voor een goede werking van het systeem eventueel onderdelen vervangen.

## Onderdelen van het veiligheidsgordelsysteem vervangen na een ongeval

**⚠ Waarschuwing**

Een ongeval kan het veiligheidsgordelsysteem beschadigen. Een beschadigd veiligheidsgordelsysteem beschermt de drager bij een ongeval eventueel onvoldoende, wat zwaar of dodelijk letsel kan veroorzaken. Maak dat de veiligheidsgordelsystemen na een ongeval weer goed werken door deze te laten controleren en zo spoedig mogelijk de nodige vervangingen te laten uitvoeren.

Na een licht ongeval hoeven de veiligheidsgordels eventueel niet te worden vervangen. Maar veiligheidsgordels die tijdens enig ongeval zijn gebruikt, kunnen overbelast of beschadigd zijn. Laat uw dealer de veiligheidsgordels controleren of vervangen.

Vervangingen en reparaties kunnen zelfs noodzakelijk zijn wanneer het veiligheidsgordelsysteem bij het ongeval niet werd gebruikt.

Laat de gordelspanners controleren na een ongeval of wanneer de airbagcontrolelamp na het starten of tijdens het rijden blijft branden. Zie *Lampje airbag ingeschakeld* ⇨ *136*.

**⚠ Waarschuwing**

Bij het afdanken van de auto of onderdelen ervan moeten de veiligheidsprocedures altijd worden nageleefd. Ter bescherming van het milieu en uw gezondheid mag dit alleen gebeuren door een erkend servicecentrum.

## Airbagsysteem

De auto heeft de volgende airbags:

- Een frontairbag voor de bestuurder
- Een frontairbag voor de passagier op de buitenste zitplaats voorin
- Een knieairbag voor de bestuurder
- Een knieairbag voor de passagier op de buitenste zitplaats voorin
- Een zijairbag in de stoel voor de bestuurder
- Een zijairbag in de buitenste zitplaats voor de passagier voorin
- Een gordijnairbag voor de bestuurder en de passagier direct achter de bestuurder
- Een gordijnairbag voor de passagier op de buitenste zitplaats voorin en de passagier direct achter de passagier op de buitenste zitplaats voorin

Bij alle airbags in de auto staat het woord AIRBAG op de bekleding of op een etiket bij de activeringsopening.

Bij de frontairbag van de bestuurder staat het woord AIRBAG midden op het stuurwiel en bij de passagier op de buitenste zitplaats voorin op het instrumentenpaneel.

Bij knieairbags staat het woord AIRBAG op het onderste deel van het instrumentenpaneel.

Bij de zijairbags in de stoelen staat het woord AIRBAG op de zijkant van de rugleuning, aan de kant van het portier.

Bij gordijnairbags is het woord AIRBAG op het plafond of de lijst aangebracht.

Airbags zijn ontworpen als aanvulling op de bescherming door de veiligheidsgordels. Hoewel moderne airbags ook zijn ontworpen om de kans op letsel door het opblazen van de airbag te verminderen, moeten alle airbags zeer snel worden opgeblazen om hun werk te doen.

Dit is het belangrijkste wat u over het airbagsysteem moet weten:

**⚠ Waarschuwing**

U kunt bij een ongeval zwaar of dodelijk letsel oplopen wanneer u geen veiligheidsgordel draagt, zelfs als airbags aanwezig zijn. Airbags zijn ontworpen om samen met de veiligheidsgordels te werken, maar ze vormen geen vervanging van de gordels. Bovendien zijn airbags niet ontworpen om bij elk ongeval af te gaan. Bij sommige ongevallen wordt u alleen door de veiligheidsgordel vastgehouden. Zie *Wanneer wordt een airbag opgeblazen?* ⇨ *84*.

Het dragen van een gordel kan bij een ongeval voorkomen dat u tegen voorwerpen in de auto stoot of dat u naar buiten wordt geslingerd. Airbags zijn “aanvullende veiligheidssystemen” voor de veiligheidsgordels. Iedereen in de auto moet een veiligheidsgordel op de juiste wijze dragen, ongeacht of deze inzittende wel of geen airbag heeft.

**⚠ Waarschuwing**

Airbags worden met grote kracht in een fractie van een seconde ontstoken. Indien personen zich tegen of heel dicht bij een airbag bevinden, kunnen ze ernstig of dodelijk gewond raken, indien de airbag afgaat. Ga niet onnodig dicht bij een airbag zitten door op de rand van de stoel plaats te nemen of voorover te buigen. Veiligheidsgordels helpen u op uw plaats te houden vóór en tijdens een ongeval. Draag altijd een veiligheidsgordel, zelfs met airbags. De bestuurder moet zo ver mogelijk naar achteren zitten als de correcte bediening van de auto toelaat. De veiligheidsgordels en de frontairbags voorin werken het best, wanneer u zo goed mogelijk tegen de rugleuning en rechtop zit met beide voeten op de vloer.

Inzittenden mogen niet tegen het portier of de zijruiten leunen of rusten op zitplaatsen met zijairbags in de stoelen en/of gordijnairbags.

**⚠ Waarschuwing**

Kinderen die tegen of heel dicht bij een airbag zitten die afgaat, kunnen zwaar of dodelijk letsel oplopen. Zet kinderen altijd goed vast in de auto. Zie *Oudere kinderen* ⇨ *93* of *Baby's en kleine kinderen* ⇨ *94* om te lezen hoe dat moet.

Er zit een lampje Airbag gereed met een airbagsymbool in de instrumentengroep. Het systeem controleert het elektrisch gedeelte van de airbags op storingen. De lamp wijst u op elektrische storingen. Zie *Lampje airbag ingeschakeld* ⇨ *136*.

## Waar zijn de airbags?

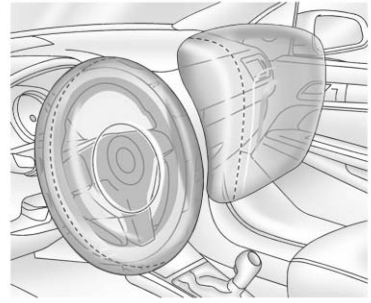

De frontairbag van de bestuurder bevindt zich midden op het stuurwiel.

De frontairbag van de buitenste voorpassagier bevindt zich in het instrumentenpaneel aan de passagierszijde.

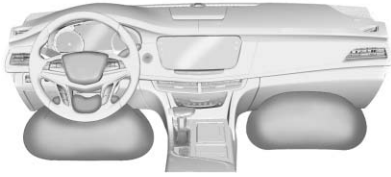

De knieairbag van de bestuurder zit onder de stuurkolom. De knieairbag van de voorpassagier buiten zit onder het handschoenenkastje.

Bestuurderskant afgebeeld, passagierskant is vergelijkbaar

De gordijnairbags voor de bestuurder, de buitenste passagier rechtsvoor en de beide buitenste passagiers op de tweede zitrij zitten in het dak boven de zijruiten.

Bestuurderskant afgebeeld, passagierskant is vergelijkbaar

De zijairbags in de stoel van de bestuurder en buitenste voorpassagier zitten in de zijkant van de rugleuning, aan de kant van het portier.

**⚠ Waarschuwing**

Zit er iets tussen inzittende en airbag, dan wordt de airbag eventueel niet goed opgeblazen of wordt het voorwerp tegen de inzittende geduwd met zwaar of dodelijk letsel als gevolg. Laat de ruimte vrij waarin de airbag wordt opgeblazen.

(Vervolg)

**Waarschuwing (Vervolg)**

Leg niets tussen de inzittende en de airbag; bevestig of leg niets op de stuurwielnaaf of op of nabij de bekleding van andere airbags.

Gebruik geen stoelaccessoires die in de weg zitten wanneer de zijairbag in de stoel wordt opgeblazen.

Heeft de auto gordijnairbags, zeker de lading op het dak dan nooit door een touw of spanband door de portier- of ruitopeningen te laten lopen. Doet u dat wel, dan wordt het opblazen van de gordijnairbag verhinderd.

## Wanneer wordt een airbag opgeblazen?

Deze auto is uitgerust met airbags. Zie *Airbagsysteem* ⇨ *81*. Airbags worden vanzelf opgeblazen als de kracht van de aanrijding de specifieke activeringsdrempel van het airbagsysteem overschrijdt. De drempelwaarden dienen om te voorspellen of de airbags bij een ongeval nog tijdig kunnen worden opgeblazen om de inzittenden op hun plaats te houden. De auto heeft elektronische sensors waarmee het airbagsysteem de ernst van de aanrijding kan vaststellen. De drempelwaarden voor activering kunnen per voertuigontwerp verschillen.

Frontairbags worden bij zware frontale of halffrontale aanrijdingen geactiveerd, voornamelijk om de kans op zwaar hoofd- en borstletsel bij de bestuurder en de passagier op de buitenste zitplaats voorin te verminderen.

Of de frontairbags worden geactiveerd hangt niet alleen van uw rijsnelheid af. Dat is afhankelijk van wat er wordt geraakt, de richting van de impact en hoe snel de auto vertraagt.

Frontairbags kunnen bij verschillende impactsnelheden worden geactiveerd; dat is afhankelijk van of de auto een voorwerp recht of schuin raakt, of het voorwerp stilstond of bewoog, of het stijf of vervormbaar is en of het smal of breed is.

Frontairbags zijn niet bestemd om af te gaan wanneer de auto omslaat, bij achteraanrijdingen en veel zijdelingse aanrijdingen.

De auto beschikt daarbij over een geavanceerde frontairbag voor de bestuurder. Bij een geavanceerde frontairbag wordt de werking van het systeem aangepast aan de interactie met de inzittende.

Knieairbags worden bij matige tot zware frontale of bijna-frontale aanrijdingen opgeblazen. Knieairbags worden niet opgeblazen wanneer de auto omslaat, bij achteraanrijdingen en veel zijdelingse aanrijdingen.

Zijairbags zullen activeren bij gemiddelde of ernstige aanrijdingen van opzij, afhankelijk van de locatie van de impact. De zijairbags zijn niet bedoeld om te activeren bij een frontale of bijna-frontale aanrijding, bij het omslaan van de auto of bij een aanrijding van achteren. Een zijairbag in de stoel moet activeren aan de kant waar de auto wordt geraakt.

Gordijnairbags zullen activeren bij gemiddelde of ernstige aanrijdingen van opzij, afhankelijk van de locatie

van de impact. Bovendien moeten deze gordijnairbags activeren wanneer de auto omslaat of bij een zware frontale aanrijding. Gordijnairbags activeren niet bij een aanrijding van achteren. Beide gordijnairbags activeren wanneer de auto aan de linker- of rechterkant wordt geraakt, wanneer het detectiesysteem voorspelt dat de auto zijwaarts zal omslaan of bij een zware frontale aanrijding.

Bij een aanrijding kan niemand zeggen of een airbag had moeten worden geactiveerd op basis van de schade aan de auto of de reparatiekosten.

## Waardoor wordt een airbag opgeblazen?

Wanneer een airbag moet afgaan, stuurt het detectiesysteem een elektrisch signaal naar de gasgenerator om het gas te laten vrijkomen. Het gas uit de gasgenerator vult de airbag, waardoor deze de bekleding doorbreekt. De gasgenerator, de airbag en de bijbehorende hardware behoren tot de airbagmodule.

Voor de locaties van de airbags, zie *Waar zijn de airbags?* ⇨ *82*.

## Hoe wordt een airbag in bedwang gehouden?

Bij middelzware of zware frontale of halffrontale aanrijdingen kunnen zelfs gordeldragers het stuurwiel of het instrumentenpaneel raken. Bij middelzware of zware zijdelingse aanrijdingen kunnen zelfs gordeldragers de binnenkant van de auto raken.

Airbags zijn een aanvulling op de bescherming die veiligheidsgordels bieden door de kracht van de impact gelijkmatig over het lichaam van de inzittende te verdelen.

De gordijnairbags die afgaan wanneer de auto omslaat, zijn ontworpen om het hoofd en borst van de buitenste inzittenden op de eerste en tweede zitrij op te vangen. De gordijnairbags moeten bij het omslaan voorkomen dat de inzittenden geheel of gedeeltelijk naar buiten worden geslingerd, hoewel geen enkel systeem dit helemaal uitsluit.

Bij veel soorten aanrijdingen helpen de airbags echter niet, voornamelijk doordat de inzittenden niet naar deze airbags toe bewegen. Zie *Wanneer wordt een airbag opgeblazen?* ⇨ *84*.

U moet de airbags altijd slechts als aanvulling op de veiligheidsgordels beschouwen.

## Wat ziet u nadat een airbag is opgeblazen?

De front- en knieairbags en sidebags in de stoelen lopen na het afgaan weer zo snel leeg, dat sommige mensen niet eens merken dat de airbags zijn afgegaan. De gordijnairbags kunnen nog enige tijd nadat ze zijn afgegaan ten minste gedeeltelijk opgeblazen blijven. Sommige delen van de airbagmodule kunnen nog enkele minuten heet zijn. Zie *Waar zijn de airbags?* ⇨ *82* voor de plaats van de airbags.

De delen van de airbag waarmee u in contact komt, kunnen warm zijn, maar niet te warm om aan te raken. Er kan wat rook en stof uit de openingen van de leeggelopen airbags komen. Een opgeblazen airbag verhindert niet dat

de bestuurder door de voorruit kan kijken, noch dat hij de auto bestuurt of dat de auto kan worden verlaten.

**⚠ Waarschuwing**

Bij het opblazen van de airbag kan er stof in de lucht hangen. Dit stof kan ademhalingsproblemen veroorzaken bij mensen met astma of andere aandoeningen aan de luchtwegen. Om dit te voorkomen, moet iedereen de auto meteen verlaten zodra dit veilig mogelijk is. Hebt u ademhalingsproblemen, maar kunt u de auto niet verlaten nadat een airbag is afgegaan, open dan een ruit of portier om frisse lucht te krijgen. Zoek medische hulp in geval van ademhalingsproblemen nadat een airbag is afgegaan,

Het voertuig heeft een functie dat ervoor zorgt dat automatisch de portieren worden ontgrendeld, de binnenverlichting wordt ingeschakeld en het brandstofsysteem wordt afgesloten nadat de airbags zijn afgegaan. Deze functie kan ook worden ingeschakeld zonder dat de airbags zijn afgegaan. Dit is het geval na een gebeurtenis waarbij een vooraf bepaalde drempelwaarde wordt overschreden. Met de desbetreffende knoppen kunt u de portieren vergrendelen, de binnenverlichting en de alarmknipperlichten uitschakelen.

**⚠ Waarschuwing**

Een botsing die zwaar genoeg is om de airbags te laten afgaan, kan ook belangrijke systemen van de auto hebben beschadigd, zoals de brandstoftoevoer, de remmen en de stuurinrichting. Zelfs als de auto na een middelzware botsing nog bestuurbaar lijkt, kan er verborgen schade zijn die het moeilijk maakt om de auto veilig te besturen.

Wees voorzichtig als u de auto na een botsing opnieuw probeert te starten.

Bij veel ongevallen die zwaar genoeg zijn om de airbags te laten afgaan, breekt de voorruit door de vervorming.

De voorruit kan ook breken doordat de airbag van de buitenste voorpassagier afgaat.

- Airbags kunnen maar eenmaal afgaan. Na het afgaan van een airbag moeten enkele delen van het airbagsysteem worden vervangen. Doet u dat niet, dan kan het airbagsysteem u niet meer beschermen bij een volgend ongeval. Een nieuw systeem bevat de airbagmodules en eventueel andere delen. In het werkplaatshandboek van het voertuig staat beschreven welke andere delen moeten worden vervangen.
- De auto heeft een crashdetectie- en diagnosemodule, die na een ongeval informatie registreert. Zie *Autogegevens vastleggen en privacy* ⇨ *349*.
- Laat alleen gekwalificeerde technici aan de airbagsystemen werken. Na een onjuiste reparatie werkt een airbagsysteem eventueel niet goed meer. Laat de reparatie aan uw dealer over.

## Passagiersdetectiesysteem

De auto heeft een passagiersdetectiesysteem voor de buitenste zitplaats voorin. De statusindicator voor de passagiersairbag in de dakconsole licht op wanneer de auto wordt gestart.

U ziet het symbool voor aan en uit tijdens de systeemcontrole. Na afloop van de systeemcontrole wordt het symbool voor aan of uit weergegeven. Zie *Waarschuwingslampje status airbag passagierszijde ⇨ 137*.

Het passagiersdetectiesysteem schakelt de frontairbag en de knieairbag van de buitenste zitplaats voorin onder bepaalde omstandigheden uit. Het passagiersdetectiesysteem heeft geen invloed op andere airbags.

Het passagiersdetectiesysteem werkt met sensoren die in de voorstoel en gordel zitten van de passagier op de buitenste zitplaats voorin. De sensoren zijn ontworpen om goed op hun plaats zittende passagiers te detecteren. Deze sensoren bepalen of de frontairbag en de knieairbag voor de buitenste zitplaats voorin wel of niet geactiveerd mag worden.

Volgens de ongevalsstatistieken is het veiliger dat kinderen goed vastgezet op de achterbank zitten in een kinderzitje, passend bij hun gewicht en grootte.

Zo mogelijk moeten kinderen van 12 jaar en jonger op de achterbank plaatsnemen.

Plaats een achterwaarts gericht kinderzitje nooit voorin. Een kind dat tegen de rijrichting in zit, loopt dan grote risico's als de airbag werkt.

### ⚠ Waarschuwing

Een kind in een naar achteren gericht kinderzitje kan zwaar of dodelijk letsel oplopen als de airbag van de voorpassagier afgaat. Dit komt doordat de achterkant van het achterwaarts gericht kinderzitje erg dicht bij de airbag zou zitten. Een kind in een voorwaarts gericht kinderzitje kan zwaar of dodelijk letsel oplopen als de airbag van de voorpassagier afgaat en de passagiersstoel naar voren staat.

Geen enkel systeem werkt foutloos, ook al is/zijn de frontairbag(s) van de buitenste voorpassagier door het passagiersdetectiesysteem uitgeschakeld. Niemand kan garanderen dat een airbag onder bijzondere omstandigheden toch wordt geactiveerd, zelfs niet wanneer deze is uitgeschakeld.

Plaats nooit een achterwaarts gericht kinderzitje op de voorstoel, zelfs niet als de airbag is uitgescha-

(Vervolg)

**Waarschuwing (Vervolg)**

keld. Als u een voorwaarts gericht kinderzitje op de buitenste voorpassagiersstoel vastzet, moet u de stoel zo ver mogelijk naar achteren plaatsen. Het is beter om het kinderzitje op de achterbank vast te zetten. Overweeg om een andere auto te gebruiken om het kind te vervoeren als er geen achterbank aanwezig is.

Het passagiersdetectiesysteem is ontworpen om de frontairbag en de knieairbag voor de buitenste zitplaats voorin in de volgende gevallen uit te schakelen:

- De buitenste zitplaats voorin is leeg.
- Het systeem herkent dat er een kind in een kinderzitje aanwezig is.
- Een passagier op de buitenste zitplaats voorin haalt zijn of haar gewicht tijdelijk van de zitting.
- Er een kritieke storing in het airbagsysteem of passagiersdetectiesysteem zit.

Wanneer het passagiersdetectiesysteem de frontairbag en de knieairbag van de buitenste zitplaats voorin heeft uitgeschakeld, blijft het UIT-lampje branden om u eraan te herinneren dat de airbags uit zijn. Zie *Waarschuwingslampje status airbag passagierszijde* ⇨ *137*.

Het passagiersdetectiesysteem moet de frontairbag en de knieairbag voor de buitenste zitplaats voorin inschakelen, zodra het systeem detecteert dat een persoon met een volwassen lichaamsgrootte goed op de buitenste zitplaats voorin gaat zitten. Wanneer het passagiersdetectiesysteem toelaat dat de airbag(s) wordt/worden ingeschakeld, blijft de AAN-indicatie branden om u aan de actieve airbag(s) te herinneren.

Bij sommige kinderen, onder wie kinderen in kinderzitjes, en erg kleine volwassenen worden de frontairbag en de knieairbag voor de buitenste zitplaats voorin soms wel en soms niet uitgeschakeld door het passagiersdetectiesysteem. Dit is afhankelijk van de zithouding en lichaamsbouw van de persoon in kwestie. Iedereen in de auto die niet meer in een kinderzitje past, moet een veiligheidsgordel op de juiste wijze dragen, ongeacht of deze inzittende wel of geen airbag heeft.

**⚠ Waarschuwing**

Wanneer de airbagcontrolelamp oplicht en blijft branden, zit er iets verkeerd in het airbagsysteem. Laat de auto meteen repareren om letsel bij u of anderen te voorkomen. Zie *Lampje airbag ingeschakeld* ⇨ *136* voor meer informatie, waaronder belangrijke veiligheidsinformatie.

## Wanneer de AAN-indicatie brandt bij een kinderzitje

Het passagiersdetectiesysteem is ontworpen om de frontairbag en knieairbag voor de buitenste zitplaats voorin uit te schakelen als het systeem vaststelt dat hier een kind in een kinderzitje aanwezig is. Wanneer na montage van een kinderzitje de AAN-indicatie brandt:

1. Zet het contact uit.
2. Verwijder het kinderzitje uit de auto.
3. Verwijder eventuele voorwerpen van de stoel, zoals dekens, kussens, stoelhoezen, verwarmings- of massagekussens.
4. Installeer het kinderzitje weer aan de hand van de aanwijzingen van de fabrikant van het kinderzitje en raadpleeg *Kinderzitjes vastzetten (Met de veiligheidsgordel op de voorstoel)* ⇨ *107* of *Kinderzitjes vastzetten (Met de veiligheidsgordel op de achterbank)* ⇨ *105*.

   Controleer of de gordelspanner blokkeert door de schoudergordel helemaal uit de oprolautomaat te trekken wanneer het kinderzitje wordt geplaatst. Doe dit ook wanneer het kinderzitje met een gordelblokkering is uitgerust. Wanneer de gordelspanner blokkeert, kan de gordel worden vastgemaakt, maar niet meer uit de oprolautomaat worden getrokken.
5. Brandt de AAN-indicatie na montage van het kinderzitje en het starten van de auto nog steeds, zet dan het contact uit. Zet vervolgens de rugleuning iets schuiner en verstel zo mogelijk de zitting, zodat de rugleuning van de auto het kinderzitje niet in de zitting drukt.

   Zorg ook dat het kinderzitje niet klemzit onder de hoofdsteun van de auto. Verstel in dat geval de hoofdsteun. Zie *Hoofdsteunen* ⇨ *60*.
6. Start de auto opnieuw.

Het passagiersdetectiesysteem kan de airbags bij een kind in een kinderzitje wel of niet uitschakelen, afhankelijk van de grootte van het kind. Het is beter om het kinderzitje op de achterbank te zekeren. Zet nooit een kinderveiligheidssysteem tegen de rijrichting in op de voorstoel, zelfs als het aan-lampje niet brandt.

## Wanneer het UIT-lampje brandt bij een inzittende met volwassen lichaamsgrootte

Wanneer iemand met een volwassen lichaamsgrootte op de buitenste zitplaats voorin zit, maar het UIT-lampje brandt, dan zit hij waarschijnlijk niet goed op de stoel. Ook is het mogelijk dat de blokkeerfunctie voor het kinderzitje actief is. Doe het volgende, zodat het systeem de inzittende waarneemt en de frontairbag en knieairbag voor de buitenste zitplaats voorin inschakelt:

1. Zet het contact uit.

2. Verwijder eventuele voorwerpen van de stoel, zoals dekens, kussens, stoelhoezen, verwarmings- of massagekussens.
3. Zet de rugleuning helemaal rechtop.
4. Laat de inzittende rechtop zitten, midden op de zitting met de benen comfortabel uitgestrekt.
5. Trekt u de schoudergordel helemaal uit, dan wordt de blokkeerfunctie voor het kinderzitje actief. Hierdoor kan het passagiersdetectiesysteem de airbag onbedoeld uitschakelen voor inzittenden van volwassen lengte. Als dit gebeurt, maakt u de gordel los, laat u de gordel helemaal teruglopen en zet u de gordel weer vast zonder de gordel er helemaal uit te trekken.
6. Start de auto opnieuw en laat de inzittende twee of drie minuten in deze positie zitten nadat de AAN-indicatie is opgelicht.

**⚠ Waarschuwing**

Als de frontairbag voor de buitenste zitplaats voor in is uitgeschakeld voor een inzittende met volwassen lichaamsgrootte, kan de airbag niet opblazen en deze persoon bij een aanrijding helpen beveiligen, zodat er meer risico is op ernstig of zelfs dodelijk letsel. Een inzittende met volwassen lichaamsgrootte hoort niet op de buitenste passagiersstoel voorin mee te rijden als de UIT-indicator voor de passagiersairbag brandt.

## Andere factoren die het systeem beïnvloeden

Veiligheidsgordels houden de passagier op zijn plaats tijdens manoeuvres en bij het remmen, waardoor het passagiersdetectiesysteem de juiste status van de passagiersairbag kan handhaven. Zie "Veiligheidsgordels" en "Kinderzitjes" voor meer informatie over het belang van correct gebruikte veiligheidssystemen.

Een dikke laag extra materiaal, zoals een deken of kussen, maar ook accessoires zoals stoelhoezen, verwarmings- en massagekussen kunnen de goede werking van het passagiersdetectiesysteem beïnvloeden. Wij raden u daarom aan geen stoelhoezen of andere accessoires te gebruiken, behalve wanneer GM deze specifiek voor uw auto heeft goedgekeurd. Zie *Uitrusting toevoegen aan met airbags uitgeruste auto* ⇨ *91* voor meer informatie over wijzigingen die de werking van het systeem kunnen beïnvloeden.

De AAN-indicatie brandt eventueel wanneer u iets op de lege stoel legt, zoals een aktetas, handtas, boodschappentas, laptop of ander elektronisch apparaat. Is dit ongewenst, haal het voorwerp dan van de stoel.

**⚠ Waarschuwing**

Door voorwerpen onder de passagiersstoel of tussen de zitting en rugleuning hiervan te bewaren, kan de goede werking van het passagiersdetectiesysteem worden gehinderd.

## Onderhoud aan met airbags uitgeruste auto

Airbags beïnvloeden de manier waarop aan een auto moet worden gewerkt. De delen van het airbagsysteem zitten op meerdere punten in de auto. Uw dealer weet en in het werkplaatshandboek staat hoe aan de auto en het airbagsysteem moet worden gewerkt.

**⚠ Waarschuwing**

10 seconden nadat het contact is uitgezet en de accu is losgekoppeld, kan een airbag nog steeds afgaan door een incorrecte handelwijze. U kunt letsel oplopen wanneer u dicht bij een airbag bent die afgaat. Vermijd de gele stekkers. Deze horen waarschijnlijk bij het airbagsysteem. Volg de juiste serviceprocedures en laat het werk alleen door hiertoe gekwalificeerde personen uitvoeren.

## Uitrusting toevoegen aan met airbags uitgeruste auto

Wanneer u accessoires aanbrengt waardoor het chassis, de bumpers, de hoogte of het plaatwerk aan de voor- of zijkant van de auto wordt gewijzigd, kan de juiste werking van het airbagsysteem worden belemmerd. De werking van het airbagsysteem kan ook worden beïnvloed indien enig onderdeel van voorstoelen, veiligheidsgordels, detectie- en diagnosemodule van de airbag, stuurwiel, instrumentenpaneel, een van de airbagmodules, plafond, bekleding van de stijl, dakconsole, voorste sensoren, zij-impactsensoren of airbagbedrading wordt gewijzigd.

Voor informatie over de plaats van de airbagsensoren, detectie- en diagnosemodule en airbagbedrading kunt u uw dealer en de onderhoudshandleiding raadplegen.

Daarnaast heeft de auto een passagiersdetectiesysteem voor de buitenste voorpassagier, waarvan de sensoren in de passagiersstoel zitten. Het passagiersdetectiesysteem werkt eventueel niet goed wanneer u de oorspronkelijke stoelbekleding vervangt door hoezen, polstering of bekleding die niet van GM zijn of die wel door GM maar voor een ander type auto zijn ontworpen. Allerlei voorwerpen, zoals aftermarket-verwarmingskussens of comfortkussens e.d. onder of boven op de stoelbekleding kunnen ook de werking van het passagiersdetectiesysteem hinderen. Hierdoor kunnen de passagiersairbag(s) eventueel niet afgaan óf hierdoor zou het passagiersdetectiesysteem de passagiersairbag(s) eventueel niet kunnen uitschakelen. Zie *Passagiersdetectiesysteem* ⇨ *87*.

Zie *Verschillende maat banden en wielen* ⇨ *305* voor belangrijke extra informatie als de auto roll-over gordijnairbags heeft.

Raadpleeg uw dealer als u vanwege een lichamelijke beperking uw auto moet laten aanpassen en u niet zeker weet of deze wijzigingen invloed hebben op de werking van het airbagsysteem, of indien u vragen over het airbagsysteem hebt indien de auto om een andere reden moet worden aangepast.

## Airbagsysteem controleren

Het airbagsysteem behoeft geen regelmatig onderhoud of vervanging. Kijk of de airbagcontrolelamp werkt. Zie *Lampje airbag ingeschakeld* ⇨ *136*.

**Voorzichtig**

Is een airbagbekleding beschadigd, geopend of gebroken, dan werkt de airbag eventueel niet goed. Open of breek de airbagbekledingen niet. Laat de airbagbekleding en/of airbagmodule vervangen wanneer de airbagbekleding geopend of gebroken is. Zie *Waar zijn de airbags?* ⇨ *82* voor de plaats van de airbags. Laat de reparatie aan uw dealer over.

## Onderdelen airbagsysteem vervangen na een aanrijding

**⚠ Waarschuwing**

De airbagsystemen in de auto kunnen door een botsing beschadigd raken. Een beschadigd airbagsysteem zal u en uw passagier(s) bij een ongeval mogelijk niet goed beschermen, met ernstig of zelfs dodelijk letsel als gevolg. Zorg dat de airbagsystemen na een botsing weer goed werken door ze te laten inspecteren en noodzakelijke vervangingen zo snel mogelijk te laten uitvoeren.

Gaat een airbag af, dan moeten delen van het airbagsysteem worden vervangen. Laat de reparatie aan uw dealer over.

Wanneer de airbagcontrolelamp na het starten blijft branden of onder het rijden oplicht, werkt het airbagsysteem eventueel niet goed. Laat de auto meteen repareren. Zie *Lampje airbag ingeschakeld* ⇨ *136*.

**⚠ Waarschuwing**

Bij het afdanken van de auto of onderdelen ervan moeten de veiligheidsprocedures altijd worden nageleefd. Ter bescherming van het milieu en uw gezondheid mag dit alleen gebeuren door een erkend servicecentrum.

# Kinderzitjes

## Oudere kinderen

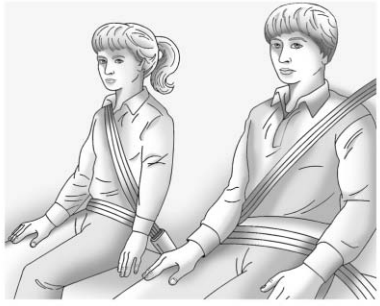

Oudere kinderen die de zittingverhoger zijn ontgroeid, moeten de veiligheidsgordels van de auto dragen.

In de gebruiksaanwijzing van de fabrikant vindt u de gewichts- en lengtebeperkingen voor de zittingverhoger. Gebruik een zittingverhoger met driepuntsgordel totdat het kind voor de volgende test slaagt:

- Ga helemaal naar achteren op de stoel zitten. Buigen de knieën bij de zittingrand? Zo ja, ga verder. Zo nee, blijf de zittingverhoger gebruiken.
- Maak de driepuntsgordel vast. Rust de schoudergordel op de schouder? Zo ja, ga verder. Zo nee, probeer de comfortgeleider voor de achterste gordel, indien aanwezig. Zie "Comfortgeleiders op veiligheidsgordels achterin" onder *Heup-schoudergordel* ⇨ *76*. Als er geen comfortgeleider aanwezig is of als de schoudergordel niet op de schouder rust, moet u de zittingverhoger blijven gebruiken.
- Valt de heupgordel laag en strak om de heupen en raakt deze de bovenbenen? Zo ja, ga verder. Zo nee, blijf de zittingverhoger gebruiken.
- Blijft de veiligheidsgordel gedurende de rit goed op zijn plaats zitten? Zo ja, ga verder. Zo nee, blijf de zittingverhoger gebruiken.

**Q: Hoe worden veiligheidsgordels op de juiste manier gedragen?**

**A:** Een ouder kind moet een driepuntsgordel dragen en profiteren van de extra ondersteuning door de schoudergordel. De schoudergordel mag niet over het gezicht of de hals lopen. De heupgordel moet strak onder de heupen zitten en de bovenkant van de bovenbenen nét raken. Hierdoor komt de kracht van de gordel bij een ongeval op de heupbeenderen van het kind. Draag de gordel nooit over de buik. Hierdoor kan bij een ongeval zwaar of dodelijk inwendig letsel ontstaan.

Zie ook "Comfortgeleiders op veiligheidsgordels achterin" onder *Heup-schoudergordel* ⇨ *76*.

Volgens ongevalsstatistieken is het veiliger als kinderen goed vastgezet op de achterbank in een kinderzitje zitten.

Kinderen dit niet gezekerd zijn, kunnen bij een ongeval tegen anderen botsen die wel hun gordel dragen of naar buiten worden geslingerd. Oudere kinderen moet de veiligheidsgordels correct dragen.

**⚠ Waarschuwing**

Gebruik dezelfde veiligheidsgordel nooit voor meer dan één kind tegelijk. Anders kan de veiligheidsgordel de botskrachten niet goed verdelen. De kinderen kunnen bij een ongeval tegen elkaar worden gedrukt en zwaargewond raken. Een veiligheidsgordel mag door maximaal één persoon worden gedragen.

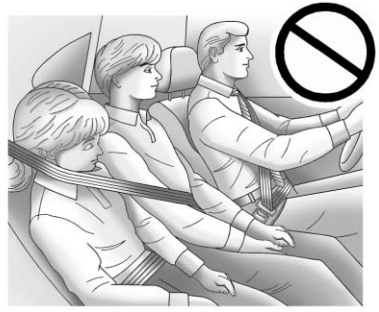

**⚠ Waarschuwing**

Laat een kind nooit een veiligheidsgordel dragen met de schoudergordel achter zijn rug. Een kind kan zwaar letsel oplopen door de driepuntsgordel onjuist te dragen. Bij een ongeval zal de schoudergordel het kind niet op zijn plaats houden. Het kind zou te ver naar voren kunnen komen, waardoor de kans op hoofd- en nekletsel toeneemt. Het kind zou ook onder de heupgordel kunnen doorschieten. De kracht van de gordel komt dan

(Vervolg)

**Waarschuwing (Vervolg)**

precies op uw buik. Dit kan zwaar of dodelijk letsel veroorzaken. De schoudergordel moet over uw schouder en dwars over uw borst lopen.

## Baby's en kleine kinderen

Iedereen in de auto heeft bescherming nodig! Dit geldt ook voor baby's en alle andere kinderen. Iedereen moet de veiligheidssystemen gebruiken, ongeacht de lengte van de rit, zijn leeftijd en lichaamsgrootte.

**⚠ Waarschuwing**

Kinderen kunnen ernstig letsel oplopen of worden gewurgd als de schoudergordel over de hals loopt. Als de schoudergordel blokkeert, kan deze worden aangetrokken maar niet losser worden gesteld. De schoudergordel blokkeert zodra deze helemaal uit de oprolautomaat wordt getrokken. De gordel deblokkeert als de schoudergordel helemaal kan terugrollen in de oprolautomaat, maar als de gordel rond de hals van een kind is gewikkeld is dit niet mogelijk. Als de schoudergordel blokkeert en strak is aangetrokken rond de hals van een kind, kan de gordel alleen worden losgemaakt door deze door te snijden.

Laat kinderen nooit alleen in een auto achter en laat kinderen nooit met de veiligheidsgordels spelen.

Baby's en jonge kinderen die in een auto onderweg zijn, moeten altijd beschermd worden door de juiste kinderzitjes. Noch het veiligheidsgordelsysteem, noch het airbagsysteem van de auto is voor hen ontworpen.

Kinderen die niet goed vastgezet zijn, kunnen tegen anderen botsen of naar buiten worden geslingerd.

**⚠ Waarschuwing**

Houd een baby of kind nooit vast terwijl u in een auto rijdt. De baby of het kind wordt bij een ongeval door de botskrachten zo zwaar dat u het niet meer kunt vasthouden. Bijvoorbeeld: bij een ongeval met slechts 40 km/h (25 mph) weegt een baby van 5,5 kg (12 lb) in uw armen plotseling 110 kg (240 lb). Een baby of kind moet met het juiste babyzitje worden gezekerd.

**⚠ Waarschuwing**

Kinderen die tegen of heel dicht bij een airbag zitten die afgaat, kunnen zwaar of dodelijk letsel oplopen. Plaats een achterwaarts gericht kinderzitje nooit op de passagiersstoel voorin. Zeker een achterwaarts gericht kinderzitje op de achterbank. Een voorwaarts gericht kinderzitje kunt u ook beter op de achterbank zekeren. Als u een voorwaarts gericht kinderzitje op de buitenste zitplaats voorin moet

(Vervolg)

**Waarschuwing (Vervolg)**

vastzetten, zet de passagiersstoel voorin dan zo ver mogelijk naar achteren.

Kinderveiligheidssystemen zijn voorzieningen voor het beveiligen, laten zitten of plaatsen van kinderen in de auto en worden soms kinderzitjes of autozitjes genoemd.

**Er zijn drie basistypen kinderveiligheidssystemen:**

- Voorwaarts gerichte kinderveiligheidssystemen
- Achterwaarts gerichte kinderveiligheidssystemen
- Stoelverhogingen met gordelsleuven

U bepaalt het juiste kinderveiligheidssysteem aan de hand van de lengte, het gewicht en de leeftijd van uw kind en ook of het kinderveiligheidssysteem bij de auto waarin deze wordt gebruikt past.

Voor elk type kinderveiligheidssysteem zijn er veel verschillende modellen leverbaar. Controleer bij aanschaf van het kinderzitje of het ontworpen is voor gebruik in een auto. In de gebruiksaanwijzing van het kinderzitje staan het maximale gewicht en lichaamslengte voor het desbetreffende kinderzitje. Daarnaast zijn er allerlei kinderzitjes leverbaar voor kinderen met een handicap.

**⚠ Waarschuwing**

Om bij een botsing het risico van nek- en hoofdletsel te beperken moeten baby's en peuters in een

(Vervolg)

**Waarschuwing (Vervolg)**

achterwaarts gericht kinderzitje vervoerd worden totdat ze een leeftijd van twee jaar hebben of totdat ze de maximale lengte en het maximale gewicht van het gebruikte kinderzitje hebben bereikt.

**⚠ Waarschuwing**

De heupbeenderen van een jong kind zijn nog zo klein dat de normale gordel van de auto eventueel niet laag op de heupen blijft zitten, zoals zou moeten. In plaats daarvan schuift de gordel naar de buik van het kind. Bij een ongeval komt de kracht van de gordel op een deel van het lichaam dat niet door beenderen wordt beschermd. Dit alleen al kan zwaar of dodelijk letsel veroorzaken. Om de kans op zwaar of dodelijk letsel

(Vervolg)

**Waarschuwing (Vervolg)**

bij een ongeval te verminderen, moet u jonge kinderen altijd met een geschikt kinderzitje zekeren.

## Kinderzitjes

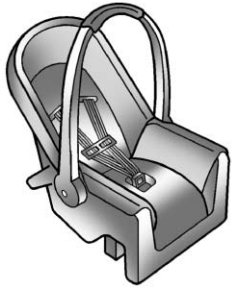

Achterwaarts gericht babyzitje

Bij een achterwaarts gericht kinderveiligheidssysteem wordt de rug van de baby ondersteund door de zitting.

Het gordelsysteem houdt de baby vast in het zitje en het zekert de baby bij een ongeval.

Voorwaarts gericht kinderzitje

Bij een voorwaarts gericht kinderveiligheidssysteem wordt het lichaam van het kind vastgehouden door de gordel.

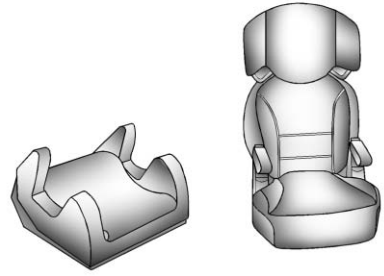

Zittingverhogers

Een zittingverhoger met gordelbevestiging is bedoeld voor kinderen die hun naar voren gerichte kinderzitje zijn ontgroeid. Zittingverhogers zorgen ervoor dat de veiligheidsgordels beter om het kind passen totdat het groot genoeg is om zonder zittingverhoger goed in de auto te zitten. Zie test voor pasvorm van veiligheidsgordels in *Oudere kinderen* ⇨ *93*.

### Kinderzitjes in de auto zekeren

**⚠ Waarschuwing**

Een kind kan bij een ongeval zwaar of dodelijk letsel oplopen wanneer het kinderzitje in de auto niet goed is gezekerd. Zet het kinderzitje goed vast met de veiligheidsgordel van de auto of het ISOFIX-systeem. Volg daarvoor de gebruiksaanwijzing van het kinderzitje en de instructies in deze handleiding.

Om de kans op letsel te verminderen, moet het kinderzitje in de auto zijn gezekerd. U moet een kinderzitje op de autostoel met de heupgordel, met de heupgordel van de driepuntsgordel of met het ISOFIX-systeem bevestigen. Zie *ISOFIX-kinderzitjes* ⇨ *105* voor meer informatie. Kinderen kunnen bij een ongeval gevaar lopen wanneer het kinderzitje in de auto niet goed is gezekerd.

Raadpleeg de gebruiksaanwijzing van het kinderzitje, dan wel de instructies op het zitje zelf of beide én deze handleiding wanneer u een kinderzitje vastzet. De gebruiksaanwijzing van het kinderzitje is belangrijk. Hebt u deze niet, vraag dan een nieuw exemplaar op bij de fabrikant.

Let erop dat een kinderzitje dat niet is vastgezet bij een botsing of noodstop kan wegschieten en andere inzittenden verwonden. Zorg dat elk kinderzitje in de auto goed is gezekerd - ook wanneer er geen kind in zit.

### Kind in het kinderzitje zekeren

**⚠ Waarschuwing**

Een kind kan bij een ongeval zwaar of dodelijk letsel oplopen wanneer het niet goed in het kinderzitje is gezekerd. Zeker het kind goed volgens de gebruiksaanwijzing van het kinderzitje.

## Waar wordt het kinderzitje geplaatst

Volgens de ongevalstatistieken is het veiliger dat kinderen en baby's in een goed kinderveiligheidssysteem goed gezekerd op de achterbank zitten.

Zo mogelijk moeten kinderen van 12 jaar en jonger op de achterbank plaatsnemen.

**⚠ Gevaar**

Bij gebruik van een kinderveiligheidssysteem op de stoel voor de voorpassagier moeten de airbagsystemen voor de voorpassagier worden gedeactiveerd; zo niet, dan vormt het activeren van de airbags een risico van dodelijk letsel voor het kind.

Dit geldt vooral wanneer u achterwaarts gerichte kinderveiligheidssystemen op de passagiersstoel gebruikt.

EN: NEVER use a rearward-facing child restraint on a seat protected by an ACTIVE AIRBAG in front of it; DEATH or SERIOUS INJURY to the CHILD can occur.

FR: NE JAMAIS utiliser un siège d'enfant orienté vers l'arrière sur un siège protégé par un COUSSIN GONFLABLE ACTIF placé devant lui, sous peine d'infliger des BLESSURES GRAVES, voire MORTELLES à l'ENFANT.

DE: Nach hinten gerichtete Kindersitze NIEMALS auf einem Sitz verwenden, der durch einen davor befindlichen AKTIVEN AIRBAG geschützt ist, da dies den TOD oder SCHWERE VERLETZUNGEN DES KINDES zur Folge haben kann.

ES: NUNCA utilice un sistema de retención infantil orientado hacia atrás en un asiento protegido por un AIRBAG FRONTAL ACTIVO. Peligro de MUERTE o LESIONES GRAVES para el NIÑO.

SV: Använd ALDRIG en bakåtvänd barnstol på ett säte som skyddas med en framförvarande AKTIV AIRBAG. DÖDSFALL eller ALLVARLIGA SKADOR kan drabba BARNET.

IT: Non usare mai un sistema di sicurezza per bambini rivolto all'indietro su un sedile protetto da AIRBAG ATTIVO di fronte ad esso: pericolo di MORTE o LESIONI GRAVI per il BAMBINO!

NL: Gebruik NOOIT een achterwaarts gericht kinderzitje op een stoel met een ACTIEVE AIRBAG ervoor, om DODELIJK of ERNSTIG LETSEL van het KIND te voorkomen.

DA: Brug ALDRIG en bagudvendt autostol på et forsæde med AKTIV AIRBAG, BARNET kan komme i LIVSFARE eller komme ALVORLIGT TIL SKADE.

CS: NIKDY nepoužívejte dětský zádržný systém instalovaný proti směru jízdy na sedadle, které je chráněno před sedadlem AKTIVNÍM AIRBAGEM. Mohlo by dojít k VÁŽNÉMU PORANĚNÍ nebo ÚMRTÍ DÍTĚTE.

RU: ЗАПРЕЩАЕТСЯ устанавливать детское удерживающее устройство лицом назад на сиденье автомобиля, оборудованном фронтальной подушкой безопасности, если ПОДУШКА НЕ ОТКЛЮЧЕНА! Это может привести к СМЕРТИ или СЕРЬЕЗНЫМ ТРАВМАМ РЕБЕНКА.

FI: ÄLÄ KOSKAAN sijoita taaksepäin suunnattua lasten turvaistuinta istuimelle, jonka edessä on AKTIIVINEN TURVATYYNY, LAPSI VOI KUOLLA tai VAMMAUTUA VAKAVASTI.

NO: Bakovervendt barnesikringsutstyr må ALDRI brukes på et sete med AKTIV KOLLISJONSPUTE foran, da det kan føre til at BARNET utsettes for LIVSFARE og fare for ALVORLIGE SKADER.

PT: NUNCA use um sistema de retenção para crianças voltado para trás num banco protegido com um AIRBAG ACTIVO na frente do mesmo, poderá ocorrer a PERDA DE VIDA ou FERIMENTOS GRAVES na CRIANÇA.

EL: ΠΟΤΕ μη χρησιμοποιείτε παιδικό κάθισμα ασφαλείας με φορά προς τα πίσω σε κάθισμα που προστατεύεται από μετωπικό ΕΝΕΡΓΟ ΑΕΡΟΣΑΚΟ,

διότι το παιδί μπορεί να υποστεί ΘΑΝΑΣΙΜΟ ή ΣΟΒΑΡΟ ΤΡΑΥΜΑΤΙΣΜΟ.

PL: NIE WOLNO montować fotelika dziecięcego zwróconego tyłem do kierunku jazdy na fotelu, przed którym znajduje się WŁĄCZONA PODUSZKA POWIETRZNA. Niezastosowanie się do tego zalecenia może być przyczyną ŚMIERCI lub POWAŻNYCH OBRAŻEŃ u DZIECKA.

TR: Arkaya bakan bir çocuk emniyet sistemini KESİNLİKLE önünde bir AKTİF HAVA YASTIĞI ile korunmakta olan bir koltukta kullanmayınız. ÇOCUK ÖLEBİLİR veya AĞIR ŞEKİLDE YARALANABİLİR.

UK: НІКОЛИ не використовуйте систему безпеки для дітей, що встановлюється обличчям назад, на сидінні з УВІМКНЕНОЮ ПОДУШКОЮ БЕЗПЕКИ, інакше це може призвести до СМЕРТІ чи СЕРЙОЗНОГО ТРАВМУВАННЯ ДИТИНИ.

HU: SOHA ne használjon hátrafelé néző biztonsági gyerekülést előlről AKTÍV LÉGZSÁKKAL védett ülésen, mert a GYERMEK HALÁLÁT vagy KOMOLY SÉRÜLÉSÉT okozhatja.

HR: NIKADA nemojte koristiti sustav zadržavanja za djecu okrenut prema natrag na sjedalu s AKTIVNIM ZRAČNIM JASTUKOM ispred njega, to bi moglo dovesti do SMRTI ili OZBILJNJIH OZLJEDA za DIJETE.

SL: NIKOLI ne nameščajte otroškega varnostnega sedeža, obrnjenega v nasprotni smeri vožnje, na sedež z AKTIVNO ČELNO ZRAČNO BLAZINO, saj pri tem obstaja nevarnost RESNIH ali SMRTNIH POŠKODB za OTROKA.

SR: NIKADA ne koristiti bezbednosni sistem za decu u kome su deca okrenuta unazad na sedištu sa AKTIVNIM VAZDUŠNIM JASTUKOM ispred sedišta zato što DETE može da NASTRADA ili da se TEŠKO POVREDI.

MK: НИКОГАШ не користете детско седиште свртено наназад на седиште заштитено со АКТИВНО ВОЗДУШНО ПЕРНИЧЕ пред него, затоа што детето може ДА ЗАГИНЕ или да биде ТЕШКО ПОВРЕДЕНО.

BG: НИКОГА не използвайте детска седалка, гледаща назад, върху седалка, която е защитена чрез АКТИВНА ВЪЗДУШНА ВЪЗГЛАВНИЦА пред нея - може да се стигне до СМЪРТ или СЕРИОЗНО НАРАНЯВАНЕ на ДЕТЕТО.

RO: Nu utilizați NICIODATĂ un scaun pentru copil îndreptat spre partea din spate a mașinii pe un scaun protejat de un AIRBAG ACTIV în fața sa; acest lucru poate duce la DECESUL sau VĂTĂMAREA GRAVĂ a COPILULUI.

SK: NIKDY nepoužívajte detskú sedačku otočenú vzad na sedadle chránenom AKTÍVNYM AIRBAGOM, pretože môže dôjsť k SMRTI alebo VÁŽNYM ZRANENIAM DIEŤAŤA.

LT: JOKIU BŪDU nemontuokite atgal atgręžtos vaiko tvirtinimo sistemos sėdynėje, prieš kurią įrengta AKTYVI ORO PAGALVĖ, nes VAIKAS GALI ŽŪTI arba RIMTAI SUSIŽALOTI.

LV: NEKĀDĀ GADĪJUMĀ neizmantojiet uz aizmuguri vērstu bērnu sēdeklīti sēdvietā, kas tiek aizsargāta ar tās priekšā uzstādītu AKTĪVU

DROŠĪBAS SPILVENU, jo pretējā gadījumā BĒRNS var gūt SMAGAS TRAUMAS vai IET BOJĀ.

ET: ÄRGE kasutage tahapoole suunatud lapseturvaistet istmel, mille ees on AKTIIVSE TURVAPADJAGA kaitstud iste, sest see võib põhjustada LAPSE SURMA või TÕSISE VIGASTUSE.

MT: QATT tuża trażżin għat-tfal li jħares lejn in-naħa ta' wara fuq sit protett b'AIRBAG ATTIV quddiemu; dan jista' jikkawż l-MEWT jew ĠIEĦ SERJI lit-TFAL.

GA: Ná húsáid srian sábháilteachta linbh cúil RIAMH ar shuíochán a bhfuil mála aeir ag feidhmiú os a chomhair.Tá baol BÁIS nó GORTÚ DONA don PHÁISTE ag baint leis.

Wanneer u een kinderzitje met de veiligheidsgordels op de achterbank zekert, kijk dan in de gebruiksaanwijzing van het kinderzitje of het past bij deze auto.

Kinderzitjes en zittingverhogers verschillen aanzienlijk qua afmetingen en passen niet altijd even goed op een bepaalde zitplaats.

Afhankelijk van de gekozen plaats en afmetingen van het kinderzitje is het mogelijk dat de veiligheidsgordels of ISOFIX-verankeringen niet meer bereikbaar zijn voor andere passagiers of kinderveiligheidssystemen ernaast. U moet de zitplaatsen ernaast niet gebruiken als het kinderzitje de veiligheidsgordel onbereikbaar maakt of de doorvoer ervan belemmert.

Ga waar een kinderveiligheidssysteem is geplaatst altijd te werk volgens de instructies die bij het kinderveiligheidssysteem zijn geleverd en zet het kinderveiligheidssysteem goed vast.

Let erop dat een kinderzitje dat niet is vastgezet bij een botsing of noodstop kan wegschieten en andere inzittenden verwonden. Zorg dat elk kinderzitje in de auto goed is gezekerd - ook wanneer er geen kind in zit.

## Montagegeschiktheid van ISOFIX-kinderveiligheidssystemen

In de volgende tabel ziet u toegestane opties voor het uitrusten van een ISOFIX-kinderveiligheidssysteem met ISOFIX--beugels.

| Gewichtsca-tegorie | Grootteklasse | Bevestiging | ISOFIX-plaatsen voertuig | | | |
|---|---|---|---|---|---|---|
| | | | Voorpassagier | Achterpassagier bij het raam (vaste stoel) | Achterpassagier bij het raam (verstelbare stoel) | Achterpassagier midden |
| Reiswieg | F | ISO/L1 | X | X | X | X |
| | G | ISO/L2 | X | X | X | X |
| 0 (tot 10 kg) | E | ISO/R1 | X | IUF | IUF | X |
| 0+ (tot 13 kg) | E | ISO/R1 | X | IUF | IUF | X |
| | D | ISO/R2 | X | IUF | IUF[2] | X |
| | C | ISO/R3 | X | IUF | IUF' | X |
| I (9 tot 18 kg) | D | ISO/R2 | X | IUF | IUF[2] | X |
| | C | ISO/R3 | X | IUF | IUF' | X |
| | B | ISO/F2 | X | IUF | IUF | X |
| | B1 | ISO/F2X | X | IUF | IUF | X |
| | A | ISO/F3 | X | IUF | IUF | X |

| Gewichtscategorie | Grootteklasse | Bevestiging | ISOFIX-plaatsen voertuig | | | |
|---|---|---|---|---|---|---|
| | | | Voorpassagier | Achterpassagier bij het raam (vaste stoel) | Achterpassagier bij het raam (verstelbare stoel) | Achterpassagier midden |
| IUF = geschikt voor 'universele' ISOFIX-kinderveiligheidssystemen die voor gebruik in de gewichtscategorie zijn goedgekeurd. | | | | | | |
| X = ISOFIX-plaats is niet geschikt voor ISOFIX-kinderveiligheidssystemen in deze gewichtscategorie en/of grootteklasse. | | | | | | |
| 1 = de zitplaats vóór de ISOFIX-positie moet 72 mm achterwaarts worden versteld, gezien vanaf de voorste stand. | | | | | | |
| 2 = de zitplaats vóór de ISOFIX-positie moet 109 mm achterwaarts worden versteld, gezien vanaf de voorste stand. | | | | | | |

Afmetingscategorieën ISOFIX en kinderzitjes:

**A - ISO/F3 :** In rijrichting geplaatst kinderveiligheidssysteem voor kinderen met maximumlengte in de gewichtsklasse 9 tot 18 kg.

**B - ISO/F2 :** In rijrichting geplaatst kinderveiligheidssysteem voor kleinere kinderen in de gewichtsklasse 9 tot 18 kg.

**B1 - ISO/F2X :** In rijrichting geplaatst kinderveiligheidssysteem voor kleinere kinderen in de gewichtsklasse 9 tot 18 kg.

**C - ISO/R3 :** Tegen rijrichting in geplaatst kinderveiligheidssysteem voor kinderen met maximumlengte in de gewichtsklasse tot 18 kg.

**D - ISO/R2 :** Tegen rijrichting in geplaatst kinderveiligheidssysteem voor kleinere kinderen in de gewichtsklasse tot 18 kg.

**E - ISO/R1 :** Tegen rijrichting in geplaatst kinderveiligheidssysteem voor jonge kinderen in de gewichtsklasse tot 13 kg.

**F - ISO/L1 :** Naar zijkant links gericht kinderveiligheidssysteem (reiswieg).

**G - ISO/L2 :** Naar zijkant rechts gericht kinderveiligheidssysteem (reiswieg).

## Montagegeschiktheid van kinderveiligheidssystemen

In de volgende tabel ziet u toegestane opties voor het vastzetten van een kinderveiligheidssystemen met een heup-schoudergordel.

| Gewichtscategorie | | Zitplaatsen | | | |
|---|---|---|---|---|---|
| | | **Voorpassagier** | **Stoepzijde linksachter** | **Middenachter** | **Stoepzijde rechtsachter** |
| Groep 0 | Tot 10 kg | X | U | U | U |
| Categorie 0 + | Tot 13 kg | X | U | U | U |
| Groep I | 9 tot 18 kg | X | U | U | U |
| Groep II | 15 tot 25 kg | X | U | U | U |
| Groep III | 22 tot 36 kg | X | U | U | U |
| U = Geschikt voor "universele" kinderzitjes die voor gebruik in deze gewichtscategorie zijn goedgekeurd. | | | | | |
| X = Zitplaats niet geschikt voor kinderen in deze gewichtscategorie. | | | | | |

## ISOFIX-kinderzitjes

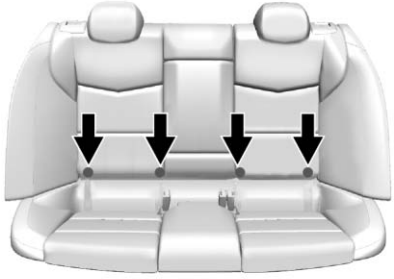

ISOFIX-montagebeugels hebben de aanduiding op de achterkant van de stoel.

Bevestig voor de auto goedgekeurde ISOFIX-kinderveiligheidssystemen aan de ISOFIX-montagebeugels.

Montageposities voor ISOFIX-kinderveiligheidssystemen in specifieke voertuigen staan vermeld in de tabel "Montagegeschiktheid van ISOFIX-kinderveiligheidssystemen". Zie *Waar wordt het kinderzitje geplaatst* ⇨ *98*.

Er kunnen maximaal twee ISOFIX-kinderzitjes tegelijk aan de achterbank worden bevestigd, echter niet meteen naast elkaar.

### Top Tether bevestigingsogen

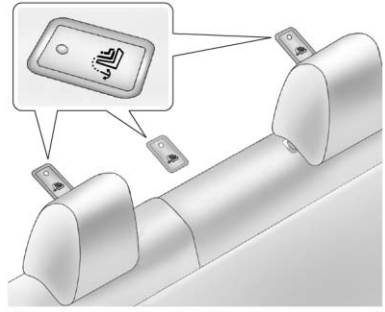

Top Tether bevestigingsogen zijn voorzien van het symbool voor een kinderzitje.

Behalve aan het ISOFIX-montagepunt bevestigt u de Top Tether riem ook aan de Top Tether bevestigingsogen.

Montageposities voor ISOFIX-kinderveiligheidssystemen van de universele categorie staan vermeld in de tabel "Montagegeschiktheid van ISOFIX-kinderveiligheidssystemen". Zie *Waar wordt het kinderzitje geplaatst* ⇨ *98*.

## Kinderzitjes vastzetten (Met de veiligheidsgordel op de achterbank)

Wanneer u een kinderzitje met de veiligheidsgordels op de achterbank zekert, kijk dan in de gebruiksaanwijzing van het kinderzitje of het past bij deze auto.

Als het kinderzitje over een ISOFIX-systeem beschikt, raadpleeg dan *ISOFIX-kinderzitjes* ⇨ *105* over hoe en waar het kinderzitje met ISOFIX moet worden bevestigd. Als een kinderzitje met een bovenste bevestigingsband met behulp van een veiligheidsgordel in de auto moet worden bevestigd, raadpleeg dan *ISOFIX-kinderzitjes* ⇨ *105* voor de locaties van de verankeringen voor de bovenste bevestigingsband.

Zet het kinderzitje niet zonder bovenste bevestigingsband met verankering vast wanneer de wet voorschrijft dat de bovenste bevesti-

gingsband moet zijn vastgezet of wanneer de gebruiksaanwijzing van het kinderzitje vermeldt dat u de bovenste bevestigingsband moet vastzetten.

Als het kinderzitje of de voertuigstoel geen ISOFIX-systeem heeft, dan gebruikt u de veiligheidsgordel om het kinderzitje te bevestigen. Volg te allen tijde de gebruiksaanwijzing van het kinderzitje.

Zorg dat u *Waar wordt het kinderzitje geplaatst* ⇨ *98* leest als u meer dan één kinderzitje achterin wilt monteren.

**⚠ Waarschuwing**

De elektrisch bediende stoelen werken ook als het contact uit is. Kinderen zouden de elektrisch bediende stoelen kunnen verstellen en letsel kunnen oplopen. Laat kinderen nooit alleen in de auto achter.

**Voorzichtig**

Verstel de elektrisch bediende stoel niet wanneer er een kinderzitje op staat. Bij verstellen van de stoel kan het aanwezige kinderzitje beschadigd raken. Gebruik de blokkerknop op de ruit van het bestuurdersportier om verstellen van de stoel met een kinderzitje erop te voorkomen.

Als de zitplaats achterin verstelbaar is, moet u ervoor zorgen dat deze zitplaats volledig naar achteren staat voordat een kinderveiligheidssysteem wordt geplaatst.

1. Zet het kinderzitje op de stoel.
2. Pak de gesp vast laat de heup- en schoudergordel van de veiligheidsgordel door of rond het zitje lopen. De gebruiksaanwijzing van het zitje laat zien hoe dat gaat.

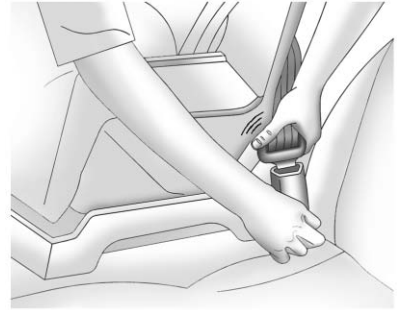

3. Duw de gesp zo ver in het gordelslot dat deze vastklikt.

   Positioneer de ontgrendelknop van het gordelslot, van het kinderveiligheidssysteem af, zodanig dat u de veiligheidsgordel zo nodig snel kunt losmaken.

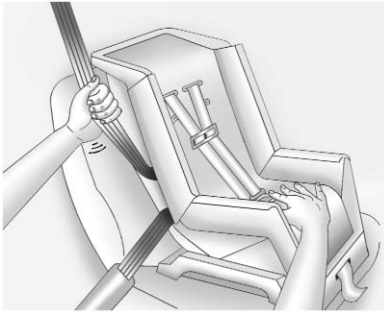

4. Ga voor het vastzetten en blokkeren van het kinderveiligheidssysteem met de veiligheidsgordel van de auto te werk volgens de instructies in de gebruikershandleiding van het kinderveiligheidssysteem.
5. Heeft het kinderzitje een bovenste bevestigingsband (Top Tether), volg dan de gebruiksaanwijzing van het kinderzitje wat betreft het gebruik van de bovenste bevestigingsband. Zie *ISOFIX-kinderzitjes* ⇨ *105*.
6. Zorg dat het kinderzitje stevig vastzit voordat u er een kind in zet. Kijk of het kinderzitje goed vastzit door het alle kanten op te duwen en te trekken.

Ga voor het verwijderen van het kinderveiligheidssysteem te werk volgens de instructies in de gebruikershandleiding van het kinderveiligheidssysteem om het te deblokkeren. Maak de veiligheidsgordel van de auto los en laat deze terugkeren naar de opgeborgen positie. Koppel de bovenste bevestigingsband (Top Tether) los, indien deze is vastgezet op de verankering voor de bovenste bevestigingsband.

## Kinderzitjes vastzetten (Met de veiligheidsgordel op de voorstoel)

Deze auto heeft airbags. Het is veiliger om een voorwaarts gericht kinderzitje op de achterbank te zekeren. Zie *Waar wordt het kinderzitje geplaatst* ⇨ *98*.

Daarnaast heeft de auto een passagiersdetectiesysteem, dat de frontairbag en de knieairbag van de buitenste voorpassagier onder bepaalde omstandigheden moet uitschakelen. Zie *Passagiersdetectiesysteem* ⇨ *87* en *Waarschuwingslampje status airbag passagierszijde* ⇨ *137* voor meer informatie, waaronder belangrijke informatie over veiligheid.

**⚠ Gevaar**

NOOIT een naar achteren gericht kinderzitje gebruiken op een stoel die door een ACTIEVE AIRBAG ervóór wordt beschermd; het KIND kan DODELIJK of ERNSTIG LETSEL oplopen.

**⚠ Gevaar**

Bij gebruik van een kinderveiligheidssysteem op de stoel voor de voorpassagier moeten de airbagsystemen voor de voorpassagier worden gedeactiveerd; zo niet, dan

(Vervolg)

**Gevaar (Vervolg)**

vormt het activeren van de airbags een risico van dodelijk letsel voor het kind.

Dit geldt vooral wanneer u achterwaarts gerichte kinderveiligheidssystemen op de passagiersstoel gebruikt.

Als het kinderzitje gebruik maakt van een bovenste bevestigingsband (Top Tether): zie *ISOFIX-kinderzitjes* ⇨ *105* voor de locaties van de verankeringen voor de bovenste bevestigingsbanden.

Zet het kinderzitje niet zonder bovenste bevestigingsband met verankering vast wanneer de wet voorschrijft dat de bovenste bevestigingsband moet zijn vastgezet of wanneer de gebruiksaanwijzing van het kinderzitje vermeldt dat u de bovenste bevestigingsband moet vastzetten.

Als u een driepuntsgordel gebruikt om het kinderzitje vast te zetten, moet u de gebruiksaanwijzing van het kinderzitje en de onderstaande instructies opvolgen:

1. Zet de stoel zo ver mogelijk naar achteren voordat u het voorwaarts gerichte kinderzitje vastzet. Zet de stoel hoger of zet de rugleuning zo nodig rechtop, zodat het kinderveiligheidssysteem stevig vastzit.

   Wanneer het passagiersdetectiesysteem de frontairbag en de knieairbag van de buitenste voorpassagier heeft uitgeschakeld, moet de UIT-indicatie op de statusindicatie van de passagiersairbag oplichten en blijven branden wanneer u de auto start. Zie *Waarschuwingslampje status airbag passagierszijde* ⇨ *137*.

2. Zet het kinderzitje op de stoel.

3. Pak de gesp vast laat de heup- en schoudergordel van de veiligheidsgordel door of rond het zitje lopen. De gebruiksaanwijzing van het zitje laat zien hoe dat gaat.

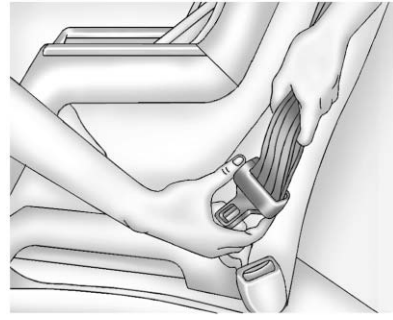

   Kantel de gesp om de gordel zo nodig te verstellen.

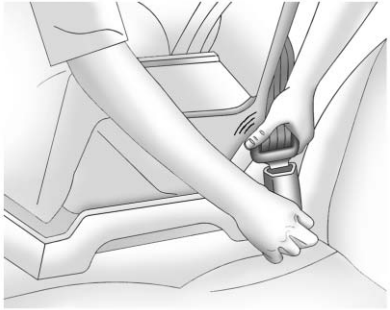

4. Duw de gesp zo ver in het gordelslot dat deze vastklikt.

   Positioneer de ontgrendelknop van het gordelslot, van het kinderveiligheidssysteem af, zodanig dat u de veiligheidsgordel zo nodig snel kunt losmaken.

5. Trek de schoudergordel helemaal uit de oprolautomaat om de blokkering te activeren. Wanneer de blokkering is geactiveerd, kan de gordel strak maar niet uit de oprolautomaat worden getrokken.

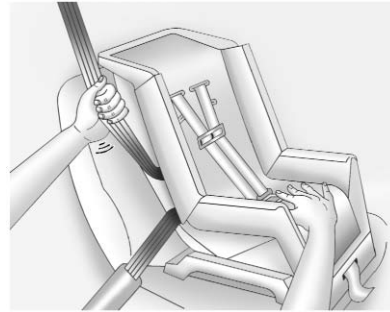

6. Trek de gordel strak door het kinderzitje omlaag te duwen, trek aan de schoudergordel om de heupgordel strak te trekken en laat de schoudergordel teruglopen in de oprolautomaat. Wanneer u een voorwaarts gericht kinderzitje monteert, kan het helpen dat u dit met uw knie omlaag duwt terwijl u de gordel aanhaalt.

   Probeer de gordel uit de oprolautomaat te trekken om te controleren of deze geblokkeerd is. Als de oprolautomaat niet geblokkeerd is, herhaalt u stap 5 en 6.

7. Zorg dat het kinderzitje stevig vastzit voordat u er een kind in zet. Raadpleeg de instructies van de fabrikant van het kinderzitje.

Zijn de airbags uitgeschakeld, dan zal de UIT-indicatie op de statusindicatie van de passagiersairbag oplichten en blijven branden wanneer u de auto start.

Zie "Als het AAN-lampje voor een kinderzitje brandt" onder *Passagiersdetectiesystem* ⇨ *87* als er een kinderzitje is gemonteerd en het AAN-lampje brandt.

Om het kinderzitje te verwijderen, maakt u de veiligheidsgordel van de auto los en laat u deze terugkeren naar de opgeborgen positie.

# Voetgangerbeschermingssysteem

Uw auto is uitgevoerd met een voetgangerbeschermingssysteem waarbij het achterste deel van de motorkap bij het waarnemen van een passagier tijdens een frontale botsing binnen het snelheidsbereik omhoog komt.

Wanneer de auto bij een frontale botsing is betrokken met een voorwerp of voetganger, bepalen sensoren in de voorbumper de kracht die door het voorwerp op de voorbumper worden uitgeoefend.

Wanneer de snelheid van de frontale botsing tussen ongeveer 25 km/h (15 mph) en 50 km/h (31 mph) ligt, brengt het voetgangerbeschermingssysteem het achterste deel van de motorkap omhoog, zodat de voetganger minder zwaar hoofdletsel oploopt. Door de achterkant van de motorkap omhoog te zetten, is er meer ruimte tussen de motorkap en de harde onderdelen in de motorruimte.

Bovendien is de voorbumper van de auto zo ontworpen dat het letsel aan de benen van de voetganger minder ernstig is.

**⚠ Waarschuwing**

Wanneer de motorkap omhooggekomen is, kunnen het motorkapscharnier en de motorkapvergrendeling erg heet zijn. Raak de onderdelen van het voetgangerbeschermingssysteem niet aan.

Het voetgangerbeschermingssysteem kan de motorkap slechts één keer omhoog zetten.

Het is mogelijk dat het voetgangerbeschermingssysteem onder de volgende omstandigheden niet wordt geactiveerd:

- De botsing met de voetganger doet zich voor buiten het bereik van de sensoren in de voorbumper.
- De sensoren op de voorbumper zijn beschadigd.

- Het pad van de omhoog gaande motorkap wordt door sneeuw of ijs geblokkeerd. Verwijder ijs en sneeuw van de motorkap alvorens te gaan rijden.
- Speciale wintervoorstukken, grille-afdekkingen en andere aftermarket-opties zijn aan de bumper bevestigd.
- De rijsnelheid bij de botsing is lager dan 25 km/h (15 mph) of hoger dan 50 km/h (31 mph).
- De auto botst op een klein voorwerp.

Bij andere frontale botsingen of rijsnelheden kunnen de airbags ook werken. Zie *Airbagsysteem* ⇨ *81*.

Nadat het voetgangerbeschermingssysteem werd geactiveerd, blijft de motorkap omhoog staan en zal de bestuurder mogelijk minder kunnen zien.

**⚠ Waarschuwing**

Rijd niet met de auto als de motorkap omhoog staat.

Als u gaat rijden met een omhooggebrachte motorkap, kan uw zicht worden belemmerd, wat kan leiden tot een ongeval met schade aan de auto en andermans eigendommen, en lichamelijk of zelfs dodelijk letsel.

**Voorzichtig**

Nadat het voetgangerbeschermingssysteem werd geactiveerd, moet u naar uw dealer gaan voor onderhoud. De motorkapinstallatie met inbegrip van scharnieren, vergrendeling en stelmotoren moet worden vervangen.

Als er geen wegsleepdienst is, kunt u de motorkap tijdelijk in de gesloten stand zetten. Zie "Tijdelijke motorkapreparatie" verderop.

Het bericht SERVICE PEDESTRIAN PROTECTION SYSTEM (onderhoud aan voetgangerbeschermingssysteem) verschijnt als er een probleem is met dit systeem. Ga onmiddellijk naar de dealer voor onderhoud.

Tijdens een frontale botsing met een voetganger kan de auto informatie opslaan over de toestand van de auto en hoe deze werd bediend. Zie *Autogegevens vastleggen en privacy* ⇨ *349*.

## Tijdelijke motorkapreparatie

Als het achterste deel van de motorkap omhoog staat, kan de motorkap tijdelijk weer worden geplaatst, als er geen sleepservice beschikbaar is.

**⚠ Waarschuwing**

Lees alle instructies alvorens aan de procedure te beginnen. Als de instructies niet worden doorgenomen en opgevolgd, kunt u of kunnen andere letsel oplopen en kan het voertuig beschadigd worden.

**⚠ Waarschuwing**

Wanneer de motorkap omhooggekomen is, kunnen het motorkapscharnier en de motorkapvergrendeling erg heet zijn. Raak de onderdelen van het voetgangerbeschermingssysteem niet aan.

Laat de motor afkoelen alvorens met de reparatie te beginnen.

**⚠ Waarschuwing**

U of anderen kunnen letsel oplopen wanneer de motorkap omlaag wordt gezet of in het slot valt.

Houd vingers en andere lichaamsonderdelen weg van de motorkaprand en de spatborden.

1. Plaats beide handen bovenop de rechterhoek van de motorkap, in de buurt van de voorruit, en duw de motorkap snel omlaag.

   Als de motorkap niet in het slot valt, duw dan opnieuw maar wat harder tot de motorkap wel in het slot is gevallen.

2. Herhaal de vorige stap om de linkerkant van de motorkap in het slot te laten vallen.
3. Trek aan de beide achterste hoeken van de motorkap om te controleren of de motorkap goed vast zit en niet omhoog kan komen.

**⚠ Waarschuwing**

Rijd niet met de auto als de motorkap niet bij de beide achterste hoeken en de voorste vergrendeling goed in het slot is gevallen.

Als u gaat rijden zonder dat de motorkap goed vastzit, kunt u een ongeval veroorzaken met schade aan uw voertuig en andermans eigendommen, en lichamelijk of zelfs dodelijk letsel tot gevolg.

4. Rijd rechtstreeks naar de dealer voor onderhoud. Als het voertuig niet onmiddellijk voor onderhoud terecht kan, laat deze dan wegslepen.

   Er kan geluid optreden wanneer er wordt gereden terwijl de motorkap slechts tijdelijk terug is geplaatst.

Als u het systeem niet laat repareren, werkt het voetgangerbeschermingssysteem niet bij een ander ongeval of een frontale botsing met een voetganger. Ga onmiddellijk naar de dealer voor onderhoud.

**⚠ Waarschuwing**

Bij het afdanken van de auto of onderdelen ervan moeten de veiligheidsprocedures altijd worden nageleefd. Ter bescherming van het milieu en uw gezondheid mag dit alleen gebeuren door een erkend servicecentrum.

# Opbergruimte

## Opbergvakken

Opbergvakken ..... 113
Opbergvak instrumentenpaneel ..... 113
Handschoenenkastje ..... 113
Opbergruimte in armsteunen .... 114
Opbergruimte achter ..... 114
Opbergvak middenconsole ..... 114

## Extra opbergmogelijkheden

Bevestigingsbanden bagage ..... 115
Bagagenet ..... 115

# Opbergvakken

**⚠ Waarschuwing**

Plaats geen zware of scherpe voorwerpen in de bergvakken. Bij een aanrijding kunnen deze voorwerpen het afdekpaneel open stoten en letsel veroorzaken.

## Opbergvak instrumentenpaneel

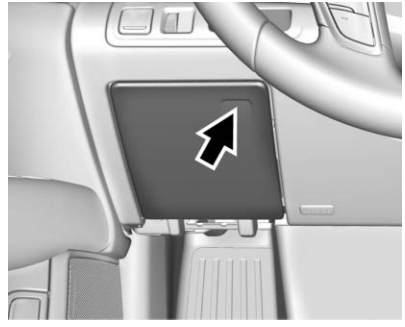

Open de afdekking door erop te drukken.

## Handschoenenkastje

Open door op de toets GLOVE BOX te drukken. Sluit het handschoenenkastje met de hand.

## Opbergruimte in armsteunen

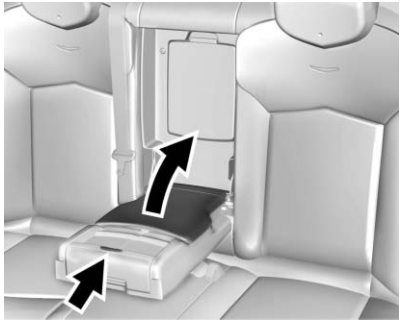

Druk op de vergrendeling om bij het opbergvak in de armleuning achter te komen. Druk op de knop om de bekerhouders uit te schuiven.

Druk de bekerhouders in om te sluiten.

Indien aanwezig zitten er stoelknoppen op de armleuning. Zie *Achterbanken* ⇨ *70*.

## Opbergruimte achter

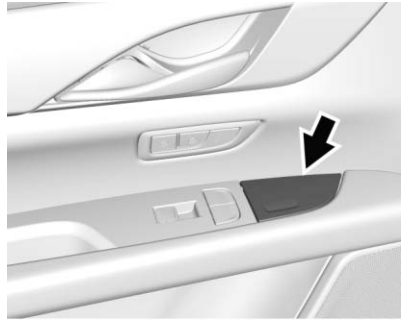

Druk indien aanwezig op het deksel om in het opbergvak in de achterportieren te komen.

## Opbergvak middenconsole

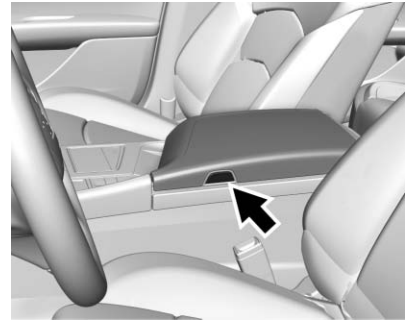

Druk op de knop en til deze op om bij de opbergruimte te komen. Binnenin zit een extra aansluiting en (een) USB-poort(en). Zie de handleiding van het Infotainmentsysteem.

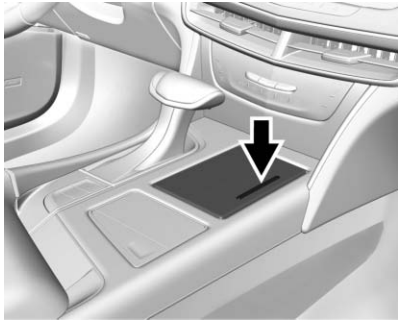

Er zitten bekerhouders in de middenconsole. Passagierskant van de afdekking indrukken en loslaten om bij de bekerhouders te komen.

# Extra opbergmogelijkheden

## Bevestigingsbanden bagage

De verankeringsogen kunnen worden gebruikt om kleine voorwerpen en het bagagenet aan te bevestigen. Zie *Bagagenet* ⇨ *115*, indien aanwezig.

## Bagagenet

De auto kan uitgerust zijn met een bagagenet in de kofferbak. Het net is bevestigd aan de verankeringsogen. Leg kleine ladingen achter het net. Het kan ook in envelopvorm worden geplaatst voor kleinere voorwerpen erin. Gebruik het net niet voor zware ladingen.

# Instrumenten en knoppen

## Functies

Stuurwiel afstellen ..... 117
Stuurwielschakelaars ..... 117
Verwarming stuurwiel ..... 117
Claxon ..... 118
Ruitenwisser/sproeier ..... 118
Kompas ..... 120
Klok ..... 120
Voedingsaansluitingen ..... 121
Powermat ..... 122
Sigarettenaansteker ..... 124
Asbakken ..... 124

## Waarschuwingslampjes, meters en verklikkerlichtjes

Waarschuwings- en controlelampjes en meters ..... 124
Dashboard (Basisniveau) ..... 125
Dashboard (Uitgebreide uitvoering) ..... 128
Snelheidsmeter ..... 131
Kilometerteller ..... 131
Dagteller ..... 131
Toerenteller ..... 131
Brandstofmeter ..... 132
Meter booster (Alleen configuratie prestaties) ..... 133
Motoroliedrukmeter ..... 133
Motorolietemperatuurmeter (Alleen configuratie prestaties) ..... 134
Meter motorkoelvloeistoftemperatuur ..... 134
Spanningsmeter (Alleen groep niveau Basis) ..... 135
Veiligheidsgordelverklikkers ..... 136
Lampje airbag ingeschakeld ..... 136
Waarschuwingslampje status airbag passagierszijde ..... 137
Controlelampje oplaadsysteem ..... 138
Storingsindicatielampje (Storingsindicatielampje motor) ..... 138
Waarschuwingslampje remsysteem ..... 140
Elektrische parkeerrem, lampje ..... 140
Onderhoud elektrische parkeerrem, lampje ..... 141
ABS-systeem, waarschuwingslampje ..... 141
Lampje automatisch tegenhouden auto (AVH) ..... 141
Lampje rijstrookhulp (Lane Keeping Assist, LKA) ..... 142
Voorliggerlampje ..... 142
Waarschuwing voetganger in zicht ..... 142
Lampje tractieregeling uitgeschakeld ..... 142
Lampje StabiliTrak UIT ..... 143
Lampje Traction Control (TCS)/ StabiliTrak ..... 143
Waarschuwingslampje koelvloeistoftemperatuur ..... 144
Bandenspanning, lampje ..... 144
Motoroliedruk, lampje ..... 145
Waarschuwingslampje Laag brandstofniveau ..... 145
Automatische stopmodus (Combi-instrument in uitgebreide uitvoering) ..... 145
Lampje diefstalalarmsysteem ..... 146
Grootlicht ingeschakeld, lampje ..... 146
Mistachterlicht, lampje ..... 146
Licht aan, waarschuwingslampje ..... 146
Lampje cruise control ..... 147
LAMPJE NIET GOED GESLOTEN PORTIER ..... 147

## Informatieschermen

Bestuurdersinformatiecentrum (DIC) ..... 147
Head-Up Display (HUD) ..... 150

**Boordberichten**
Auto, berichten ..... 153
Motorvermogen, berichten ..... 154
Rijsnelheid, berichten ..... 154

**Persoonlijke instellingen**
Personalisering voertuig ..... 154

**Universeel handzendersysteem**
Universeel afstandsbedienings-
systeem ..... 164
Universeel afstandsbedienings-
systeem programmeren ..... 164
Universeel afstandsbedienings-
systeem, werking ..... 166

# Functies

## Stuurwiel afstellen

### Elektrisch kantelbaar en telescopisch verstelbaar stuurwiel

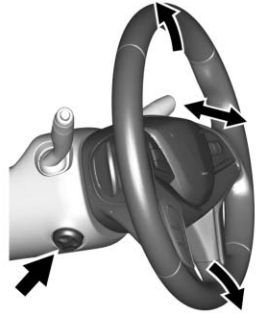

Druk op de knop om het kantelbare en telescopische stuurwiel omhoog en omlaag of vooruit en achteruit te verplaatsen.

Verstel het stuurwiel nooit tijdens het rijden.

## Stuurwielschakelaars

Het infotainmentsysteem kan met de stuurbedieningsknoppen worden bediend. Zie "Stuurbedienings-knoppen" in de Infotainmenthand-leiding.

## Verwarming stuurwiel

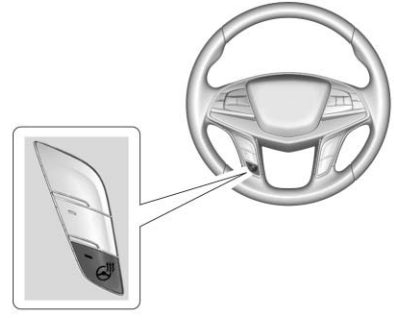

**:** Als de auto een verwarmd stuurwiel heeft, druk dan hierop om de verwarming in of uit te schakelen. Bij het inschakelen van de functie gaat er een controlelampje naast de knop branden.

Het duurt ongeveer drie minuten voordat het stuurwiel wordt verwarmd.

### Automatisch verwarmd stuurwiel

Indien uitgerust met starten via handzender op afstand schakelt het verwarmde stuurwiel bij het starten via handzender automatisch samen met de stoelverwarming in wanneer het buiten koud is. Het lampje verwarmd stuurwiel licht mogelijk niet op.

Indien uitgerust met automatische stoelverwarming, schakelt het automatisch verwarmde stuurwiel in wanneer de automatische stoelverwarming wordt geactiveerd. Het lampje van het verwarmde stuurwiel volgt de status van de stuurwielverwarming.

Zie *Voorstoelen met stoelverwarming en -ventilatie* ⇨ *68* en *Personalisering voertuig* ⇨ *154*.

## Claxon

Druk op op het stuurwielelement om de claxon te laten klinken.

## Ruitenwisser/sproeier

Zet de hendel met het contact aan of op ACC/ACCESSORY omhoog of omlaag om de wissersnelheid te selecteren.

**HI :** Gebruikt voor snelle wisslagen.

**LO :** Gebruikt voor langzame wisslagen.

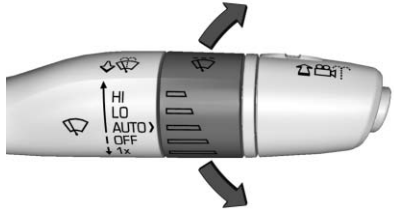


**AUTO :** Gebruik deze instelling voor de intervalstand wanneer Rainsense uitgeschakeld is, of voor Rainsense-wisbewegingen wanneer deze ingeschakeld is. Beweeg de hendel omhoog naar AUTO voor de intervalstand. Draai vervolgens de ring op de wisserhendel omhoog om de intervalstand te verkorten, of omlaag om deze te verlengen. Als Rainsense is geactiveerd, raadpleeg dan "Rainsense" verderop in dit hoofdstuk.

Als de voorruitwissers onderweg worden gebruikt, gaat de buitenverlichting automatisch aan als de lichtschakelaar in de stand AUTO staat. De overgangstijd voor het gaan branden van de lampen varieert met de wissersnelheid. Zie "Verlichting aan tijdens wissen" onder *Automatisch koplampsysteem* ⇨ *171*.

**UIT :** Gebruikt om de wissers uit te schakelen.

**1X :** Beweeg de wisserhendel even omlaag voor een enkele wisslag. Houd de wisserhendel omlaag voor meerdere wisslagen.

: Trek de ruitenwisserhendel naar u toe om sproeiervloeistof op de voorruit te sproeien en de wissers in te schakelen. De ruitenwissers blijven wissen totdat de hendel wordt losgelaten of totdat de maximale sproeitijd is bereikt. Als de ruitenwisserhendel wordt losgelaten, kunnen de wissers nog even doorgaan, afhankelijk van hoe lang de ruitensproeier was geactiveerd. Zie *Sproeiervloeistof* ⇨ *273* voor informatie over het vullen van het sproeiervloeistofreservoir voor de voorruit.

**⚠ Waarschuwing**

Gebruik de ruitensproeier bij vorst niet totdat de voorruit verwarmd is. Anders kan de sproeiervloeistof op de voorruit bevriezen en uw zicht belemmeren.

Verwijder sneeuw en ijs van de ruitenwisserbladen en de voorruit voordat u de wissers gebruikt. Vastgevroren ruitenwisserbladen voorzichtig losmaken of ontdooien. Beschadigde wisserbladen moeten worden vervangen. Zie *Wisserblad vervangen* ⇨ *279*.

Bij veel sneeuw of ijs kan de ruitenwissermotor overbelast raken.

### Parkeren van de ruitenwisser

Als u het contact wordt uitgeschakeld terwijl de wissers in stand LO, HI, of AUTO staan met Rainsense uitgeschakeld, zullen ze direct stoppen.

Als de ruitenwisserhendel vervolgens binnen 10 minuten nadat het contact is uitgeschakeld, of voordat het bestuurdersportier wordt geopend, in stand OFF wordt gezet, zullen de wissers opnieuw starten en naar de onderkant van de voorruit bewegen.

Als het contact wordt uitgeschakeld terwijl de wissers bezig zijn om de voorruit te wassen of omdat ze door Rainsense zijn geactiveerd, zullen de wissers doorgaan tot ze de onderkant van de voorruit hebben bereikt.

## Rainsense

Bij Rainsense detecteert een sensor midden boven bij de voorruit de hoeveelheid neerslag op de voorruit. De gevoeligheid van de voorruitwisser wordt op basis hiervan geregeld.

Houd dit gedeelte van de voorruit schoon om het systeem optimaal te laten functioneren.

**AUTO :** Zet als Rainsense ingeschakeld is de voorruitwisserhendel op AUTO. Draai aan de ring op de wisserhendel om de gevoeligheid aan te passen.

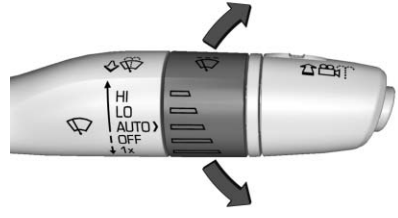


- Draai de ring omhoog om de gevoeligheid voor neerslag te verhogen.
- Draai de ring omlaag om de gevoeligheid voor neerslag te verlagen.

- Beweeg de voorruitwisserhendel uit de stand AUTO om Rainsense uit te schakelen.

Zie voor in- of uitschakelen van deze functie “Wissers met Rainsense” onder *Personalisering voertuig* ⇨ *154*.

### Wisserarmbescherming

Zet de ruitenwisserhendel in de stand OFF (uit), voordat u een automatische wasstraat inrijdt. De ruitenwissers met Rainsense worden dan uitgeschakeld.

Wanneer de versnellingsbak in stand N (Neutraal) staat en de auto erg langzaam rijdt, zullen de wissers met Rainsense automatisch stoppen aan de onderkant van de voorruit.

De regeling van de wissers wordt weer hervat wanneer de versnellingsbak niet meer in stand N (Neutraal) staat of als de auto sneller is gaan rijden.

### Sproeier camera achter

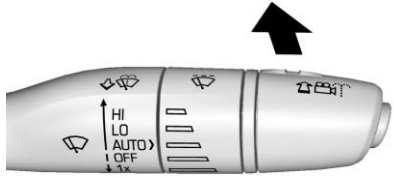


Duw, indien aanwezig, de voorruitenwisserhendel naar voren om sproeiervloeistof tegen de lens van de camera achter te sproeien. De hendel gaat terug naar de beginstand wanneer hij wordt losgelaten. Zie *Spiegel camera achter* ⇨ *50*.

## Kompas

Het voertuig is mogelijk uitgerust met een kompasweergave op het Driver Information Center (DIC). De koers en de andere kompasgegevens zijn afkomstig van de GPS antenne, StabiliTrak® en de rijsnelheidsinformatie.

Het kompassysteem kan gedurende een bepaald aantal kilometer of een bepaalde stuurhoek blijven werken, voordat een signaal van de GPS-satellieten nodig is. Wanneer CAL op de kompasweergave verschijnt, moet u het voertuig een klein stukje in een open ruimte verplaatsen, zodat het een GPS-signaal kan ontvangen. Het kompassysteem zal automatisch vaststellen wanneer het GPS-signaal is hersteld en vervolgens weer de koers aangeven.

## Klok

U kunt de bedieningsorganen van het infotainmentsysteem gebruiken om via het keuzemenu bij de tijd en datum te komen. Zie “Startpagina” in de handleiding bij het infotainmentsysteem voor informatie over het gebruik van het menusysteem.

### De klok instellen

#### Tijd

De tijd instellen:

1. Raak op de beginpagina Instellingen en dan Tijd en datum aan.

2. Raak Tijd instellen en daarna + of - aan om de uren of minuten hoger of lager te zetten en AM of PM te wijzigen.
3. Raak 12-24 u aan voor 12- of 24-uursweergave.
4. Raak ⮌ aan om terug naar het vorige menu te gaan.

### Datum

De datum instellen:

1. Raak Instellingen en dan Tijd en datum aan.
2. Raak Datum instellen en vervolgens + of – aan om de maand-, dag- of jaaraanduiding te wijzigen.
3. Raak ⮌ aan om terug naar het vorige menu te gaan.

### Automatisch instellen

Na het inschakelen worden tijd en datum automatisch aangepast.

Ga als volgt te werk om automatisch instellen in te stellen:

1. Raak Instellingen en dan Tijd en datum aan.
2. Raak Tijd instellen of Datum instellen aan.
3. Raak Auto inst. aan en selecteer Aan-mobiel netwerk of Uit-handmatig om de tijd en datum handmatig in te stellen.
4. Raak ⮌ aan om terug naar het vorige menu te gaan.

Als automatisch instellen aan is, wordt bij het binnenrijden van een nieuwe tijdzone de weergegeven kloktijd mogelijk niet meteen aangepast.

### Weergave klok

Na het inschakelen verschijnt de digitale klok op het Infotainment-display.

De klokweergave instellen:

1. Raak Instellingen en dan Tijd en datum aan.
2. Raak Weergave klok aan en selecteer Uit of Aan.
3. Raak ⮌ aan om terug naar het vorige menu te gaan.

## Voedingsaansluitingen

### 12V-aansluiting gelijkstroom

Gebruik de 12V-aansluiting voor voeding van elektrische apparatuur, zoals een mobiele telefoon of een mp3-speler.

De auto heeft een elektrische aansluiting in het bekledingspaneel achterin.

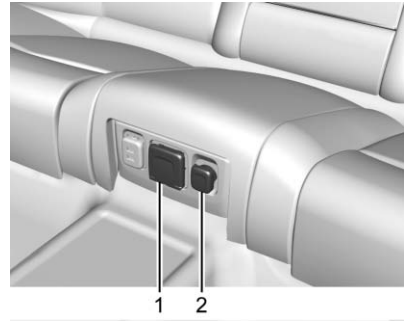


1. Elektrische aansluitingen 220/230 V wisselstroom
2. 12V-aansluiting gelijkstroom

Til de klep op om bij de 12V-aansluiting te komen.

Sommige voedingsstekkers van accessoires zijn mogelijk niet compatibel met de 12V-aansluitingen en kunnen de auto- of adapterzekeringen overbelasten. Raadpleeg de dealer bij eventuele problemen.

Ga bij het aansluiten van extra elektrische apparatuur altijd te werk volgens de desbetreffende montage-instructie. Zie *Niet-originele elektrische apparatuur ⇨ 258*.

**Voorzichtig**

Als er zware apparatuur aan een 12V-aansluiting hangt, is er kans op schade waarvoor geen garantie geldt. De 12V-aansluitingen zijn uitsluitend geschikt voor stekkers van accessoires, zoals oplaadsnoeren van mobiele telefoons.

Ontkoppel niet gebruikte elektrische apparatuur en sluit geen elektrische apparatuur aan met een stroomsterkte van meer dan 20 A.

### Elektrische aansluitingen 220/230 V wisselstroom

Indien uitgerust met deze elektrische aansluiting op het bekledingspaneel achterbank, kan deze worden gebruikt voor het aansluiten van elektrische apparatuur met een maximaal vermogen van 400 W.

Een verklikkerlichtje op de aansluiting geeft aan wanneer deze in gebruik is. Het lampje gaat branden wanneer het contact aan is en bij apparatuur met een vermogen tot 400 W, zonder dat er sprake is van een systeemstoring.

Het controlelampje gaat niet branden wanneer het contact uit is of als de apparatuur niet goed in de stekkerdoos zit.

Bij apparatuur met een vermogen van meer dan 400 watt of een systeemstoring sluit een beveiligingscircuit de voeding af en dooft het verklikkerlichtje. Zet het circuit terug door de accessoire los te koppelen en weer aan te sluiten of door de accessoirevoeding (RAP) uit en weer in te schakelen. Zie *RAP ⇨ 208*. Het elektrische systeem werkt weer bij het aansluiten van apparatuur met een vermogen van 400 W of minder en als er geen systeemstoring is.

De aansluiting is niet geschikt voor de volgende apparatuur en werkt mogelijk niet goed bij aansluiting van:

- Apparatuur met een hoge initiële piekspanning zoals: door compressor aangedreven koelkasten of elektrisch gereedschap
- Andere apparatuur die een extreem stabiele voeding vergt, zoals: elektrische dekens met een microcomputer of aanraaksensorlampen
- Medische apparatuur

## Powermat

De auto heeft mogelijk een draadloos oplaadpunt in het opbergvak onder de armsteun. Het systeem kan een mobiel apparaat opladen dat compatibel is met PMA of Qi. Zie *Verklaring van Conformiteit ⇨ 347*. Raadpleeg uw dealer voor informatie over compatibiliteit van uw telefoon of ander apparaat.

**⚠ Waarschuwing**

De Powermat kan een pacemaker of andere medische apparaten beïnvloeden. Gebruikt u iets dergelijks is het raadzaam om eerst medisch advies in te winnen alvorens de Powermat te gebruiken.

De auto moet aan, op ACC/ACCESSOIRES staan of reservevoeding accessoires (RAP) moet actief zijn. De Powermat geeft mogelijk niet aan dat er sprake is van opladingen, wanneer de auto in de stand voor permanente accessoiresvoeding (RAP) staat. Zie *RAP ⇨ 208*.

De bedrijfstemperatuur is -20 °C (-4 °F) tot 60 °C (140 °F) voor het oplaadsysteem en 0 °C (32 °F) tot 35 °C (95 °F) voor de telefoon.

**⚠ Waarschuwing**

Verwijder alle voorwerpen van het laadoppervlak voordat u uw mobiele apparaat laadt. Voorwerpen, zoals

(Vervolg)

**Waarschuwing (Vervolg)**

muntstukken, sleutels, ringen, paperclips of cards die zich tussen de telefoon en het laadoppervlak bevinden, zullen bij het laden erg warm worden. In zeldzame gevallen is het mogelijk dat het laadsysteem een voorwerp niet detecteert en dat dit voorwerp tussen de telefoon en de lader vast komt te zitten. Neem de telefoon dan weg en laat het voorwerp eerst afkoelen zodat u het van het laadoppervlak kunt wegnemen zonder uw vingers te verbranden.

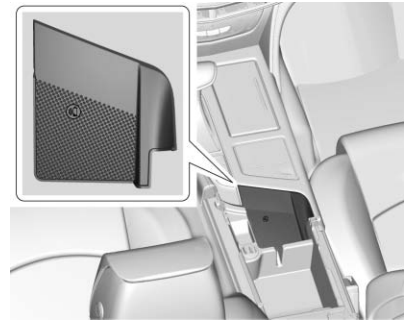

Om een mobiel apparaat op te laden:

1. Verwijder alle voorwerpen van de Powermat. Het systeem laadt mogelijk niet op, als er andere voorwerpen tussen het mobiele apparaat en de Powermat liggen.
2. Leg het mobiele apparaat met de voorkant omhoog op het symbool op het oplaadvlak en leg het tegen de linkerwand van de oplaadbak.
3. verschijnt boven op het Infotainmentdisplay. Dit geeft aan dat het mobiele apparaat goed geplaatst is en wordt opgeladen. Als niet verschijnt

nadat u een mobiel apparaat op de Powermat hebt gelegd, moet u het mobiele apparaat van deze mat verwijderen, hem 180 graden draaien en drie seconden wachten alvorens het mobiele apparaat opnieuw op de Powermat te leggen.

## Sigarettenaansteker

In het opbergvak in de middenconsole zit mogelijk een aansteker.

Druk op de aansteker en wacht totdat deze opkomt voor gebruik ervan. De aansteker springt vanzelf terug.

**Voorzichtig**

Als u een aansteker bij het opwarmen ingedrukt houdt, komt deze na het bereiken van de gewenste temperatuur niet op. In dat geval kan de aansteker of het verwarmingselement oververhit raken of kan er een zekering doorbranden. Houd een aansteker bij het opwarmen niet ingedrukt.

## Asbakken

Er zijn asbakken voor en achter.

**Voorzichtig**

Bij papier, spelden of ander ontvlambaar materiaal in de asbak, kunnen deze door brandende sigaretten of ander rokend materiaal ontbranden en mogelijk schade aan de auto toebrengen. Leg nooit ontvlambaar materiaal in de asbak.

# Waarschuwingslampjes, meters en verklikker-lichtjes

## Waarschuwings- en controlelampjes en meters

Waarschuwingslampjes en meters kunnen nog voordat er een kostbare reparatie of vervanging aan te pas komt melden dat er een probleem is. Handel navenant om mogelijk letsel te voorkomen.

Sommige waarschuwingslampjes gaan bij het starten van de motor kortstondig branden om aan te geven dat ze werken. Raadpleeg bij het onderweg permanent oplichten van een van de waarschuwingslampjes of het uitslaan van een van de meters de desbetreffende paragraaf om de mogelijke storing te verhelpen. Uitstel van reparaties kan kostbaar en zelfs gevaarlijk zijn.

## Dashboard (Basisniveau)

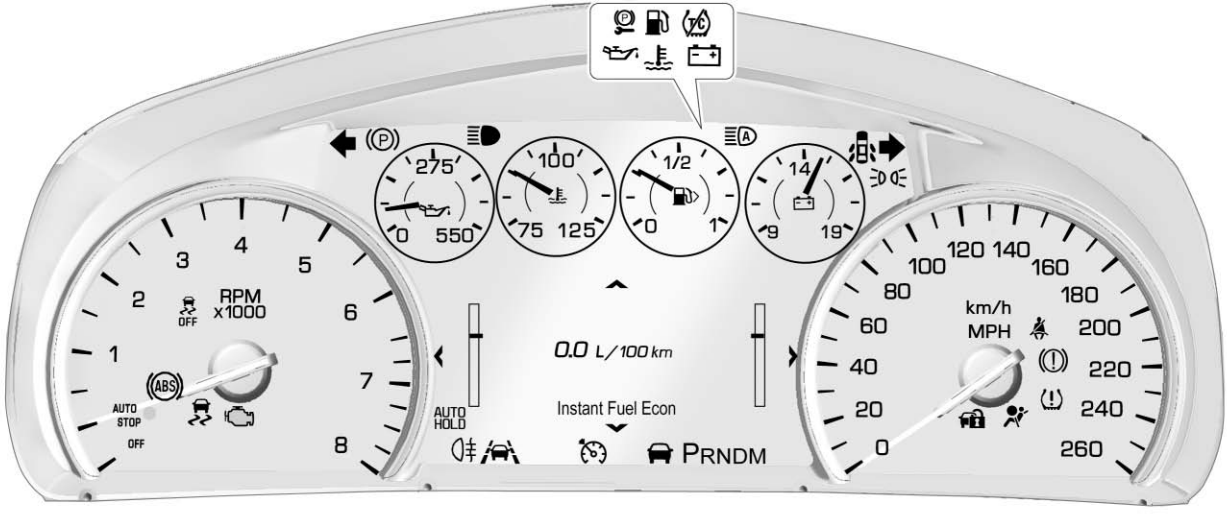

## Groepsmenu

Er is een interactief displayveld in het midden van de instrumentengroep.

Gebruik de rechter stuurwielknop om de verschillende items en displays te openen en erdoor te scrollen.

Druk op < om de groepsapplicaties te openen. Gebruik ∧ of ∨ om door de lijst met beschikbare applicaties te scrollen. Niet alle applicaties zijn beschikbaar op alle auto's.

- Info App (app Informatie). Hier kunt u de geselecteerde displays van het Driver Information Center (DIC) bekijken. Zie *Bestuurdersinformatiecentrum (DIC)* ⇨ *147*.
- Audio
- Telefoon
- Navigation (navigatie)
- Opties

### Audio

Druk op SEL om de app Audio te selecteren en druk op > om naar het menu Audio te gaan. In het Audio--menu kunt u door muziek bladeren, selecteren vanuit uw favorieten of de audiobron wijzigen. Gebruik ∧ of ∨ voor een andere zender of om naar de volgende of vorige track te gaan.

### Telefoon

Druk op SEL om de app Telefoon te selecteren en druk op > om naar het menu Telefoon te gaan. In het Telefoon-menu kunt u, als u geen telefoongesprek voert, recentelijk gevoerde gesprekken bekijken of door de contacten bladeren. Tijdens een lopend gesprek kunt u hier het telefoongeluid onderdrukken of overschakelen op het gebruik van de handset.

### Navigation (navigatie)

Druk op SEL om de app Navigatie te selecteren en druk op > om naar het menu Navigatie te gaan. Als er geen actieve route is, kunt u de laatste route hervatten en de gesproken aanwijzingen aan of uit zetten. Als er een actieve route is, drukt u op SEL om de begeleiding te annuleren of te hervatten of om de gesproken aanwijzingen aan of uit te zetten.

### Opties

Druk op SEL om de app Options (Opties) te selecteren en druk op > om naar het menu Options (Opties) te gaan. Gebruik ∧ of ∨ om door de opties in het menu Options (Opties) te scrollen.

**Eenheden :** Druk, terwijl Units (Eenheden) gemarkeerd staat, op > om het menu Units (Eenheden) te openen. Kies uit Britse of metrische eenheden door, wanneer de gewenste eenheid gemarkeerd staat, op SEL te drukken. Er verschijnt een vinkje naast het gemarkeerde item.

**Displaythema's :** U kunt kiezen uit twee soorten instellingen voor het instrumentenpaneeldisplay: Standard (Standaard) en Technology (Technologie).

**Info Pages (informatiepagina's) :** Druk op > terwijl Info Pages (informatiepagina's) wordt weergegeven om naar het menu Info Pages (informatiepagina's) te gaan en selecteer de opties die moeten worden weerge-

geven in de app Informatie. Zie *Bestuurdersinformatiecentrum (DIC)* ⇨ *147*.

**Speed Warning (snelheidswaarschuwing) :** Met het display Speed Warning (snelheidswaarschuwing) kunt u een snelheid instellen die u niet wilt overschrijden. U kunt de snelheidswaarschuwing instellen door op > te drukken terwijl Speed Warning (Snelheidswaarschuwing) wordt weergegeven. Druk op SEL wanneer Enabled (Ingeschakeld) wordt gemarkeerd. Druk voor het instellen van de snelheid op > wanneer Set Speed (Snelheid instellen) wordt gemarkeerd. Druk op ∧ of ∨ om de waarde aan te passen. Druk op SEL om de snelheid in te stellen. Als de snelheid is ingesteld, kan deze functie worden uitgeschakeld door op SEL te drukken terwijl deze pagina wordt weergegeven. Als de geselecteerde snelheidslimiet wordt overschreden, wordt er een waarschuwing weergegeven met daarnaast een geluidssignaal.

**Software-informatie :** Toont informatie over de opensource-software.

## Dashboard (Uitgebreide uitvoering)

Weergave van geavanceerde, uitgebalanceerde groep

## Configureerbare instrumentengroep

De weergave van het display op de instrumentengroep kan worden gewijzigd.

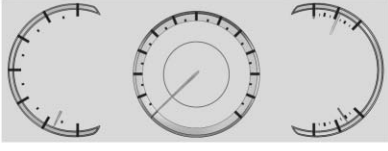

Uitgebalanceerde configuratie

De uitgebalanceerde configuratie beschikt over drie interactieve displayzones: één in het midden van elke meter.

Geavanceerde configuratie

De uitgebreide configuratie beschikt over drie interactieve displayzones.

Configuratie Performance (mits aanwezig)

De configuratie Performance beschikt over twee interactieve displayzones.

Gebruik de knop met vijf standen aan de rechterzijde van het stuurwiel om tussen de displayzones te wisselen en door de verschillende displays te bladeren.

Configuratie instrumentengroep wijzigen:

1. Ga naar de pagina Options (opties) in een van de interactieve displayzones van de instrumentengroep.
2. Druk op SEL om het menu Options (opties) te openen.
3. Blader naar beneden om een displayweergave te selecteren. Druk vervolgens op SEL om het te selecteren.
4. Elke indeling in het menu wordt weergegeven door een kleine afbeelding van de displayweergave. Blader naar boven of naar beneden om uw keuze te selecteren. Druk op SEL om de gewenste instrumentenconfiguratie te selecteren.
5. Verlaat het menu Display Layout (displayweergave) door op < te drukken.

## Applicatiedisplays instrumentengroep

Het instrumentenpaneel kan informatie over de navigatie, audio en telefoon weergeven.

### Navigation (navigatie)

Als er geen route actief is, verschijnt er een kompas op het display. Als er een route actief is, kunt u op SEL drukken om de routebegeleiding te beëindigen of de spraakherkenning in of uit te schakelen.

### Audio

Druk, terwijl de Audio-pagina wordt getoond, op SEL om het Audio-menu te openen. In het menu Audio kunt u naar muziek zoeken, favorieten selecteren of de audiobron wijzigen

### Telefoon

Druk, terwijl de Telefoon-pagina wordt getoond, op SEL om het Telefoonmenu te openen. In het menu Phone (telefoon) kunt u, als u geen telefoongesprek voert, recentelijk gevoerde gesprekken bekijken, favorieten selecteren of door de contacten bladeren. Tijdens een lopend gesprek kunt u hier het telefoongeluid onderdrukken of overschakelen op het gebruik van de handset.

## Menu Options (opties) instrumentengroep

Ga als volgt naar het menu Options (opties) van de instrumentengroep:

1. Gebruik de navigatietoets (vijf richtingen) aan de rechterzijde van het stuurwiel om naar de pagina Options (opties) van een van de interactieve displayzones op de instrumentengroep te gaan.
2. Druk op SEL op het midden van deze navigatietoets om naar het menu Options (opties) te gaan.

**Eenheden :** Druk, terwijl Eenheden gemarkeerd staat, op SEL om het Eenheden-menu te openen. Kies voor de eenheden uit US (Amerikaans) of Metric (metrisch) door, wanneer de gewenste eenheid gemarkeerd staat, op SEL te drukken. Er verschijnt een vinkje naast het gemarkeerde item.

**Info Pages (informatiepagina's) :** Druk op SEL wanneer Info Pages (informatiepagina's) is geselecteerd om de weer te geven items op het DIC-informatiedisplay te kiezen. Zie *Bestuurdersinformatiecentrum (DIC)* ⇨ *147*.

**Opties voor Fav-toets :** Druk na het markeren van de opties van de Fav-toets op SEL om te kiezen tussen FAV primair en ZOEKEN primair. Via deze optie kunt u ook de stuurwielknoppen △ en ▽ configureren. Bij de optie FAV primair gaat u door indrukken van △ en ▽ naar de volgende of vorige favoriet en gaat het systeem door ingedrukt houden van △ en ▽ zoeken. Bij de optie ZOEKEN primair gaat het systeem door indrukken van △ en ▽ zoeken en gaat u door ingedrukt houden van △ en ▽ naar de volgende of vorige favoriet.

**Displayweergave :** Druk op SEL wanneer Display Layout (displayweergave) is geselecteerd om de configuratie van de instrumentengroep te wijzigen. Zie "Configureerbare instrumentengroep", eerder in dit hoofdstuk.

**Rotatie head-updisplay (HUD) :** Deze functie maakt het mogelijk om de hoek van het HUD-beeld aan te passen. Druk op SEL van de stuurbedieningsknoppen terwijl Head-up Display Rotation (rotatie head-updisplay) gemarkeerd staat om de Adjust Mode (aanpasmodus) te openen. Druk op ∧ of ∨ om de hoek van het HUD-display aan te passen. Druk op < of > om OK te markeren en druk op SEL om de instelling op te slaan. Om de instellingen te annuleren kunt u ook kiezen voor annuleren. De auto moet in stand P (parkeren) staan.

**Speed Warning (snelheidswaarschuwing) :** Biedt u de mogelijkheid een maximumsnelheid in te stellen. Druk, terwijl Speed Warning (snelheidswaarschuwing) wordt weergegeven, op SEL om een snelheidswaarschuwing in te stellen. Druk op ∧ of ∨ om de waarde aan te passen. U kunt deze functie uitschakelen door, terwijl deze pagina wordt weergegeven, SEL ingedrukt te houden. Als de geselecteerde maximumsnelheid wordt overschreden, wordt er een waarschuwing weergegeven en kan er een geluidssignaal klinken.

**Draagvermogen banden :** Druk op SEL wanneer Draagvermogen banden is geselecteerd om deze instelling te wijzigen. Kies voor Light (licht, voor een comfortabele bandenspanning tot drie personen), Eco (voor een economische bandenspanning tot drie personen) of Max (voor een maximale belasting). Druk hiervoor op SEL wanneer het gewenste onderdeel is geselecteerd.

**Open Source Software :** Druk, terwijl Open Source Software gemarkeerd staat, op SEL om de informatie over de opensource-software te bekijken.

## Snelheidsmeter

De snelheidsmeter toont de rijsnelheid in ofwel kilometer per uur (km/h) of in mijl per uur (mph).

## Kilometerteller

De kilometerteller geeft in kilometer of mijl aan hoever er met de auto is gereden.

## Dagteller

De dagteller geeft de afgelegde afstand aan sinds de laatste reset van de dagteller.

De dagteller is te bereiken en te resetten via het Driver Information Center (DIC). Zie *Bestuurdersinformatiecentrum (DIC)* ⇨ *147*.

## Toerenteller

De toerenteller geeft het motortoerental in omwentelingen per minuut (omw/min) aan.

Op de basisgroep geeft de toerenteller als de auto is uitgerust met het Stop/Start-systeem met het contact aan de boordstatus aan. Bij het aanduiden van AUTO STOP is de motor uit maar de auto aan en kan deze bewegen. De motor kan te allen tijde automatisch starten. Als de teller UIT aanduidt, is de auto uit.

Bij ingeschakelde motor geeft de toerenteller het aantal omwentelingen per minuut (rpm) van de motor aan. De toerentelleraanduiding kan tijdens de automatische stopmodus met

enkele honderden omwentelingen per minuut variëren, wanneer de motor uitschakelt en opnieuw start.

U kunt een stootje voelen terwijl de transmissie bepaalt welk overbrenging het meest energiezuinig is.

**Voorzichtig**

Als het toerental van de motor in de gevarenzone aan het einde van de toerenteller komt, kan de auto beschadigd raken. Deze schade wordt niet gedekt door de autogarantie. Laat de motor niet lopen met de toerenteller in de gevarenzone .

## Brandstofmeter

Thema "Standaard" bij standaarduitvoering

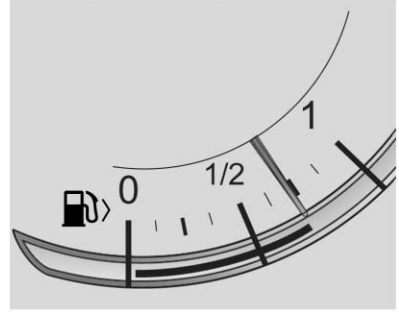


Geavanceerde uitgebalanceerde configuratie

Wanneer het contact is ingeschakeld, geeft de brandstofmeter aan hoeveel brandstof ongeveer nog in de tank zit.

Een pijltje bij de brandstofmeter geeft de kant van de auto aan waar de tankvulklep zit.

Wanneer de meter aangeeft dat de tank bijna leeg is, gaat het lampje Laag brandstofpeil branden. Er is dan nog wat brandstof over, maar er moet wel snel worden bijgetankt.

Hieronder worden vier zaken toegelicht waarover soms vragen worden gesteld. Geen van deze zaken duidt op een probleem met de brandstofmeter:

- In het tankstation stopt de brandstofpomp voordat de meter op “vol” staat.
- Er moet iets meer of minder brandstof worden bijgevuld dan de meter aangaf. Bijvoorbeeld geeft de meter aan dat de tank halfvol was, maar voor voltanken was iets meer of minder dan de tankinhoud nodig.
- De meter beweegt een stukje bij het nemen van een bocht en accelereren.
- Het duurt enkele seconden voordat de meter zich heeft gestabiliseerd nadat het contact is aangezet, en geeft weer ‘leeg’ aan wanneer het contact is afgezet.

## Meter booster (Alleen configuratie prestaties)

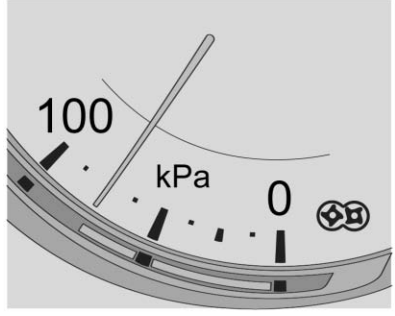


Deze meter geeft de gasklepstand bij meer gas aan.

Deze geeft de luchtdruk in het inlaatspruitstuk vóór de verbrandingskamer van de motor weer.

De meter wordt bij elke start automatisch op nul gesteld. Huidige gasklepstand wordt vanaf dit nulpunt weergegeven. Veranderingen in de buitenluchtdruk, zoals bij rijden in de bergen of bij veranderlijke weersomstandigheden, oefenen een geringe invloed op de nulwaarde uit.

## Motoroliedrukmeter

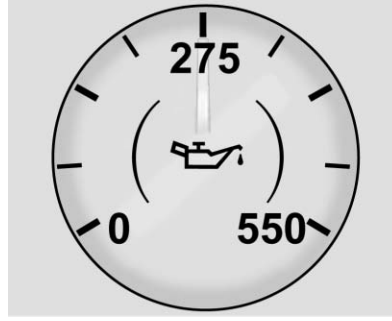


De motoroliedrukmeter toont bij een draaiende motor de motoroliedruk in kPa (kilopascal).

De oliedruk kan variëren met het motortoerental, de buitentemperatuur en de viscositeit van de olie.

Bij sommige modellen past de oliepomp de oliedruk aan afhankelijk van de motorbehoeften. De oliedruk kan snel veranderen naarmate het motortoerental of de belasting verandert. Dit is normaal.

Als het waarschuwingslampje voor oliedruk of een bericht van het Driver Information Center (DIC) aangeeft dat de oliedruk buiten het normale bedrijfsbereik valt, moet u de olie van de auto zo snel mogelijk nakijken. Zie *Motorolie* ⇨ *264*.

**Voorzichtig**

Bij een onjuist motoroliepeil kan de motor beschadigd raken. Ritten bij een te laag motoroliepeil kunnen eveneens schade aan de motor toebrengen. Dergelijke reparaties worden niet gedekt door de garantie van de auto. Controleer het oliepeil zo spoedig mogelijk. Vul zo nodig olie bij, maar laat de auto nakijken, als de oliedruk te laag blijft ondanks dat het oliepeil binnen het juiste bereik ligt. Ververs de motorolie altijd volgens het desbetreffende onderhoudsschema.

## Motorolietemperatuurmeter (Alleen configuratie prestaties)

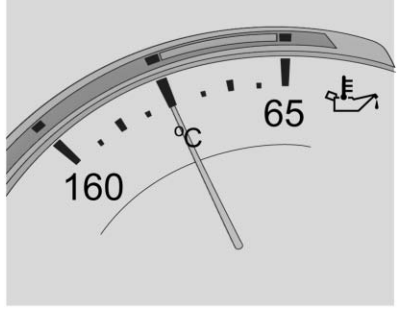


Deze meter geeft de motorolietemperatuur aan.

Als de wijzer van de meter bovenin staat, is de motorolie oververhit. Als de auto onder normale rijomstandigheden heeft gereden, moet u de weg verlaten, de auto stoppen en de motor zo snel mogelijk uitschakelen.

Zie *Motorolie* ⇨ *264*.

## Meter motorkoelvloeistoftemperatuur

Thema "Standaard" bij standaarduitvoering

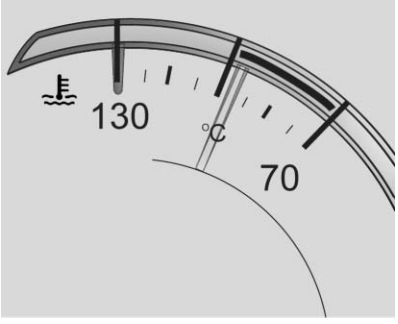


Geavanceerde uitgebalanceerde configuratie

Deze meter meet de temperatuur van de koelvloeistof van de auto.

Als de naald bij normaal bedrijf onderweg in het rode gebied komt, is de motor oververhit. Verlaat de weg zo spoedig mogelijk om de auto tot stilstand te brengen en de motor af te zetten.

## Spanningsmeter (Alleen groep niveau Basis)

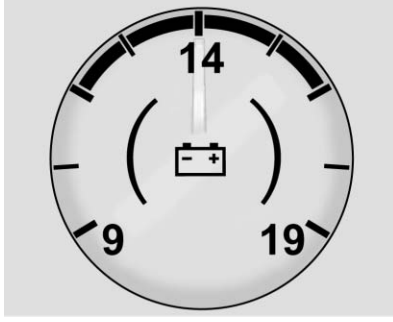


Standaardthema

Wanneer het contact is ingeschakeld, geeft deze meter de accuspanning aan.

Bij draaiende motor geeft deze motor de toestand van het laadsysteem aan. De meter kan van een hogere naar een lagere of van een lagere naar een hogere waarde overgaan. Dit is normaal. Als de auto zich buiten het normale bedrijfsbereik bevindt, gaat het lampje van het laadsysteem branden. Zie *Controlelampje oplaadsysteem* ⇨ *138*.

Waarden buiten het normale bedrijfsbereik kunnen ook optreden als er veel elektrische accessoires in de auto worden gebruikt en de motor langere tijd stationair draait. Dit is normaal aangezien het laadsysteem geen maximaal vermogen kan leveren bij stationair draaiende motor. Naarmate het toerental stijgt, wordt de toestand vanzelf weer normaal. Bij hogere motortoerentallen kan het laadsysteem immers een maximaal vermogen leveren.

Als de waarden buiten het normale bedrijfsbereik vallen, kunt u slechts korte tijd met de auto rijden. Als u toch moet rijden, schakel dan alle accessoires zoals de radio en de airconditioning uit en koppel alle laders en accessoires los.

Waarden buiten het normale bedrijfsbereik wijzen op een mogelijk probleem in het elektrisch systeem. Laat de auto zo snel mogelijk nakijken en eventueel repareren.

# Veiligheidsgordelverklikkers

## Waarschuwingslampje veiligheidsgordel bestuurder

De instrumentengroep bevat een herinneringslampje voor de veiligheidsgordel van de bestuurder.

Wanneer de auto wordt gestart, knippert dit lampje en kan er een geluidssignaal klinken om de bestuurder eraan te herinneren zijn veiligheidsgordel te dragen. Het lampje blijft vervolgens branden totdat de gordel is omgedaan. Deze cyclus wordt herhaald als de bestuurder de gordel niet omdoet of deze afdoet terwijl de auto in beweging is.

Als de veiligheidsgordel van de bestuurder vastgegespt is, hoort u geen geluid en zal er geen lampje branden.

## Waarschuwingslampje veiligheidsgordel passagier

Bij de statusindicator voor de passagiersairbag zit een passagiersgordelverklikker. Zie *Passagiersdetectiesysteem* ⇨ *87*.

Wanneer de auto wordt gestart, knippert dit lampje en kan er een geluidssignaal klinken om de passagiers eraan te herinneren hun veiligheidsgordel te dragen. Het lampje blijft vervolgens branden totdat de gordel is omgedaan. Deze cyclus wordt herhaald als de passagier de gordel niet omdoet of deze afdoet terwijl het voertuig in beweging is.

Als de veiligheidsgordel van de passagier vastgegespt is, hoort u geen geluid en zal er geen lampje branden.

Het verklikkerlampje en geluidssignaal van de veiligheidsgordel voor de passagier voorin kunnen worden ingeschakeld wanneer er een voorwerp op de stoel wordt geplaatst, zoals een aktetas, handtas, boodschappentas, laptop of een ander elektronisch toestel. Als u het verklikkerlichtje en/of het geluidsignaal wilt uitschakelen, moet u het voorwerp van de stoel verwijderen of de veiligheidsgordel bevestigen.

# Lampje airbag ingeschakeld

Deze lamp wijst op een elektrische storing in het airbagsysteem. De systeemcontrole omvat de airbagsensor(en), het passagiersdetectiesysteem, de gordelspanners, de airbagmodules, de bekabeling en de crashsensor- en diagnosemodule. Zie *Airbagsysteem* ⇨ *81* voor meer informatie over het airbagsysteem.

Het airbaglampje blijft enkele seconden branden wanneer de motor wordt gestart. Laat het lampje onmiddellijk repareren als dat niet het geval is.

**⚠ Waarschuwing**

Als het paraatheidslampje airbags na het starten van de auto blijft branden of onderweg oplicht, werkt het airbagsysteem wellicht niet goed. In dat geval ontplooien de airbags bij een botsing wellicht niet of zonder botsing wellicht wel. Laat de auto meteen onderhouden om letsel te voorkomen.

Bij problemen met het airbagsysteem verschijnt er mogelijk een bericht op het Driver Information Center (DIC).

## Waarschuwingslampje status airbag passagierszijde

De auto beschikt over een passagiersdetectiesysteem. Zie *Passagiersdetectiesysteem* ⇨ *87*. De dakconsole omvat een statusindicator voor de passagiersairbag.

Wanneer de auto wordt gestart, gaat het aan- en uitsymbool van de statusindicator van de passagiersairbag gedurende enkele seconden branden als systeemcontrole. Daarna laat het statuslampje het symbool aan of uit branden om de status van de frontairbag en knieairbag van de buitenste passagier voor aan te geven.

Als het aan-symbool op de statusindicator passagiersairbag brandt, betekent dat de frontairbag en knieairbag van de buitenste passagier klaar voor bedrijf zijn.

Als het symbool uit op het statuslampje passagiersairbag brandt, geeft dat aan dat het aanwezigheidsdetectiesysteem de frontairbag en knieairbag van de buitenste passagier voor heeft uitgeschakeld.

Als na een paar seconden beide lampjes blijven branden of er helemaal geen lampjes zijn, is er wellicht een probleem met de lampjes of het aanwezigheidsdetectiesysteem. Raadpleeg de dealer.

**⚠ Waarschuwing**

Als het paraatheidslampje airbags eventueel oplicht en blijft branden, betekent dat er wellicht iets mis is met het airbagssysteem. Laat de auto meteen onderhouden om letsel bij uzelf en anderen te voorkomen. Zie *Lampje airbag ingeschakeld* ⇨ *136* voor meer informatie, waaronder belangrijke veiligheidsinformatie.

## Controlelampje oplaadsysteem

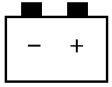


Bij sommige auto's licht het laadsysteemlampje kort op wanneer het contact wordt ingeschakeld maar de motor niet draait, om te laten zien dat het lampje werkt. Het moet doven wanneer de motor wordt gestart. Bij auto's met een configureerbare instrumentengroep licht dit lampje wellicht niet op als het contact wordt ingeschakeld.

Als het lampje blijft branden, is er mogelijk een probleem met het elektrisch laadsysteem. Laat dit door de dealer nakijken. Als er wordt gereden terwijl dit lampje brandt, kan hierdoor de accu leegraken.

Wanneer dit lampje oplicht of knippert, verschijnt er tevens een bericht op het Driver Information Center (DIC).

Als er een korte afstand moet worden gereden terwijl het lampje brandt, schakel dan alle accessoires uit (bijvoorbeeld radio en airconditioning).

## Storingsindicatielampje (Storingsindicatielampje motor)

Dit lampje is onderdeel van de boorddiagnose van de emissieregeling van de auto. Als het lampje bij een draaiende motor gaat branden, is er een storing gedetecteerd zodat de auto toe is aan een servicebeurt. Wanneer het contactslot in Onderhoudsmodus staat, moet het lampje kortstondig gaan branden om aan te geven dat het naar behoren werkt. Zie *Standen contactslot* ⇨ *204*.

Het systeem kan storingen vaak al detecteren voordat deze tot merkbare symptomen leiden. Wanneer u het lampje in de gaten houdt en meteen een werkplaats bezoekt wanneer het lampje gaat branden, kunt u mogelijk schade voorkomen.

**Voorzichtig**

Als u terwijl dit lampje brandt lang met de auto blijft doorrijden, werkt de emissieregeling mogelijk minder goed, neemt het brandstofverbruik mogelijk toe en loopt de motor mogelijk minder goed. Dit kan kostbare reparaties tot gevolg hebben die niet onder de garantie van de auto vallen.

**Voorzichtig**

Het lampje kan ten onrechte gaan branden bij aanpassingen aan motor, transmissie, uitlaat-, inlaat- of brandstofsysteem of bij gebruik

(Vervolg)

**Voorzichtig (Vervolg)**

van banden met een specificatie anders dan de oorspronkelijke. Dit kan kostbare reparaties tot gevolg hebben die niet onder de garantie van de auto vallen. Het is mogelijk ook van invloed op de vraag of de auto door een emissietest/keuring komt. Zie *Accessoires en aanpassingen* ⇨ *261*.

**Als het lampje knippert :** Er is een storing gedetecteerd die mogelijk schade aan de emissieregeling tot gevolg heeft en de emissiewaarden verhoogt. Er is mogelijk diagnose en onderhoud vereist.

Matig de rijsnelheid, voorkom snel optrekken en mijd oplopende hellingen om schade te helpen voorkomen. Als u een aanhanger trekt, verlaag dan zo snel mogelijk het laadgewicht.

Blijft het lampje knipperen, parkeer de auto dan zo spoedig mogelijk. Schakel de auto uit en wacht minimaal 10 seconden alvorens de motor te herstarten. Herhaal de voorgaande stappen, als het lampje nog steeds knippert en bezoek uw dealer zo snel mogelijk voor een onderhoudsbeurt.

**Als het lampje continu brandt :** Er is een storing gedetecteerd. Er is mogelijk diagnose en onderhoud vereist.

Controleer het volgende:

- Als u hebt getankt met behulp van de doploze brandstoftrechteradapter, moet u er wel voor zorgen dat deze eruit gehaald is. Zie "Bijvullen met een jerrycan" onder *Tank vullen* ⇨ *255*. Het diagnosesysteem kan detecteren of de adapter nog in de auto zit, waardoor er brandstof kan verdampen naar de atmosfeer. Als er na het verwijderen van de adapter een paar ritjes worden gemaakt, gaat het lampje als het goed is weer uit.
- Ondermaatse brandstofkwaliteit kan aanleiding geven tot tijdelijke problemen met de werking en rijeigenschappen van de motor, die verdwijnen zodra de motor op temperatuur is gekomen. Schakel in dat geval over op een ander brandstofmerk. Het lampje dooft pas na ten minste een volle tank met de juiste brandstof. Zie *Brandstof* ⇨ *255*.

Breng een bezoek aan de dealer, als het lampje blijft branden.

## Emissietests

Als er een emissietest/keuring van de auto vereist is, moet de gebruikte testuitrusting waarschijnlijk worden aangesloten op de diagnoseaansluiting (DLC) van de auto.

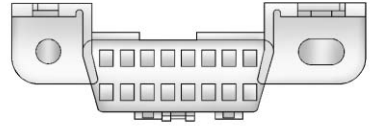

De DLC zit onder het instrumentenpaneel links van het stuurwiel. Aansluiting van andere apparatuur dan die gebruikt voor emissietests of diagnosetests zijn mogelijk van invloed op de

werking van de auto. Zie *Niet-originele elektrische apparatuur* ⇨ 258.
Raadpleeg zo nodig de dealer voor assistentie.

De auto komt wellicht niet door de keuring als:

- Het lampje brandt, wanneer de motor draait.
- Het lampje gaat niet branden, wanneer het contactslot in Onderhoudsmodus staat.
- De diagnose van cruciale emissieregelingssystemen is niet volledig. In dat geval is de auto niet klaar voor inspectie en u moet dan mogelijk meerdere dagen met de auto rijden voordat het systeem wel gereed is voor inspectie. Dit kan zich voordoen als de 12V-accu pas vervangen of op is of als de auto onlangs een onderhoudsbeurt heeft gehad.

Breng een bezoek aan de dealer, als de auto niet door de test komt of niet gereedgemaakt kan worden voor een test.

## Waarschuwingslampje remsysteem

Het remsysteem van de auto bestaat uit twee hydraulische circuits. Als een circuit niet werkt, kan het andere de auto nog steeds afremmen. Voor een normale remkracht moeten beide systemen werken.

Als het waarschuwingslampje oplicht, is er sprake van een probleem met het remsysteem. Laat het remsysteem onmiddellijk nakijken.

Dit lampje moet kort oplichten wanneer de motor wordt gestart. Als het niet oplicht, laat het dan repareren, zodat het u kan waarschuwen voor eventuele problemen.

Als het lampje oplicht en blijft branden, is er een probleem met de remmen.

**⚠ Waarschuwing**

Als het waarschuwingslampje remsysteem brandt, werkt het remsysteem mogelijk minder goed. Rijden met een brandend waarschuwingslampje remsysteem kan een botsing veroorzaken. Laat de auto naar de dealer slepen als het lampje na het verlaten van de rijbaan en het voorzichtig stoppen nog steeds brandt.

## Elektrische parkeerrem, lampje

Het statuslampje van de handrem gaat branden, wanneer de handrem wordt ingeschakeld. Als het lampje blijft knipperen nadat de handrem is losgezet of tijdens het rijden, is er een probleem met de elektrische

parkeerrem of een ander systeem. Ook kan een bericht op het Driver Information Center (DIC) verschijnen.

Als het lampje niet oplicht of blijft knipperen, neem dan contact op met de dealer.

## Onderhoud elektrische parkeerrem, lampje

Bij sommige auto's moet bij het starten even het lampje laat elektrische handrem nakijken even oplichten. Als het niet oplicht, moet u het laten nakijken, zodat het u kan waarschuwen wanneer er zich een probleem voordoet. Bij auto's met de configureerbare instrumentengroep licht dit lampje bij het starten van de auto wellicht niet op.

Laat als dit lampje blijft branden de auto zo snel mogelijk door een dealer nakijken. Zie *Elektrische parkeerrem* ⇨ *216*. Ook kan een bericht op het Driver Information Center (DIC) verschijnen.

## ABS-systeem, waarschuwingslampje

Dit lampje gaat kort branden wanneer de motor wordt gestart.

Als het lampje niet oplicht, laat het dan repareren, zodat het problemen kan aangeven.

Als het lampje onder het rijden gaat branden moet u zodra dat veilig mogelijk is de auto stoppen en de motor uitschakelen. Start de motor opnieuw om het systeem terug te zetten. Raadpleeg de dealer als het ABS-lampje onderweg blijft of weer gaat branden. Er kan ook een geluidssignaal klinken als het lampje continu brandt.

Als het ABS-lampje het enige lampje is dat brandt, dan werkt de normale remfunctie van de auto, maar werken de antiblokkeerremmen niet.

Als het ABS-lampje en het waarschuwingslampje voor het remsysteem branden, werken de antiblokkeerremmen van de auto niet en is er een probleem met de normale remmen. Raadpleeg de dealer.

Zie *Waarschuwingslampje remsysteem* ⇨ *140*.

## Lampje automatisch tegenhouden auto (AVH)

Dit lampje licht op wanneer AVH wordt ingeschakeld. Zie *Automatisch tegenhouden auto (AVH)* ⇨ *218*.

## Lampje rijstrookhulp (Lane Keeping Assist, LKA)

Bij sommige auto's licht dit lampje kort op wanneer u de auto start. Als het niet oplicht, moet u de auto laten nakijken.

Bij auto's met een geavanceerde instrumentengroep licht dit lampje wellicht niet op als de auto wordt gestart.

Dit lampje licht groen op als het LKA-systeem beschikbaar is.

LKA biedt hulp door het stuur rustig te verdraaien indien de auto een gedetecteerde rijstrookmarkering nadert zonder dat de richtingaanwijzer aan die zijde is ingeschakeld. Het LKA-lampje licht geel op.

Dit lampje brandt geel en knippert als Lane Departure Warning (LDW) om aan te geven dat een rijstrookmarkering is overschreden.

Zie *Rijstrookhulp (Lane Keeping Assist, LKA)* ⇨ *252*.

## Voorliggerlampje

Dit lampje gaat, indien aanwezig, groen branden bij detectie van een voorligger en oranje wanneer u veel te dicht op een voorganger zit.

Zie *Afstandsregeling (FCA)* ⇨ *241*.

## Waarschuwing voetganger in zicht

Mits aanwezig, wordt de lampje oranje wanneer het systeem een nabije voetganger vlak vóór de auto detecteert.

Zie *Remsysteem voetganger voor (FPB)* ⇨ *245*.

## Lampje tractieregeling uitgeschakeld

Bij het starten van de motor licht het lampje korte tijd op. Laat uw auto door de dealer onderhouden als dat

niet het geval is. Als het systeem normaal werkt, gaat het controlelampje daarna uit. Bij auto's met een configureerbare instrumentengroep bevindt dit lampje zich in de displayzone en licht het wellicht niet op als het contact wordt ingeschakeld.

Het lampje Traction Off (tractie uit) gaat branden wanneer de Traction Control (TCS - tractieregeling) is uitgeschakeld door het indrukken en loslaten van de knop TCS/StabiliTrak.

Dit lampje gaat samen met het lampje StabiliTrak OFF (StabiliTrak uit) branden wanneer StabiliTrak is uitgeschakeld.

Indien de TCS is uitgeschakeld, wordt de wielspin niet begrensd. Pas de rijstijl aan.

Zie *Tractieregeling/Elektronische stabiliteitsregeling (ESC)* ⇨ *219*.

## Lampje StabiliTrak UIT

Bij het starten van de motor licht het lampje korte tijd op. Laat uw auto door de dealer onderhouden als dat niet het geval is.

Dit lampje gaat branden wanneer het StabiliTrak-systeem wordt uitgeschakeld. Als StabiliTrak uit is, is de tractieregeling (TCS) ook uit.

Als StabiliTrak en TCS uit zijn, helpt het systeem niet bij het onder controle houden van de auto. Schakel de TCS- en StabiliTrak-systemen in; het waarschuwingslampje gaat uit.

Zie *Tractieregeling/Elektronische stabiliteitsregeling (ESC)* ⇨ *219*.

## Lampje Traction Control (TCS)/StabiliTrak

Dit lampje gaat kort branden wanneer de motor wordt gestart.

Als het lampje niet brandt, moet u de auto door de dealer laten nakijken. Als het systeem normaal werkt, gaat het controlelampje uit.

Als het lampje brandt en niet knippert, zijn het TCS en mogelijk ook het StabiliTrak-systeem uitgeschakeld. Er kan een melding op het Driver Information Center verschijnen. Controleer de DIC-berichten om te bepalen welke functie(s) niet meer werkt (of werken) en om vast te stellen of de auto service nodig heeft.

Indien het lampje oplicht en knippert, zijn het TCS- en/of StabiliTrak-systeem in werking.

Zie *Tractieregeling/Elektronische stabiliteitsregeling (ESC)* ⇨ *219*.

## Waarschuwingslampje koelvloeistoftemperatuur

Bij sommige auto's licht dit lampje kort op wanneer u de auto start. Laat uw auto door de dealer onderhouden, als dat niet het geval is. Als het systeem normaal werkt, gaat het controlelampje uit. Bij auto's met een configureerbare instrumentengroep licht dit lampje wellicht niet op als de auto wordt gestart.

**Voorzichtig**

Het waarschuwingslampje voor de koelvloeistoftemperatuur duidt op oververhitting van de motor. Wanneer u doorrijdt terwijl dit

(Vervolg)

**Voorzichtig (Vervolg)**

lampje brandt, kan er motorschade optreden die niet door de autogarantie wordt gedekt. Zie *Oververhitting van de motor.* ⇨ *271*.

Het waarschuwingslampje voor de koelvloeistoftemperatuur brandt bij oververhitting van de motor.

Verlaat in dat geval de weg zo spoedig mogelijk om de auto en de motor af te zetten. Zie *Oververhitting van de motor.* ⇨ *271*.

## Bandenspanning, lampje

Bij auto's met het controlesysteem bandenspanning (TPMS) licht dit lampje bij het starten van de motor korte tijd op. Het verschaft informatie over de bandenspanningswaarden en het TPMS.

### Lampje brandt ononderbroken

Dit geeft aan dat de spanning in een of meer van de banden aanzienlijk te laag is.

Ook kan een bericht van het Driver Information Center verschijnen over de bandenspanning. Stop zo snel mogelijk en breng de banden op de spanningswaarden zoals aangegeven op het informatielabel banden. Zie *Bandenspanning* ⇨ *295*.

### Lampje knippert eerst en brandt daarna ononderbroken

Als het lampje ongeveer een minuut knippert en dan blijft branden, kan er probleem zijn met het TPMS. Als het probleem niet wordt opgelost, gaat het lampje branden bij iedere startcyclus branden. Zie *Werking bandenspanningscontrolesysteem* ⇨ *297*.

## Motoroliedruk, lampje

**Voorzichtig**

Bij een onjuist motoroliepeil kan de motor beschadigd raken. Ritten bij een te laag motoroliepeil kunnen eveneens schade aan de motor toebrengen. Dergelijke reparaties worden niet gedekt door de garantie van de auto. Controleer het oliepeil zo spoedig mogelijk. Vul zo nodig olie bij, maar laat de auto nakijken, als de oliedruk te laag blijft ondanks dat het oliepeil binnen het juiste bereik ligt. Ververs de motorolie altijd volgens het desbetreffende onderhoudsschema.

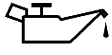

Dit lampje moet kort oplichten wanneer de motor wordt gestart. Als het niet brandt, moet u de auto door de dealer laten nakijken.

Als het lampje gaat en blijft branden, duidt dat erop dat de olie niet goed door de motor stroomt. Het oliepeil kan te laag zijn en ook andere systemen kunnen storingen vertonen. Raadpleeg de dealer.

## Waarschuwingslampje Laag brandstofniveau

Dit lampje zit bij de brandstofmeter en licht kort op, wanneer het contact wordt ingeschakeld om aan te geven dat het werkt. Bij auto's met een configureerbare instrumentengroep bevindt dit lampje zich in de displayzone en licht het wellicht niet op als het contact wordt ingeschakeld.

Het gaat ook branden op als het peil in de brandstoftank laag is. Het lampje gaat weer uit als brandstof wordt bijgetankt. Als dit niet het geval is, moet u de auto laten nakijken.

## Automatische stopmodus (Combi-instrument in uitgebreide uitvoering)

Dit lampje gaat branden wanneer de motor automatisch gestopt is.

Zie *Motor starten* ⇨ *206*.

## Lampje diefstalalarm-systeem

Bij sommige auto's moet het lampje van de startbeveiliging kort oplichten wanneer de motor wordt gestart. Als het niet brandt, moet u de auto door de dealer laten nakijken. Als het systeem normaal werkt, gaat het controlelampje uit. Bij auto's met een configureerbare instrumentengroep licht dit lampje wellicht niet op als de motor wordt gestart.

Als het lampje blijft branden en de motor niet start, kan er een probleem zijn met het diefstalalarmsysteem. Zie *Werking startonderbreker* ⇨ *47*.

## Grootlicht ingeschakeld, lampje

Dit lampje brandt na het inschakelen van het groot licht. Zie *Koplampschakelaar grootlicht/dimlicht* ⇨ *170*.

### IntelliBeam®-lampje

Dit lampje gaat branden wanneer het IntelliBeam-systeem (indien aanwezig) wordt ingeschakeld. Zie *Verlichting buitenzijde, schakelaars* ⇨ *168*.

## Mistachterlicht, lampje

Dit lampje gaat branden wanneer de mistachterlichten achter zijn ingeschakeld.

Zie *Mistlampen* ⇨ *172*.

## Licht aan, waarschuwings-lampje

Dit lampje gaat branden, wanneer de buitenverlichting is ingeschakeld. Zie *Verlichting buitenzijde, schakelaars* ⇨ *168*.

## Lampje cruise control

Het controlelampje Cruisecontrol licht wit op wanneer de cruisecontrol aan en gereed is en wordt groen wanneer de cruisecontrol ingesteld en actief is.

Zie *Cruisecontrole* ⇨ *222*.

## Lampje adaptieve cruisecontrol

Dit lampje brandt wit als de adaptieve cruise control (ACC, indien aanwezig) ingeschakeld en gebruiksklaar is, en wordt groen als de ACC ingesteld en actief is. Zie *Instelbare cruise control* ⇨ *224*.

## LAMPJE NIET GOED GESLOTEN PORTIER

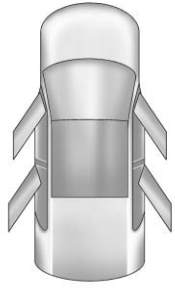

Bij auto's met dit lampje gaat het lampje branden wanneer een portier is geopend of niet goed is vergrendeld. Controleer alvorens weg te rijden of alle portieren goed dichtstaan.

# Informatieschermen

## Bestuurdersinformatiecentrum (DIC)

Het DIC verschijnt op de instrumentengroep. Het toont de status van tal van boordsystemen.

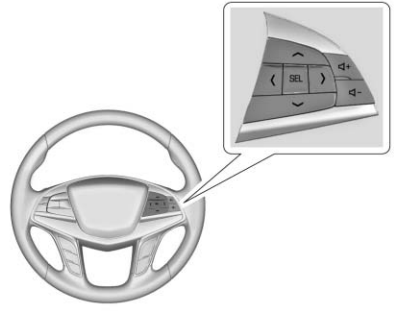


**∧ of ∨ :** Zet SEL omhoog of omlaag om naar de vorige of volgende selectie te gaan.

**< of > :** Druk erop om op de instrumentengroep van interactieve displayzone te wisselen. Druk op < om terug te gaan naar het vorige menu.

**SEL :** Druk erop om een menu te openen of een menu-optie te selecteren. Indrukken en vasthouden om waarden te resetten op bepaalde schermen.

## Opties informatieschermen DIC

U kunt de informatiedisplays van het DIC in- en uitschakelen via het menu Options (opties).

1. Druk bij het bekijken van de pagina Options (opties) in een van de interactieve displayzones van de instrumentengroep op SEL.
2. Blader naar Info Pages (informatiepagina's) en druk op SEL.
3. Druk op ∧ of ∨ om de lijst met mogelijke informatiedisplays door te nemen.
4. Druk, wanneer een item gemarkeerd staat, op SEL om het item te selecteren of deselecteren. Bij selectie van een item verschijnt er een vinkje naast het desbetreffende item.

## Informatieschermen DIC

Onderstaand een lijst met alle mogelijke informatieschermen op het DIC. Bepaalde informatieschermen zijn mogelijk niet beschikbaar voor uw auto.

**Speed (snelheid) (standaard instrumentengroep) :** Geeft de rijsnelheid aan in kilometer per uur (km/h) of in mijl per uur (mph).

**Trip (dagteller) 1 en Trip (dagteller) 2 (standaard instrumentengroep) / Trip (dagteller) 1 of Trip (dagteller) 2 en Average Fuel Economy (gemiddeld brandstofverbruik) (geavanceerde instrumentengroep) :** Het scherm Trip (dagteller) geeft de afgelegde totaalafstand, in kilometers (km) of mijlen (mi) sinds de vorige reset van de dagteller. De dagteller is te resetten door SEL ingedrukt te houden, terwijl het scherm actief is.

Het display Average Fuel Economy (gemiddeld brandstofverbruik) toont bij benadering het gemiddelde aantal liter per 100 kilometer (l/100 km) of mijl per gallon (mpg). Deze waarde wordt berekend op basis van het geregistreerde waarden l/100 km (mpg) sinds de laatste reset van deze menu-optie. Dit cijfer geeft alleen een indicatie van het actuele gemiddelde brandstofverbruik en zal veranderen wanneer de rijomstandigheden veranderen. Average Fuel Economy (gemiddeld brandstofverbruik) kan samen met de dagteller worden gereset door SEL ingedrukt te houden wanneer het display actief is.

**Fuel Range (Resterende actieradius) :** Geeft de afstand aan die bij benadering kan worden afgelegd op de actuele tankinhoud. LOW (laag) verschijnt, wanneer de brandstoftank bijna leeg is. De geschatte resterende actieradius is gebaseerd op het gemiddelde recente brandstofgebruik en de nog aanwezige hoeveelheid brandstof in de brandstoftank.

**Average Fuel Economy (gemiddeld brandstofverbruik) (standaard instrumentengroep) :** Geeft bij benadering het gemiddeld aantal liters per 100 kilometer (l/100 km) of miles per gallon (mpg) aan. Deze waarde wordt berekend op basis van het geregistreerde waarden l/100 km (mpg) sinds de laatste reset van deze menu-optie. Dit cijfer geeft alleen een

indicatie van het actuele gemiddelde brandstofverbruik en zal veranderen wanneer de rijomstandigheden veranderen. Average Fuel Economy (gemiddeld brandstofverbruik) is te resetten door SEL ingedrukt te houden, terwijl het scherm actief is.

**Huidig brandstofverbruik :** Geeft het huidige brandstofverbruik aan in liter per 100 kilometer (l/100 km) of mijl per gallon (mpg). Dit cijfer geeft alleen een indicatie van het actuele brandstofverbruik en zal regelmatig veranderen wanneer de rijomstandigheden veranderen.

**Gemiddelde snelheid :** Geeft de gemiddelde snelheid van de auto aan in kilometer per uur (km/h) of mijl per uur (mph). Dit gemiddelde wordt berekend aan de hand van verschillende rijsnelheden die zijn geregistreerd sinds deze waarde voor het laatst werd gereset. De gemiddelde snelheid is te resetten door SEL ingedrukt te houden, terwijl het scherm actief is.

**Timer :** U kunt dit display als een timer gebruiken. Druk, terwijl dit display actief is, op SEL om de timer te starten. Het display toont de tijd die is verstreken sinds de vorige reset. Druk, terwijl dit display actief is en de timer is gestart, kort op SEL om de timer te stoppen. Houd, terwijl dit display actief is, SEL ingedrukt om de timer op nul te zetten.

**Kompas (geavanceerde instrumentengroep) :** Geeft de richting aan waarin de auto rijdt.

**Efficiencymeter :** Richtlijn voor efficiënt rijden door de bal groen en in het midden van de meter te houden. Bij krachtig remmen of accelereren gaat de bal weg van met midden van de meter.

**Traffic Signs (verkeersborden) :** Geeft de gedetecteerde verkeersborden aan.

**Cruise Set Speed :** Geeft de snelheid aan waarop de cruisecontrol of adaptieve cruisecontrol is ingesteld.

**Bestuurdershulp (geavanceerde instrumentengroep) :** Kan gegevens tonen voor Lane Keep Assist (LKA), Lane Departure Warning (LDW), adaptieve cruise control (ACC) en Forward Collision Alert (FCA). Op het display ziet u of het systeem een voorligger detecteert en de huidige FCA-tijdsinstelling. Wanneer daarbij ACC niet aanstaat, wordt op deze pagina de actuele volgtijd ten opzichte van de voorligger aangegeven met een bepaalde tijdwaarde.

**Accuspanning :** Geeft de actuele accuspanning aan.

**Oil Life (Resterende levensduur olie) :** Geeft een schatting van de resterende nuttige levensduur van de olie. Wanneer REMAINING OIL LIFE (resterende olielevensduur) op 99% staat, betekent dit dat 99% van de huidige olielevensduur verstreken is.

Bij weinig resterende levensduur van de olie verschijnt het bericht CHANGE ENGINE OIL SOON (VERVERS OLIE SPOEDIG) op het display. De olie moet zo spoedig mogelijk worden ververst. Zie *Motorolie* ⇨ *264*. Naast het bewaken van de levensduur van de olie door het motorolielevensduursysteem adviseren wij ook extra onderhoud. Zie *Gepland onderhoud* ⇨ *332*.

Het display Oil life (olielevensduur) moet na iedere olieverversing worden gereset. Dat gebeurt niet vanzelf. Reset

het display Oil life (Resterende levensduur olie) alleen wanneer u de olie net hebt ververst. Terugzetten gaat niet goed totdat de olie weer wordt ververst. Zie *Motorolie, levensduursysteem* ⇨ *266*.

**Draagvermogen banden :** Druk op SEL wanneer Draagvermogen banden is geselecteerd om deze instelling te wijzigen. Kies voor Light (licht, voor een comfortabele bandenspanning tot drie personen), Eco (voor een economische bandenspanning tot drie personen) of Max (voor een maximale belasting). Druk hiervoor op SEL wanneer het gewenste onderdeel is geselecteerd.

**Bandenspanning :** Geeft bij benadering de bandenspanning van alle vier de wielen aan. De bandenspanning wordt weergegeven in kilopascal (kPa) of in pounds per square inch (psi). Bij een geringe bandenspanning wordt de desbetreffende bandenspanningswaarde in het oranje weergegeven. Zie *Bandendrukcontrolesysteem* ⇨ *296* en *Werking bandenspanningscontrolesysteem* ⇨ *297*.

**Kilometerteller (standaard instrumentengroep) :** Geeft de kilometerteller weer.

**Blank Page :** Hierop verschijnt geen informatie voor de informatiedisplayzones van de instrumentengroep.

## Head-Up Display (HUD)

**⚠ Waarschuwing**

Als het HUD-beeld te licht is of te hoog staat, kan het langer duren voordat u objecten in het donker kunt zien. Houd het HUD-scherm gedimd en laag in uw gezichtsveld geplaatst.

Met een eventueel HUD-display wordt bepaalde informatie over de werking van de auto op de voorruit geprojecteerd. Het beeld wordt door de HUD-lens aan de bovenzijde van het instrumentenpaneel geprojecteerd. De informatie wordt weergegeven als een beeld dat in de richting van de voorkant van de auto vervaagt.

**Voorzichtig**

Als u het HUD als parkeerhulp probeert te gebruiken, kunt u afstanden verkeerd inschatten en kan uw auto beschadigd raken. Gebruik het HUD daarom niet als hulp bij het parkeren.

Bij sommige auto's kan de HUD-informatie in diverse talen worden weergegeven. De snelheid en andere numerieke waarden kunnen in Engelse of metrieke eenheden worden weergegeven.

U kunt de taalkeuze via de radio wijzigen en de maateenheden kunnen op de instrumentengroep worden aangepast. Zie *Personalisering voertuig* ⇨ *154* en "Menu Options (opties) instrumentengroep" of "Groepsmenu" onder *Dashboard (Basisniveau)* ⇨ *125* of *Dashboard (Uitgebreide uitvoering)* ⇨ *128*.

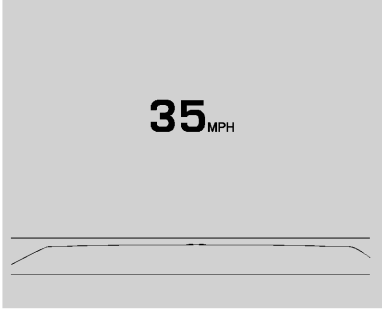


HUD-display op de voorruit van de auto

Het HUD-display geeft mogelijk de volgende voertuiginformatie en boordinformatie of waarschuwingen weer:

- Speed (snelheid)
- Toerenteller
- Audio
- Telefoon
- Navigation (navigatie)
- Collision Alert
- Cruisecontrol
- Lane Keep Assist
- Low fuel (laag brandstofpeil)

Bepaalde boordinformatie of waarschuwingen op het HUD-display zijn te wissen met de stuurbedieningsknoppen. Zie *Auto, berichten* ⇨ *153*.

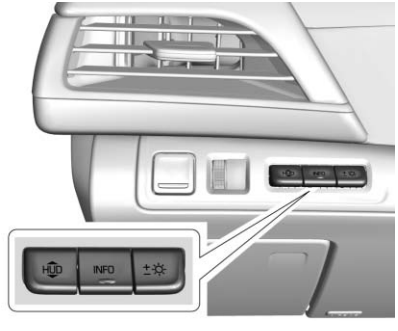


De HUD-knop zit links van het stuurwiel.

Voor het afstellen van de HUD-weergave:

1. Stel de bestuurdersstoel af.
2. Start de motor.
3. Gebruik de volgende instellingen om het HUD aan te passen.

HUD **:** Druk omlaag of til op om het HUD-beeld te centreren. Het HUD-beeld kan alleen verticaal worden versteld, niet horizontaal.

INFO **:** Druk op deze knop om het displayscherm te selecteren. De displayweergave wijzigt steeds wanneer u de knop indrukt.

±☼ **:** Til deze knop op en houd deze vast voor een helderder scherm. Druk knop omlaag en houd deze vast voor een minder helder scherm. Houd deze knop omlaag om het display uit te schakelen.

De HUD-weergave wordt automatisch gedimd en verlicht ter compensatie van de buitenverlichting. De helderheid van de HUD-display kan ook waar nodig worden aangepast.

Het HUD-beeld kan tijdelijk gaan branden, afhankelijk van de hoek en stand van het zonlicht op het HUD-display. Dit is normaal.

Met een polaroid zonnebril kan het HUD-scherm minder goed zichtbaar zijn.

### Rotatie head-updisplay (HUD) (optie)

Deze functie maakt het mogelijk om de hoek van het HUD-beeld aan te passen.

Druk op SEL van de stuurbedieningsknoppen terwijl Head-up Display Rotation (rotatie head-updisplay) gemarkeerd staat om de Adjust Mode (aanpasmodus) te openen. Druk op ∧ of ∨ om de hoek van het HUD-display aan te passen. Druk op < of > om OK te markeren en druk op SEL om de instellingen op te slaan. Om de instellingen te annuleren kunt u ook kiezen voor CANCEL (annuleren). De auto moet in stand P (parkeren) staan. Zie *Dashboard (Basisniveau)* ⇨ *125* of *Dashboard (Uitgebreide uitvoering)* ⇨ *128*.

### HUD-weergaven

Het HUD-display heeft vier weergaven. Bepaalde voertuiginformatie en boordinformatie of waarschuwingen kan/kunnen in alle weergaven voorkomen.

Metriek

**Snelheidsview :** Op dit scherm ziet u de snelheid (in Engelse of metrische eenheden), de maximum toegestane snelheid, de snelheid van de adaptieve cruisecontrol, de status van de Forward Collision Warning, de Lane Departure Warning en de indicator voor een voorligger. Sommige informatie verschijnt alleen bij modelvarianten die deze functies hebben, en wanneer deze actief zijn.

Metriek

**View Audio/telefoon :** Dit scherm bevat de snelheidsweergave samen met audio-/telefooninformatie. U ziet de huidige radiozender, het type media en inkomende oproepen.

Alle HUD-weergaven geven mogelijk korte tijd audio-informatie weer, wanneer u de stuurbedieningsknoppen gebruikt om de audio-instellingen op de instrumentengroep aan te passen.

Ook inkomende telefoongesprekken die op de instrumentengroep verschijnen kunnen in alle HUD-weergaven worden getoond.

Metriek

**Navigatieview :** Bij sommige auto's bevat dit scherm informatie in de snelheidsweergave, samen met turn-by-turn-navigatie-informatie. De kompasrichting verschijnt wanneer de navigatiefunctie niet actief is.

Turn-by-Turn-berichten voor de navigatie die op de instrumentengroep verschijnen kunnen in alle HUD-weergaven worden getoond.

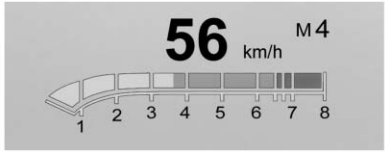


Metriek

**Prestatiesview :** Hier worden uitleeswaarden van de snelheidsmeter, toerentalmeter, schakelstanden en schakelindicator weergegeven.

### Zorg voor het HUD

Reinig de binnenkant van de voorruit om vuil of een waas te verwijderen die de scherpte of de helderheid van het HUD-beeld nadelig kan beïnvloeden.

Reinig de HUD-lens met een zachte doek waar glasreiniger op is gespoten. De lens voorzichtig schoonvegen en drogen.

### HUD-problemen verhelpen

Controleer of:

- De HUD-lens is niet afgedekt.
- Het HUD-display is niet te donker of helder ingesteld.
- Het HUD op de juiste hoogte is ingesteld.
- Er geen zonnebrillen met gepolariseerde glazen worden gedragen.
- De voorruit en HUD-lens schoon zijn.

Als het HUD-beeld niet goed is, neem contact op met uw dealer.

De voorruit maakt deel uit van het HUD-systeem. Zie *Voorruit vervangen* ⇨ *279* indien de voorruit moet worden vervangen.

# Boordberichten

## Auto, berichten

De berichten op het DIC tonen de status van de auto, of een bepaalde actie die moet worden ondernomen om een probleem te verhelpen. Er kunnen meerdere berichten na elkaar verschijnen.

De berichten waarbij geen onmiddellijke actie nodig is, kunnen aanvaard en gewist worden door op de ✓ te drukken. De berichten die onmiddellijke actie vergen, kunnen niet worden gewist totdat de actie wordt verricht.

Alle berichten moeten serieus worden genomen: het wissen van het bericht verhelpt het probleem niet.

Raadpleeg uw dealer als een bericht SERVICE (laat nakijken) verschijnt.

Volg de instructies in de berichten. Het systeem geeft berichten over de volgende onderwerpen weer:

- Onderhoudsberichten
- Vloeistofpeilwaarden
- Autodiefstalbeveiliging

- Remsysteem
- Ride Control
- Bestuurdersondersteuningssystemen
- Cruisecontrol
- Vervangen van verlichting en lampjes
- Wis-/wasinstallaties
- Portieren en ruiten
- Veiligheidsgordels
- Airbagsystemen
- Motor en transmissie
- Bandenspanning
- Accu

## Motorvermogen, berichten

### MOTORVERM. BEPERKT

Dit bericht verschijnt wanneer het aandrijfvermogen van de auto verminderd is. Bij een beperkt aandrijfvermogen accelereert de motor wellicht minder goed. Als dit bericht actief is, maar het vermogen niet merkbaar minder beschikbaar is, kunt u gewoon verder rijden. Eventueel is het vermogen bij volgende ritten beperkt. Als dit bericht verschijnt, kunt u met beperkte snelheid met de auto rijden. De maximum acceleratie en de snelheid kunnen dan wel lager zijn. Raadpleeg uw dealer zo spoedig mogelijk zodra dit bericht actief blijft of meermaals verschijnt.

## Rijsnelheid, berichten

### SPEED LIMITED TO XXX KM/H (MPH) (SNELHEID BEPERKT TOT XXX KM/H (MPH))

Dit bericht toont dat de rijsnelheid is verlaagd tot de weergegeven snelheid. De beperkte snelheid is een bescherming voor diverse aandrijf- en boordsystemen, zoals smering, warmteafvoer, wielophanging, Jonge bestuurder mits aanwezig of banden.

# Persoonlijke instellingen

## Personalisering voertuig

Gebruik de bedieningsorganen van het audiosysteem om bij de menu's voor het aanpassen van de autofuncties te komen.

Hieronder staan alle mogelijke persoonlijke instellingen. Sommige zijn eventueel niet aanwezig, dat verschilt per auto.

### Bedieningsorganen audiosysteem infotainmentsysteem

Ga als volgt naar Persoonlijke instellingen:

1. Raak Instellingen op het beginscherm van het Infotainmentdisplay aan.
2. Raak de gewenste functie aan om een lijst met beschikbare opties te bekijken.
3. Aanraken om de gewenste functie-instelling te selecteren.
4. Raak Back aan om af te sluiten of om terug te gaan in een menu.

### Menu's voor persoonlijke instellingen

De onderstaande lijst met menu-opties is mogelijk beschikbaar:

- Tijd en datum
- Taal (Language)
- Valetmodus
- Radio
- Voertuig
- BlueTooth
- Apple CarPlay
- Android Auto
- Spraak in-/uitvoer
- TouchPad
- Scherm
- Achteruitkijkcamera
- Terug naar fabrieksinstellingen
- Softwareinformatie

In de informatie hierna wordt ieder menu toegelicht.

## Tijd en datum

Stel handmatig de tijd en datum in. Zie *Klok* ⇨ *120*.

## Taal (Language)

Kies Taal, kies vervolgens uit de beschikbare talen.

De geselecteerde taal verschijnt op het systeem en de stemherkenning werkt in de geselecteerde taal.

## Valetmodus

Hierdoor worden het infotainmentsysteem en de stuurbedieningsknoppen geblokkeerd. Het houdt mogelijk ook beperkingen in voor de toegang tot de opbergmogelijkheden van de auto, mits aanwezig.

Blokkeermodus inschakelen:

1. Voer een viercijferige code in op het toetsenblok.
2. Kies Enter om het bevestigingsscherm te openen.
3. Voer nogmaals de viercijferige code in.

Raak VERGRENDELEN of ONTGRENDELEN aan om het systeem te vergrendelen of te ontgrendelen. Raak Terug aan om terug naar het vorige menu te gaan.

De viercijferige code kan als SMS naar een gekoppelde telefoon worden verzonden als u de code niet meer weet door op het vergrendelingsscherm voor Valet Mode (valetmodus) op Option (optie) te drukken.

## Radio

Na selectie kan het volgende worden weergegeven:

- Favorieten beheren
- Aantal weergegeven favorieten
- Toon bij aanraken
- Bose AudioPilot
- Maximaal inschakelvolume

### Favorieten beheren

Hiermee kunt u de favorieten bewerken. Zie "Favorieten beheren" bij "Instellingen" onder "Radio" in de handleiding Infotainment.

### Aantal weergegeven favorieten

Raak aan om het aantal favorieten in te stellen dat moet worden weergegeven.

Selecteer het gewenste aantal of selecteer Auto. Het infotainmentsysteem past dan automatisch het aantal weergegeven favorieten aan.

### Toon bij aanraken

Hiermee kunt u Toon bij aanraken in- of uitschakelen.

Selecteer Uit of Aan.

### Bose AudioPilot

Deze functie stelt het volume af op basis van het geluid in de auto. Zie "Bose AudioPilot-technologie voor geluidscompensatie" onder "Instellingen Infotainmentsysteem" in de handleiding Infotainment.

Selecteer Uit of Aan.

### Maximaal inschakelvolume

Met deze functie stelt u het maximale inschakelvolume in. Als de auto wordt gestart en het volume boven dit niveau ligt, wordt het volume aangepast naar dit niveau.

Om het maximale inschakelvolume in te stellen, raakt u + of - aan om te verhogen of te verlagen.

## Boord

Na selectie kan het volgende worden weergegeven:

- Klimaat- en luchtkwaliteit
- Bots- / Detectiesystemen
- Comfort en gemak
- Verlichting
- Deurvergrendeling
- Afstand vergr, ontgr, starten

### Klimaat- en luchtkwaliteit

Na selectie kan het volgende worden weergegeven:

- Automatische ventilatorsnelheid
- Sensor luchtkwaliteit
- Automatisch gekoelde stoelen
- Automatisch verwarmde stoelen
- Automatisch ontwasemen
- Automatisch ontwasemen achter
- Ionisator

### Automatische ventilatorsnelheid

Met deze functie stelt u de automatische ventilatorsnelheid in.

Selecteer Laag, Middel of Hoog.

### Sensor luchtkwaliteit

Hiermee kunt u gevoeligheid van de luchtkwaliteitssensor instellen op een laag of hoog niveau.

Selecteer Uit, Lage gevoeligheid of Hoge gevoeligheid.

### Automatisch gekoelde stoelen

Bij inschakeling van deze functie wordt stoelventilatie automatisch geactiveerd en aangepast aan de gewenste binnentemperatuur. Zie *Voorstoelen met stoelverwarming en -ventilatie* ⇨ *68*.

Selecteer Uit of Aan.

### Automatisch verwarmde stoelen

Bij inschakeling van deze functie wordt stoelverwarming automatisch geactiveerd en aangepast aan de gewenste binnentemperatuur. Zie *Voorstoelen met stoelverwarming en -ventilatie* ⇨ *68*.

Selecteer Uit of Aan.

### Automatisch ontwasemen

In de Aan-stand zal de ontwaseming vóór automatisch reageren op temperatuur- en vochtigheidsomstandigheden waardoor zich wasem kan gaan vormen.

Selecteer Uit of Aan.

### Automatisch ontwasemen achter

Indien aanwezig, kunt u hiermee kunt de Automatisch ontwasemen achter in- of uitschakelen. Deze optie schakelt de achterruitverwarming automatisch in, wanneer het buiten koud is.

Selecteer Uit of Aan.

### Ionisator

Mits aanwezig en aan, verfrist deze functie de lucht in het interieur van de auto. Zie *Automatisch klimaatregelsysteem (Vierdubbele zone)* ⇨ *178* of *Automatisch klimaatregelsysteem (Dubbele zone)* ⇨ *185*.

Selecteer Uit of Aan.

## Bots- / Detectiesystemen

Selecteer het menu Collision/Detection Systems aanrijdings-/detectiesystemen voor de volgende functies indien aanwezig:

- Alarmtype
- Waarschuwingssysteem botsing voor
- Voetgangerdetectie vóór
- Verkeerswaarschuwing achteruitrijden
- "Vrij rijden"-aankondiging
- Waarschuwing rijstrookwissel

### Alarmtype

Met deze functie kunt u aanrijdingswaarschuwingen in de vorm van geluidssignalen of stoeltrillingen instellen. Deze instelling is van invloed op alle waarschuwingen voor aanrijdingen, waaronder Forward Collision (Botsing voor), Rijstrookwaarschuwingen, Adaptive Cruise Control (Adaptieve cruisecontrol), Parking Assist (Parkeerhulp) en Backing Warning (Achteruitrijwaarschuwing).

Selecteer Pieptonen of Veiligheidsalarm stoel.

### Waarschuwingssysteem botsing voor

Deze functie schakelt de Waarschuwing botsing vóór (FCA) of de automatische rem (FAB) in of uit. Met de instelling OFF (uit) zijn alle functies van FCA en FAB uit te schakelen. Met de instelling Alert (waarschuwing) en Brake (rem), zijn zowel FCA als FAB beschikbaar. De instelling Alert (waarschuwing) schakelt FAB uit. Zie *Automatisch vooruit remmen (FAB)* ⇨ *244*.

Selecteer Uit, Alarm of Alarm en remmen.

### Voetgangerdetectie vóór

Deze functie schakelt het remsysteem voor voetgangers voor (FPB) en het automatisch remmen in of uit. Met de instelling Off (uit) zijn alle functies van FPB uit te schakelen. Bij de instelling Alert & Brake (waarschuwen en remmen) werken systeemwaarschuwingen en automatisch remmen allebei. Bij de instelling Alert

(waarschuwen) werkt automatisch remmen niet. Zie *Remsysteem voetganger voor (FPB)* ⇨ *245*.

Selecteer Uit, Alarm of Alarm en remmen.

### Verkeerswaarschuwing achteruitrijden

Hiermee kunt u de functie Verkeerswaarschuwing achteruitrijden in- of uitschakelen.

Selecteer Uit of Aan.

### "Vrij rijden"-aankondiging

Via deze functie ziet u een herinnering van de Adaptive Cruise Control (Adaptieve cruisecontrol) nadat deze de auto achter een ander gestopt voertuig geheel tot stilstand heeft gebracht, waarbij dat voertuig weer optrekt.

Selecteer Uit of Aan.

### Waarschuwing rijstrookwissel

Hiermee kunt u de functie Waarschuwing rijstrookwissel in- of uitschakelen.

Selecteer Uit of Aan.

## Comfort en gemak

Na selectie kan het volgende worden weergegeven:

- Automatisch geheugen oproepen
- Opties comfortuitstap
- Volume signaaltonen
- Spiegel kantelen in achteruit
- Automatisch inklappen spiegel
- Ruitenwisser met regensensor

### Automatisch geheugen oproepen

Met deze functie wordt bij het instappen automatisch de eerder opgeslagen stand 1 of 2 van de huidige bestuurder opgevraagd. Zie *Stoelen met geheugen* ⇨ *65*.

Selecteer Uit of Aan.

### Opties comfortuitstap

Deze functie roept bij het verlaten van de auto automatisch de eerder onder de knop Exit opgeslagen standen van de huidige bestuurder op. Zie *Stoelen met geheugen* ⇨ *65*.

Selecteer Uit of Aan.

### Volume signaaltonen

Hiermee kunt u het volume van het geluidssignaal kiezen.

Raak + of - aan om het volume aan te passen.

### Spiegel kantelen in achteruit

Indien actief, kantelen de buitenspiegels aan de bestuurders- en passagierszijde omlaag als de versnellingsbak in R (achteruit) wordt gezet, om het zicht op de grond bij de achterwielen te verbeteren. Ze keren terug naar de vorige rijstand wanneer u de achteruitversnelling (R) uitschakelt of de motor uitzet.

Selecteer Uit, Aan - bestuurder en passagier, Aan - bestuurder of Aan - passagier.

### Automatisch inklappen spiegel

Mits ingeschakeld, zullen de buitenspiegels automatisch in- en uitklappen wanneer u knop 🔒 of 🔓 van de RKE-zender ingedrukt houdt.

Selecteer Uit of Aan.

### Ruitenwissers met Rainsense

Hiermee kunt u de functie Ruitenwissers met Rainsense in- of uitschakelen. Zie "Rainsense" in *Ruitenwisser/sproeier* ⇨ *118*.

Selecteer Uit of Aan.

## Verlichting

Na selectie kan het volgende worden weergegeven:

- Voertuig vinden met lichtsignaal
- Verlichting uit

### Voertuig vinden met lichtsignaal

Met deze functie knippert de buitenverlichting en kan bepaalde rijverlichting en de meeste interieurverlichting 's nachts kort inschakelen wanneer u 🔓 op de RKE-zender indrukt om het voertuig te lokaliseren.

Selecteer Uit of Aan.

### Verlichting uit

Hiermee kunt u instellen hoelang de buitenverlichting aan moeten blijven wanneer u in het donker de auto verlaat.

Selecteer Uit, 30 seconden, 60 seconden of 120 seconden.

## Deurvergrendeling

Na selectie kan het volgende worden weergegeven:

- Open deur niet vergrendelen
- Automatisch deur vergrendelen
- Vertraagde deurvergrendeling

### Open deur niet vergrendelen

Indien actief, zal deze functie het bestuurdersportier niet vergrendelen als het portier openstaat. Als Uit is geselecteerd, is het menu Vertraagde deurvergrendeling beschikbaar.

Selecteer Uit of Aan.

### Automatisch deur vergrendelen

Wanneer deze functie is ingeschakeld, worden alle portieren automatisch vergrendeld als de auto uit P (Parkeren) wordt geschakeld. De portieren worden automatisch ontgrendeld wanneer stand P (parkeren) wordt geselecteerd.

Selecteer Uit of Aan.

### Vertraagde deurvergrendeling

Wanneer ingeschakeld vertraagt deze functie het vergrendelen van de portieren. Druk om de vertraging te onderdrukken op de elektrische portiervergrendelingsschakelaar op het portier.

Selecteer Uit of Aan.

## Afstand vergr, ontgr, starten

Na selectie kan het volgende worden weergegeven:

- Lichtsignaal ontgrendelen op afstand
- Ontgrendelen op afstand
- Open deuren op afstand vergrendelen
- Stoelkoeling op afstand
- Stoelverwarming op afstand
- Afstandsbediening ramen
- Passieve ontgrendeling
- Passieve vergrendeling
- Melding afstandsbediening nog in auto

### Lichtsignaal ontgrendelen op afstand

Indien actief, zal de buitenverlichting knipperen wanneer de auto wordt ontgrendeld met de RKE-zender.

Selecteer Uit of Knipperlichten.

### Ontgrendelen op afstand

Hiermee kunt u selecteren welke portieren zullen ontgrendelen wanneer de 🔓 op de RKE-zender wordt ingedrukt.

Selecteer Alle deuren of Deur bestuurder.

### Open deuren op afstand vergrendelen

Hiermee zijn alle portieren automatisch te hervergrendelen, als na ontgrendeling van de portieren via de RKE-zender geen van de portieren wordt geopend. Zie *Centraal vergrendelingssysteem (RKE), werking* ⇨ *29*.

Selecteer Uit of Aan.

### Stoelkoeling op afstand

Indien aanwezig en ingeschakeld worden de geventileerde stoelen met deze functie ingeschakeld als de auto op warme dagen op afstand wordt gestart.

Selecteer Uit of Aan.

### Stoelverwarming op afstand

Indien voorzien wordt de stoelverwarming met deze functie ingeschakeld, wanneer de auto op koude dagen via de handzender wordt gestart.

Indien uitgerust met verwarmd stuurwiel bij starten via handzender schakelt deze functie in wanneer de automatische stoelverwarming bij starten via handzender inschakelt.

Selecteer Uit of Aan.

### Afstandsbediening ramen

Maakt het mogelijk de ruiten te openen bij het indrukken van 🔓 op de RKE-zender. Zie *Centraal vergrendelingssysteem (RKE), werking* ⇨ *29*.

Selecteer Uit of Aan.

### Passieve ontgrendeling

Hiermee kunt u aangeven welke portieren er ontgrendeld moeten worden bij gebruik van de knop op de buitenkruk van het bestuurdersportier.

Selecteer Alle deuren of Deur bestuurder.

### Passieve vergrendeling

Hiermee kunt u de passieve portiervergrendeling in- of uitschakelen en de feedback selecteren. Zie *Centraal vergrendelingssysteem (RKE), werking* ⇨ *29*.

Selecteer Uit, Claxon met hoorngeschal of Aan.

### Melding afstandsbediening nog in auto

Deze functie laat een alarmgeluid horen als de RKE-zender in de auto wordt achtergelaten. Dit menu bevat ook de waarschuwing Afstandsbediening niet meer in auto.

Selecteer Uit of Aan.

## Bluetooth

Na selectie kan het volgende worden weergegeven:

- Apparaat verbinden
- Apparaatbeheer
- Beltonen
- Voicemailnummers
- Waarschuwing sms

### Apparaat verbinden

Selecteren om verbinding te maken met een nieuw apparaat. Zie "Koppelen" bij "Bedieningsorganen Infotainment" onder "Bluetooth" in de handleiding Infotainment.

### Apparaatbeheer

Selecteer dit om verbinding te maken met een andere telefoon als bron, de verbinding met een telefoon te verbreken of een telefoon te wissen.

### Beltonen

Raak hier aan om de beltoon voor die specifieke telefoon te wijzigen. Er hoeft geen verbinding te zijn met de telefoon om de beltoon te wijzigen.

### Voicemailnummers

Deze functie geeft het voicemail-nummer voor alle verbonden telefoons weer. Selecteer voor veranderen van het voicemailnummer EDIT (bewerken) aan. Voer een nieuw nummer in en selecteer SAVE (opslaan).

### Waarschuwing sms

Via deze functie kunt u sms-berichten ontvangen. Zie "SMS" onder "Telefoon" in de handleiding Infotainment.

Selecteer Uit of Aan.

## Apple CarPlay

Na selectie kan het volgende worden weergegeven:

- Apple CarPlay
- Apple CarPlay-apparaten beheren

### Apple CarPlay

Met deze functie kunt u Apple apparaten via een USB-poort op het Infotainmentsysteem aansluiten.

Selecteer Uit of Aan.

### Apple CarPlay-apparaten beheren

Selecteer deze optie om Apple apparaten te beheren. Voor deze functie moet Apple CarPlay ingeschakeld zijn.

## Android Auto

Na selectie kan het volgende worden weergegeven:

- Android Auto
- Beheer Android Auto-apparaten.

### Android Auto

Met deze functie kunt u Android apparaten via een USB-poort op het Infotainmentsysteem aansluiten.

Selecteer Uit of Aan.

### Beheer Android Auto-apparaten.

Selecteer deze optie om Android apparaten te beheren. Voor deze functie moet Android Auto ingeschakeld zijn.

## Spraak

Na selectie kan het volgende worden weergegeven:

- Betrouwbaarheidsdrempel

- Lengte waarschuwing
- Snelheid audiomelding
- Geef tips "Wat kan ik zeggen?"

### Betrouwbaarheidsdrempel

Met deze functie kan de gevoeligheid van het spraakherkenningssysteem worden afgesteld.

Selecteer Meer bevestigen of Minder bevestigen.

### Lengte waarschuwing

Met deze functie kan de lengte van de gesproken aanwijzing worden afgesteld.

Selecteer Kort of Lang.

### Snelheid audiomelding

Met deze functie kan de snelheid voor de audiomelding worden afgesteld.

Selecteer Langzaam, Medium of Snel.

### Geef tips "Wat kan ik zeggen?"

Via deze functie ziet u tips voor de spraakbesturing.

Selecteer Uit of Aan.

## TouchPad

Na selectie kan het volgende worden weergegeven:

- Tikken voor Enter
- Haptische terugmelding
- TouchPad-vlak
- Omkering
- Cursorvolgsnelheid

### Tikken voor Enter

Na inschakelen volstaat tikken op het touchpad in plaats van erop te drukken.

Raak aan om Aan of Uit te zetten

### Haptische terugmelding

Na inschakelen voelt u trillingen bij aanraken van opties op het scherm.

Raak aan om Aan of Uit te zetten

### TouchPad-vlak

Na selectie kan het volgende worden weergegeven:

- Functie
- Informatie

### Functie

Met deze functie kunt u het touchpad in- of uitschakelen.

Raak aan om Ingeschakeld of Uitgeschakeld te selecteren.

### Informatie

Raak aan om meer over de touchpad-functie te lezen.

### Omkering

Na selectie kan het volgende worden weergegeven:

- Omhoog/omlaag
- Links/rechts
- Informatie

### Omhoog/omlaag

Via deze functie kan de vingerbeweging worden gewijzigd.

Raak aan om Standaard of Omgekeerd te selecteren.

### Links/rechts

Via deze functie kan de vingerbeweging worden gewijzigd.

Raak aan om Standaard of Omgekeerd te selecteren.

### Informatie

Raak aan om meer over de omkeerfunctie te lezen.

### Cursorvolgsnelheid

Met deze functie wijzigt u de volgsnelheid van de cursor.

Selecteer Sneller, Normaal of Langzamer.

## Scherm

Na selectie kan het volgende worden weergegeven:

- Naderingssensor
- Aanraakscherm kalibreren
- Scherm uitschakelen

### Naderingssensor

Wanneer deze functie is ingeschakeld, zullen bepaalde pictogrammen en functies verschijnen wanneer u uw hand bij het scherm houdt.

Selecteer Uit, Aan of Alleen op kaart.

### Aanraakscherm kalibreren

Selecteren om het aanraakscherm te kalibreren. Volg de instructies.

### Scherm uitschakelen

Selecteren om het scherm uit te schakelen. Raak een willekeurige plek op het scherm of een consoleknop aan om het display in te schakelen.

## Achteruitkijkcamera

Hiermee kunt u Symbolen en richtlijnen voor parkeerhulp achter uit- of inschakelen.

Selecteer Uit of Aan voor de gewenste functie.

Zie *Ondersteuningssystemen bij parkeren of achteruitrijden* ⇨ *234*.

## Terugk. naar fabrieksinst.

Na selectie kan het volgende worden weergegeven:

- Instellingen voertuig herstellen
- Alle privégegevens wissen
- Instellingen radio herstellen

### Instellingen voertuig herstellen

Via deze optie zet u de boordinstellingen terug.

Selecteer Herstellen of Annuleren.

### Alle privégegevens wissen

Via deze optie kunt u alle privé-informatie uit de auto wissen.

Selecteer Wissen of Annuleren.

### Instellingen radio herstellen

Via deze optie kunt u de radio-instellingen terugzetten.

Selecteer Herstellen of Annuleren.

## Softwareinformatie

Raak aan om de versie van de Infotainmentsysteemsoftware te bekijken.

# Universeel handzendersysteem

## Universeel afstandsbedieningssysteem

Zie *Verklaring van Conformiteit* ⇨ *347*.

## Universeel afstandsbedieningssysteem programmeren

Indien aanwezig, zitten deze toetsen in de dakconsole.

Dit systeem kan werken als vervanging van maximaal drie handzenders voor het activeren van apparaten als garagedeuropeners, beveiligingssystemen en thuisautomatisering. Deze instructies betreffen een garagedeuropener, maar kunnen worden gebruikt voor andere apparaten.

Gebruik het universele handzendersysteem niet met een garagedeuropener zonder stop- en achteruitfunctie. Dit zijn onder meer garagedeuropeners die vóór 1 april 1982 zijn geproduceerd.

Lees deze instructies vóór het programmeren van het universele handzendersysteem geheel door. Zo kunt u een collega helpen bij het programmeren.

Bewaar de originele handzender voor gebruik in andere auto's en voor later programmeren. Wis bij eigendomsoverdracht van de auto de geprogrammeerde gegevens. Zie "Knoppen universeel handzendersysteem" verderop in dit hoofdstuk.

Programmeer een garagedeuropener door buiten in een rechte lijn met en vóór de ontvanger van de garagedeuropener te parkeren. Zorg dat er zich niets en niemand bij de garagedeur bevindt.

Controleer of er een nieuwe batterij in de handzender zit om het radiografische signaal snel en nauwkeurig te kunnen verzenden.

### Universeel handzendersysteem programmeren

Het universele handzendersysteem is compatibel met radiografische apparaten die tussen 433-434 MHz werken. Als het te programmeren systeem niet binnen dit frequentiebereik werkt, hebt u wellicht een universele ontvanger nodig.

Ga voor eventuele vragen, hulp bij het programmeren van het universele handzendersysteem of het bestellen van een universele ontvanger naar www.homelink.com.

Programmeren moet vaak binnen een bepaalde tijd gebeuren. Als dat niet gebeurt, moet de procedure worden herhaald.

Ga als volgt te werk om maximaal drie apparaten te programmeren:

1. Houd het uiteinde van de handzender in het zicht van het controlelampje ongeveer 3 tot 8 cm (1 tot 3 inch) van de knoppen van het universele handzendersysteem. De handzender is geleverd door de fabrikant van de ontvanger van de garagedeuropener.
2. Houd tegelijkertijd de knop van de handzender en een van de drie te gebruiken knoppen van het universele handzendersysteem ingedrukt om de garagedeur te bedienen. Laat geen van beide knoppen los totdat het controlelampje snel in plaats van langzaam gaat knipperen. Laat dan beide knoppen los.

   Bij sommige garagedeuropeners moet Stap 2 wellicht worden vervangen door de procedure onder "Radiosignalen voor sommige poortoperators" verderop in dit hoofdstuk.
3. Houd de knop op het zojuist geprogrammeerde universele handzendersysteem gedurende vijf seconden ingedrukt en kijk of het controlelampje en de garagedeur gaan werken.
   - Als bij het indrukken van de knop het controlelampje continu brandt of de garagedeur beweegt, is het programmeren voltooid. U hoeft de Stappen 4-6 niet meer te doorlopen.
   - Als het controlelampje niet oplicht of de garagedeur niet beweegt, moet u wellicht nogmaals op de knop drukken. Houd de zojuist geprogrammeerde knop voor de tweede keer gedurende vijf seconden ingedrukt. Als het lampje blijft branden of de garagedeur beweegt, is het programmeren voltooid.
   - Ga als het controlelampje gedurende twee seconden snel knippert, daarna ononderbroken gaat branden en de garagedeur niet beweegt door met de programmeerstappen 4-6.

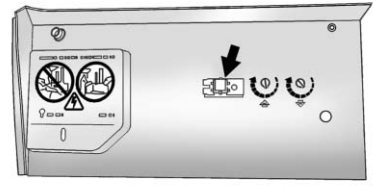

Inleer- of Intelligente knop

4. Zoek na het voltooien van de stappen 1-3 naar de Inleer- of Intelligente knop in de garage op de ontvanger van de garagedeuropener. De benaming en de kleur van de knop kan per fabrikant variëren.
5. Druk de Inleer- of Intelligente knop in en laat deze los. Stap 6 moet binnen 30 seconden na het indrukken van deze knop voltooid zijn.

6. Houd in de auto de knop van het zojuist geprogrammeerde universele handzendersysteem gedurende twee seconden ingedrukt en laat deze los. Houd dezelfde knop als de garagedeur niet beweegt of het lampje op de ontvanger van de garagedeuropener niet knippert nogmaals gedurende twee seconden ingedrukt en laat deze los. Houd dezelfde knop als de deur niet beweegt of het garagedeurlampje niet knippert een derde keer gedurende twee seconden ingedrukt en laat deze los.

Het universele handzendersysteem moet nu de garagedeur activeren.

Ga voor het programmeren van de twee andere knoppen op dezelfde manier te werk.

### Programmeren voor sommige poortoperators

Ga voor vragen of hulp bij het programmeren naar www.homelink.com.

Bij sommige poortoperators moeten zendersignalen na enkele seconden van verzenden pauzeren of ophouden. Wellicht is dit voor het universele handzendersysteem te kort om het signaal tijdens het programmeren op te vangen.

Vervang als het programmeren mislukt is Stap 2 onder "Universeel handzendersysteem programmeren" door het volgende:

Houd de knop van het universele handzendersysteem ingedrukt en zorg dat u daarbij de knop van de handzender elke twee seconden indrukt en loslaat, totdat het signaal door het universele handzendersysteem is ontvangen. Het controlelampje van het universele handzendersysteem knippert eerst langzaam en dan snel. Voltooi de procedure met Stap 3 onder "Universeel handzendersysteem programmeren".

## Universeel afstandsbedieningssysteem, werking

### Universeel handzendersysteem gebruiken

Houd de betreffende knop van het universele handzendersysteem gedurende minstens een halve seconde ingedrukt. Tijdens het verzenden van het signaal gaat het controlelampje branden.

### Knoppen van het universele handzendersysteem wissen

Wis bij eigendomsoverdracht van de auto alle geprogrammeerde knoppen.

Ga als volgt te werk om te wissen:

1. Houd de twee buitenste knoppen ingedrukt totdat het controlelampje begint te knipperen. Dit moet ongeveer 10 seconden duren.
2. Laat beide knoppen los.

### Een specifieke knop op het universele handzendersysteem opnieuw programmeren

Ga als volgt te werk om een van de systeemknoppen opnieuw te programmeren:

1. Houd een van de knoppen ingedrukt. Laat de knop niet los.
2. Het controlelampje begint na 20 seconden te knipperen. Ga zonder de knop los te laten verder met Stap 1 onder "Universeel handzendersysteem programmeren".

# Verlichting


## Rijverlichting

Verlichting buitenzijde, schakelaars ..... 168
Verlichting buiten uitzetten, waarschuwing ..... 170
Koplampschakelaar grootlicht/dimlicht ..... 170
Lichtsignaal ..... 170
Verlichting overdag (DRL) ..... 170
Automatisch koplampsysteem ..... 171
Koplamp, hoogteverstelling, regeling ..... 172
Waarschuwingsknipperlichten ..... 172
Richtingaanwijzers ..... 172
Mistlampen ..... 172

## Interieurverlichting

Instrumentenpaneelverlichting, regeling ..... 173
Instapverlichting ..... 173
Plafondverlichting ..... 173
Leeslampen ..... 174

## Extra verlichting

Instapverlichting ..... 174
Uitstapverlichting ..... 175
Accuvoeding, beveiliging ..... 175
Accuspaarstand buitenverlichting ..... 175


# Rijverlichting

## Verlichting buitenzijde, schakelaars

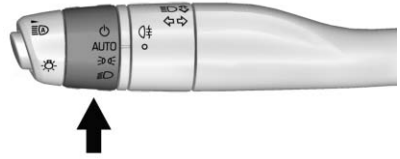


De rijverlichting wordt bediend via de richtingaanwijzerhendel.

De schakelaar is in de volgende standen te draaien:

⏻ **:** Schakelt de rijverlichting uit. Bij het loslaten van de knop keert deze naar de stand AUTO terug. Draai de knop weer naar ⏻ om de AUTO-stand te heractiveren.

**AUTO :** Schakelt de rijverlichting automatisch in en uit, afhankelijk van de buitenverlichting.

: Schakelt de parkeerlichten en alle overige verlichting in, behalve de koplampen.

: Schakelt koplampen in samen met de parkeerlichten en de instrumentenverlichting.

## IntelliBeam-systeem

Dit systeem schakelt de grootlichtfunctie van de koplampen automatisch in en uit afhankelijk van de verkeerssituatie.

Het systeem schakelt het groot licht in, wanneer het buiten donker is en er geen tegenliggers zijn.

Dit lampje op de instrumentengroep gaat branden wanneer het IntelliBeam-systeem actief is.

### IntelliBeam activeren

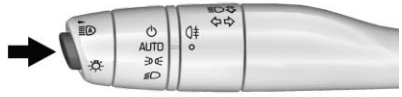


Druk voor inschakelen van het IntelliBeam-systeem op de knop op het uiteinde van de richtingaanwijzerhendel wanneer de lichtschakelaar in de stand AUTO of staat. Bij het inschakelen van het grootlicht gaat het blauwe grootlichtlampje op de instrumentengroep branden.

### Rijden met IntelliBeam

Het systeem activeert het groot licht alleen bij ritten op snelheden hoger dan 40 km/h (25 mph).

Middenboven aan de voorruit zit een sensor die het systeem automatisch aanstuurt. Houd dit gebied van de voorruit schoon voor optimale werking van het systeem.

Het groot licht blijft (automatisch) branden, totdat een van de onderstaande situaties zich voordoet:

- Het systeem detecteert de koplampen van een naderende tegenligger.
- Het systeem detecteert de achterlichten van een voorligger.
- Het is buiten dermate licht dat ontsteking van het groot licht niet nodig is.
- De rijsnelheid daalt tot onder 20 km/h (12 mph).
- Het IntelliBeam-systeem wordt gedeactiveerd met de schakelaar groot licht/dimlicht of lichtsignalen. Druk als dit gebeurt op de knop op het uiteinde van de richtingaanwijzerhendel om het IntelliBeam-systeem weer in te schakelen. Het lampje op de instrumentengroep gaat branden om aan te geven dat IntelliBeam opnieuw geactiveerd is. Zie *Koplampschakelaar grootlicht/dimlicht* ⇨ *170* en *Lichtsignaal* ⇨ *170*.

Het groot licht wordt mogelijk niet automatisch uitgeschakeld als het systeem om een of meer van de volgende redenen de verlichting van andere auto's niet kan detecteren:

- De verlichting van andere voertuigen ontbreekt, vertoont schade, is afgedekt of werd om andere reden niet geregistreerd.
- De verlichting van andere voertuigen zit onder een laag modder, sneeuw en/of wegenvuil.
- De verlichting van andere voertuigen kan niet worden waargenomen door dikke wolken uitlaatgassen, rook, smog, hevige sneeuw, opspattend regenwater, mist of andere zwevende deeltjes.
- De voorruit van de auto is vuil, gebarsten of afgedekt zodat de lichtsensor geen vrij zicht heeft.
- De auto is dusdanig beladen dat de voorkant omhoog wijst, waardoor de lichtsensor te hoog staat en geen koplampen en achterlichten van andere auto's kan detecteren.
- De auto rijdt op bochtige of heuvelachtige wegen.

Als een van de bovenstaande omstandigheden geldt, kan het nodig zijn om het automatische grootlicht uit te schakelen.

## Verlichting buiten uitzetten, waarschuwing

Wanneer het contact is uitgeschakeld en de rijverlichting brandt, klinkt er bij opening van het bestuurdersportier een waarschuwingssignaal.

## Koplampschakelaar grootlicht/dimlicht

: Schakel het groot licht in door de richtingaanwijzerhendel van u af te drukken en los te laten. Druk nogmaals op de hendel, of trek deze naar u toe en laat deze los, om terug te keren naar dimlicht.

Bij ingeschakeld groot licht brandt dit controlelampje op de instrumentengroep.

## Lichtsignaal

Om grootlichtsignalen te geven moet u de richtingaanwijzerhendel naar u toe halen en loslaten.

## Verlichting overdag (DRL)

Met DRL wordt de voorkant van uw auto overdag beter door anderen waargenomen.

Indien uitgerust met led-koplampen gaat de specifieke DRL werken wanneer aan alle volgende voorwaarden is voldaan:

- Het contact staat aan.
- De lichtschakelaar staat op AUTO.
- De lichtsensor bepaalt dat het overdag is.

Als de DRL is ingeschakeld, zijn de achterlichten en andere lampen niet ingeschakeld.

Het dagrijlicht gaat uit wanneer u de koplampen op ≡DOC≡ of ≡D zet. Het dagrijlicht gaat ook uit, wanneer het contact uitgeschakeld is. Het dagrijlicht gaat opnieuw branden, wanneer de knop voor de rijverlichting weer in stand AUTO of ⏻ wordt gezet.

## Automatisch koplampsysteem

Wanneer de lichtschakelaar op AUTO wordt gezet en het buiten donker genoeg is, gaan de koplampen automatisch aan.

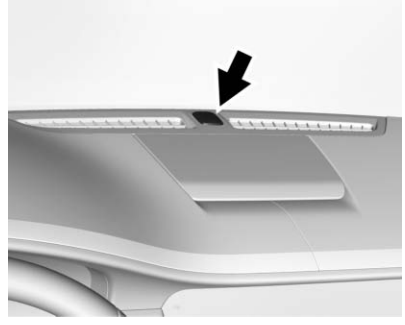

Boven op het instrumentenpaneel zit een lichtsensor. Dek de sensor niet af.

Het systeem kan de koplampen ook inschakelen bij het rijden door een parkeergarage of een tunnel.

Bij het starten van de auto in een donkere garage gaan de automatische koplampen onmiddellijk branden. Als het buiten licht genoeg is wanneer de auto de garage verlaat, duurt het even voordat het automatische koplampsysteem overschakelt op het dagrijlicht. Tijdens deze vertragingstijd is de verlichting van de instrumentengroep mogelijk niet zo helder als normaal. Controleer of de helderheidsregeling van het instrumentenbord op de hoogste stand staat. Zie *Instrumentenpaneelverlichting, regeling* ⇨ *173*.

Wanneer het buiten licht genoeg is, gaan de koplampen automatisch uit of wordt overgeschakeld op het dagrijlicht (DRL).

De automatische koplampen gaan uit, wanneer de knop voor de rijverlichting in de stand ⏻ wordt gezet of als het contact uitstaat.

### Inschakeling verlichting met ruitenwissers

Als de ruitenwissers overdag worden ingeschakeld terwijl de motor draait en de knop voor de rijverlichting op AUTO staat, worden de koplampen, parkeerlichten en andere buitenverlichting ingeschakeld. De vertragingstijd voor het inschakelen van de lampen is afhankelijk van de wissersnelheid. Wanneer de ruitenwissers niet actief zijn, schakelen deze lampen uit. Draai de knop van de rijverlichting naar ⏻ of ≡DOC≡ om deze functie uit te schakelen.

## Koplamp, hoogteverstelling, regeling

### Automatische koplamphoogte

Bij auto's met koplamphoogteverstelling wordt de hoek van de koplampen automatisch aangepast aan de belading van de auto.

## Waarschuwingsknipperlichten

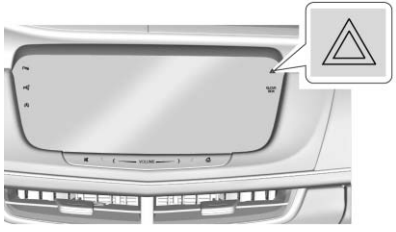

⚠ **:** Raak deze knop aan om de richtingaanwijzers voor en achter te laten knipperen. Schakel de knipperlichten uit door nogmaals aan te raken.

De alarmknipperlichten gaan automatisch aan bij activering van de airbags.

## Richtingaanwijzers

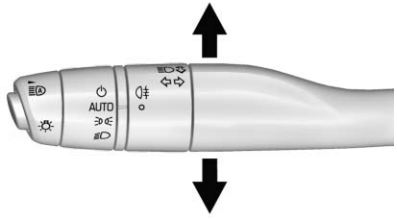


Zet de hendel bij het nemen van een bocht helemaal omhoog of omlaag.

Op de instrumentengroep knippert een pijl in de richting van de desbetreffende richtingaanwijzer.

Zet voor het veranderen van rijstrook de hendel omhoog of omlaag totdat het pijltje begint te knipperen. Houd deze korte tijd vast totdat u van rijstrook bent gewisselt. Als u de hendel kort indrukt en weer loslaat, knipperen de richtingaanwijzers drie keer.

U kunt de richtingaanwijzer handmatig uitschakelen door de hendel in uitgangspositie terug te duwen.

Als het pijltje bij het nemen van een bocht of het veranderen van rijstrook snel knippert of niet oplicht, is er wellicht een richtingaanwijzerlamp doorgebrand.

Vervang eventueel doorgebrande gloeilampen. Controleer de zekering als een lamp niet doorgebrand is. Zie *Zekeringen en circuitonderbrekers* ⇨ *283*.

## Mistlampen

### Mistachterlicht

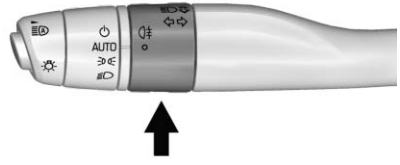


De mistachterlichten maken de auto aan de achterkant beter zichtbaar bij nevel of mist.

: Zet de mistachterlichten aan of uit door de ring op de hendel naar te draaien en los te laten. De schakelaar keert terug naar de uitgangsstand.

Om het mistachterlicht te laten werken, moeten de parkeerlichten en koplampen ingeschakeld zijn.

# Interieurverlichting

## Instrumentenpaneelverlichting, regeling

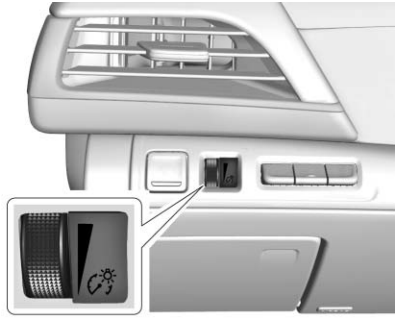

De helderheid van de verlichting van het instrumentenpaneel en van de stuurbedieningsknoppen is bij te stellen.

: Draai het duimwieltje omhoog of omlaag om de verlichting helderder of donkerder te zetten.

De helderheid van de displays wordt automatisch afgestemd op de lichtomstandigheden buiten. Met de regelknop voor de instrumentenverlichting geeft u de laagste stand aan waarop de displays automatisch worden afgesteld.

## Instapverlichting

De instapverlichting gaat branden wanneer er een portier wordt geopend tenzij de negeerfunctie plafondverlichting actief is. Schakel de negeerfunctie plafondverlichting uit door op OFF te drukken en het lampje op de knop gaat uit.

## Plafondverlichting

De plafondverlichting zit in de dakconsole.

Om de instellingen van de plafondverlichting te wijzigen drukt u op:

**UIT :** Schakel de lamp uit, zelfs als een deur is geopend.

**AAN/UIT :** Hiermee schakelt u de lamp in of uit.

## Leeslampen

De leeslampen voor en achter zitten in de dakconsole en boven de portieren van de achterpassagiers. Deze lampen gaan bij het openen van een portier automatisch branden.

Leeslampen handbediend in- of uitschakelen:

Druk op of naast elke leeslamp in de dakconsole.

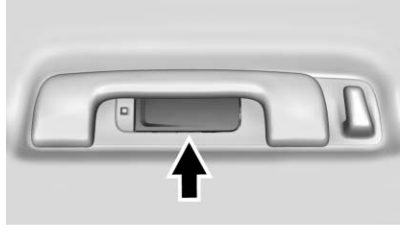

Druk op de lampglazen boven de achterportieren.

# Extra verlichting

## Instapverlichting

In het donker of op slecht verlichte plaatsen lichten sommige lampen van de rijverlichting en de meeste lampen van de interieurverlichting kort op wanneer u op op de RKE-zender drukt. Zie *Centraal vergrendelingssysteem (RKE), werking* ⇨ *29*. Bij het openen van het bestuurdersportier gaan alle knoplampjes, de lampjes op het Driver Information Center en de lampjes in de portierholtes branden. De buitenverlichting schakelt na ongeveer 30 seconden uit. Daarna gaat de overige interieurverlichting geleidelijk uit. Deactiveer de instapverlichting handmatig door het contact in een andere stand dan OFF te zetten of door op op de RKE-zender te drukken.

U kunt deze functie naar wens configureren. Zie "Voertuig vinden met lichtsignaal" onder *Personalisering voertuig* ⇨ *154*.

### Instapverlichting met naderingsdetectie

Indien uitgerust met naderingsdetectie gaat de instapverlichting automatisch branden wanneer de RKE-zender binnen ongeveer 2 m (6 ft) van de auto wordt gedetecteerd.

Als de auto gedurende langere tijd geparkeerd is gewenst zonder werkende RKE-zender of afstandsbediening, werkt de naderingsdetectie niet. Schakel het systeem weer in met een willekeurige toets op de RKE-zender of open en sluit alle portieren om de instapverlichting bij naderen weer in te schakelen.

De naderingsdetectie werkt niet als:

- de accu bijna leeg is;
- het contactslot staat aan of op ACC/ACCESSORY;
- de instapverlichting is uitgeschakeld. Zie "Voertuig vinden met lichtsignaal" onder *Personalisering voertuig* ⇨ *154*.

De naderingsdetectie met een RKE-zender werkt niet als:

- de RKE-zender zich gedurende meerdere minuten binnen 5 m (16 ft) van de auto bevindt;
- de RKE-zender in de auto wordt achtergelaten en alle portieren gesloten zijn

Bewaar de zender niet binnen een afstand van 5 m (16 ft) van de auto. De batterij van de zender gaat dan langer mee.

## Uitstapverlichting

Sommige buiten- en interieurverlichtingen gaan 's nachts of in een omgeving met weinig licht branden wanneer het bestuurdersportier wordt geopend en aan de richtingaanwijzerhendel wordt getrokken nadat het contact is uitgeschakeld. De plafondverlichting gaat branden nadat het contact in de stand OFF gezet is. De buitenverlichting en de plafondverlichting blijven gedurende een bepaalde tijd branden voordat ze uit gaan.

Als de lichtschakelaar wordt uitgeschakeld, dooft de buitenverlichting onmiddellijk.

U kunt deze functie naar wens configureren. Zie *Personalisering voertuig* ⇨ *154*.

## Accuvoeding, beveiliging

De accubeschermingsfunctie is ontwikkeld om de accu van de auto te beschermen.

Als sommige lampen in de auto aan blijven en het contact is uitgezet, schakelt het beveiligingssysteem van de accu de lamp na enige tijd automatisch uit.

## Accuspaarstand buitenverlichting

Als de parkeerlichten of de koplampen handmatig aan zijn gelaten, wordt de buitenverlichting ongeveer 10 minuten nadat het contact uitgeschakeld is, uitgeschakeld. Zo wordt het ontladen van de accu voorkomen. Om de timer van 10 minuten opnieuw te starten, draait u de lichtschakelaar naar de uit-stand en dan terug naar de parkeerlicht- of koplampstand.

Om te verlichting gedurende meer dan 10 minuten te laten branden, moet het contact aan of op ACC/ACCESSORY (accessoires) staan.

# Infotainmentsysteem

**Inleiding**

Infotainment ..... 177

# Inleiding

## Infotainment

Raadpleeg de handleiding van het Infotainmentsysteem voor informatie over de radio, audiospelers, Infotainmentsysteem achterbank, telefoon, spraakherkenning en het navigatiesysteem. U vindt er ook informatie over instellingen.

# Bedieningsorganen voor klimaatregeling

**Klimaatregelsystemen**
Automatisch klimaatregelsysteem (Vierdubbele zone) ..... 178
Automatisch klimaatregelsysteem (Dubbele zone) ..... 185

**Luchtroosters**
Ventilatieopeningen ..... 190

**Onderhoud**
Luchtfilter passagiersruimte ..... 191
Onderhoud ..... 191

## Klimaatregelsystemen

### Automatisch klimaatregelsysteem (Vierdubbele zone)

Met de klimaatregelingsknoppen op de middenconsole en op het klimaatregelingsdisplay worden de verwarming, koeling en ventilatie bediend.

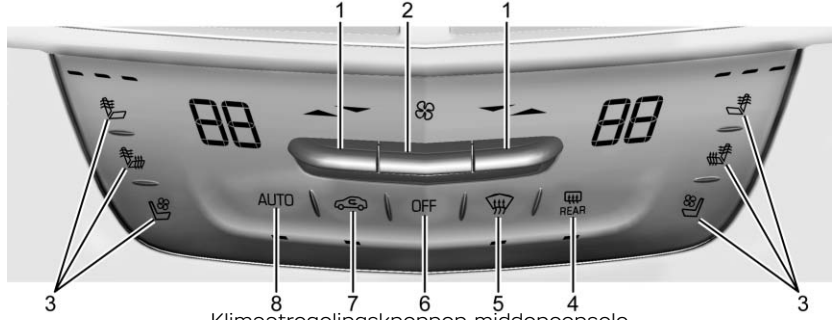

Klimaatregelingsknoppen middenconsole

1. Temperatuurregeling aan bestuurders- en passagierszijde
2. Ventilatorregeling
3. Stoelverwarming en -ventilatie bestuurders- en passagierszijde (indien aanwezig)
4. Achterruitverwarming
5. Ontwaseming
6. UIT (aanjager)
7. Recirculatie
8. AUTO (automatische regeling)

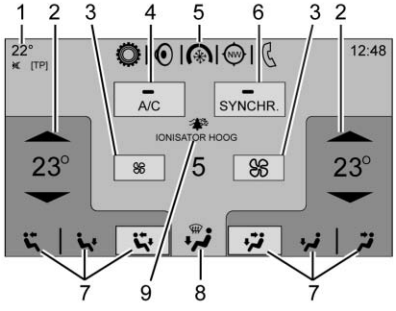


Klimaatregelingsdisplay

1. Weergave buitentemperatuur
2. Temperatuurregeling aan bestuurders- en passagierszijde
3. Ventilatorregeling
4. A/C (airconditioning)
5. Keuze klimaatregeling (knop bedieningspaneel)
6. SYNC (temperatuursynchronisatie)
7. Bedieningsorganen luchttoevoerstand bestuurder en passagier
8. Ontwasemen
9. Statuslampje luchtverfrisser (mits aanwezig)

## Klimaatregelingsdisplay

U regelt de instellingen voor de ventilator, de luchtverdelingsmodus, de airconditioning, de temperatuur aan de bestuurders- en passagierszijde en SYNC door op de beginpagina Infotainment CLIMATE (klimaat) aan te raken of door op het klimaatregelingsdisplay van het bedieningspaneel op de klimaatknop te drukken. U kunt vervolgens een keuze maken op de startpagina die voor de klimaatregeling verschijnt. Zie de handleiding van het Infotainmentsysteem.

## Statusweergave klimaatregeling

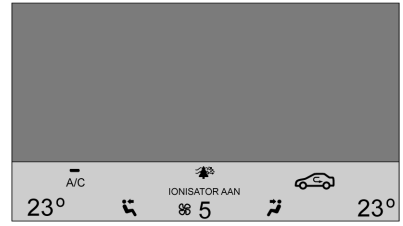


De statusweergave voor de klimaatregeling verschijnt kort wanneer u de klimaatregelingsknoppen op de middenconsole bedient.

## Automatische regeling

Het systeem regelt automatisch de ventilatorsnelheid, luchtverdeling, airconditioning en recirculatie om de auto tot de gewenste temperatuur te verwarmen of koelen.

Wanneer het controlelampje brandt of als er AUTO op het klimaatregelingsdisplay staat aangegeven, werkt het systeem volautomatisch. Als de luchtverdeling of ventilatorsnelheid

handmatig wordt versteld, dooft het controlelampje en worden de gekozen instellingen op het display weergegeven. De automatische regeling is voor elk van de klimaatinstellingen afzonderlijk uit te schakelen.

Voor automatische regeling:

1. Druk op AUTO.
2. Stel de temperatuur in. Geeft het systeem de tijd om zich aan te passen. Pas vervolgens naar wens de temperatuur aan voor een optimaal comfort.

Voor een beter brandstofverbruik en snellere koeling van de auto kan de recirculatie bij warm weer automatisch worden geselecteerd. In de stand AUTO brandt het recirculatielampje niet. Druk op ⚟ om de recirculatiefunctie te kiezen; druk nogmaals op de knop om voor luchtaanvoer van buiten te kiezen.

U kunt Engelse maateenheden op de instrumentengroep in metrieke eenheden wijzigen. Zie "Menu Opties instrumentengroep" of "Menu instrumentengroep" in *Dashboard (Basisniveau)* ⇨ *125* of *Dashboard (Uitgebreide uitvoering)* ⇨ *128*.

**UIT :** Druk hierop om de aanjager in of uit te schakelen. U kunt de temperatuur en de luchtverdeling nog steeds aanpassen.

**▲ / ▼ :** De temperatuur kan apart voor de bestuurder en de passagier worden geregeld. Druk op de pijltjestoetsen om de temperatuur te verhogen of verlagen. Houd de toetsen ingedrukt om de temperatuur versneld te verhogen of te verlagen.

U kunt de temperatuur aan bestuurders- en passagierszijde ook aanpassen door de knoppen op het klimaatregelingsdisplay aan te raken.

**SYNC :** Raak SYNC op het klimaatregelingsdisplay aan om alle klimaatzone-instellingen te koppelen aan de bestuurdersinstellingen. Wanneer alle klimaatregelzone-instellingen gekoppeld zijn, brandt het lampje SYNC. Draai aan de temperatuurknop voor de bestuurderszijde om de gesynchroniseerde temperatuur te wijzigen.

Wanneer de instellingen voor de passagiers voor- of achterin worden aangepast, gaat het lampje SYNC uit.

### Handmatige bediening

**▲ ✿ ▼ :** Ventilatorknoppen op de middenconsole of het klimaatregelingsdisplay indrukken of aanraken om de ventilator sneller of langzamer te laten draaien. Houd de knoppen ingedrukt om de snelheid sneller aan te passen. De instelling voor de ventilatorsnelheid wordt weergegeven. Bij het indrukken van een van de knoppen annuleert u de automatische ventilatorregeling, waarna u de ventilator handmatig kunt regelen. Druk op AUTO om terug te keren naar automatische regeling.

**Bedieningsorganen luchttoevoerstand bestuurder en passagier :** Raak, terwijl de klimaatregelingsinformatie is weergegeven, de gewenste luchtverdeling op het klimaatregelingsdisplay aan om de richting van de luchtstroom te wijzigen. De knop voor de geselecteerde luchtverdelingsmodus brandt. Als u een van de knoppen voor de luchtverdeling aanraakt, wordt de luchtverdelingsregeling automatisch

geannuleerd en kan de richting van de luchtstroom handmatig worden ingesteld. Druk opAUTO om terug te keren naar automatische regeling.

Om de huidige stand te veranderen, kiest u een van de volgende mogelijkheden:

**:** De lucht wordt naar de luchtroosters in het dashboard geleid.

**:** De lucht wordt tussen de luchtroosters in het dashboard en de vloer verdeeld.

**:** De lucht wordt naar de luchtroosters in de vloer geleid. Er wordt iets lucht naar de voorruit geleid.

**:** Hiermee worden de ruiten condens- of vochtvrij gemaakt. De lucht wordt naar de luchtroosters van de voorruit en de vloer geleid.

**:** De voorruit wordt sneller condens- of ijsvrij gemaakt. De lucht wordt naar de voorruit geleid. Druk op voor in- of uitschakelen. Bij het wijzigen van de luchtverdelingsstand wordt ook de ontwasemingsfunctie (ontdooifunctie) uitgeschakeld.

**Airco :** Raak A/C op het klimaatregelingsdisplay aan om de automatische airconditioning in of uit te schakelen. Wanneer de ventilator is uitgeschakeld of de buitentemperatuur onder het vriespunt daalt, zal de airco niet functioneren.

Druk op AUTO om terug te gaan naar de automatische regeling. De airco zal dan, indien nodig, inschakelen.

**Automatische luchtrecirculatie :** Wanneer het controlelampje AUTO brandt, wordt de lucht, indien noodzakelijk, automatisch gerecirculeerd om het voertuiginterieur snel te kunnen koelen.

Het klimaatregelsysteem kan een sensor hebben om luchtvervuiling te detecteren. Bij gebruik van de automatische luchtrecirculatie kan de luchtkwaliteitsregeling worden ingeschakeld. Voor het aanpassen van de gevoeligheid van de luchtkwaliteitssensor, zie "Klimaat- en luchtkwaliteit" onder *Personalisering voertuig* ⇨ *154*.

**:** Druk erop om te wisselen tussen recirculatie van de lucht in de auto of de aanvoer van buitenlucht. Het controlelampje in de knop gaat branden, wanneer de recirculatie actief is. Hierdoor kan de lucht in de auto sneller afkoelen en kunnen buitenlucht en nare geuren beter uit de auto worden geweerd.

Als u op deze knop drukt, wordt de automatische recirculatie geannuleerd. Druk op AUTO om terug te gaan naar de automatische regeling; de recirculatie wordt zo nodig automatisch gestart.

De modus voor handmatige recirculatie is niet beschikbaar in de ontdooi- of ontwasemingsstand.

**Automatische ontwaseming :** De klimaatregeling kan zijn uitgerust met een sensor waarmee automatisch een hoge luchtvochtigheid in het voertuig wordt gedetecteerd. Wanneer een hoge luchtvochtigheid wordt gedetecteerd, kan de klimaatregeling buitenlucht gaan toevoeren en de airco uitschakelen. Wanneer de klimaatregeling niet detecteert dat de ruiten mogelijk beslaan, zal het teruggaan naar normaal bedrijf. Om de Automatische ontwaseming uit of in te schakelen, zie "Klimaat- en luchtkwaliteit" bij *Personalisering voertuig* ⇨ *154*.

**Ionisator :** Als de auto is uitgerust met een luchtverfrisser, verfrist deze de lucht in de auto door deze te ontdoen van vervuiling door pollen, geurtjes en stof. Als het klimaatregelsysteem aan is en de luchtverfrisser ingeschakeld is, brandt het statuslampje luchtverfrisser op het klimaatregelingsdisplay. Zie "Klimaat- en luchtkwaliteit" bij *Personalisering voertuig* ⇨ *154* voor het uit- en inschakelen van de luchtverfrisser.

## Achterruitverwarming

REAR **:** Druk op de knop om de achterruitverwarming aan of uit te zetten.

De ontwaseming van de achterruit kan worden ingesteld op Automatische regeling. Zie "Klimaat- en luchtkwaliteit" bij *Personalisering voertuig* ⇨ *154*. Wanneer u hebt gekozen voor automatische achterruitverwarming, wordt de achterruitverwarming automatisch ingeschakeld bij een lage binnentemperatuur en een buitentemperatuur van 4 °C (40 °F) of lager.

De bovenste elementleidingen op de achterruit zijn antenneleidingen en worden bij het activeren van de ontwaseming niet warm.

De buitenspiegelverwarming gaat bij inschakeling van de achterruitverwarming aan om de buitenspiegels condens- of ijsvrij te maken.

### Voorzichtig

Probeer ijs of andere aanslag niet met een scheermesje of ander scherp voorwerp van de binnenkant van de voorruit of achterruit te verwijderen. U kunt namelijk het verwarmingselement op de achterruit beschadigen en de zenderontvangst van uw radio aantasten. Reparaties vallen niet onder de garantie van de auto.

**Stoelverwarming en -ventilatie bestuurders- en passagierszijde (indien aanwezig) :** Druk op ⁄ of ⁄ om alleen de bestuurders- of passagiersrugleuning te verwarmen.

Druk op ⁄ of ⁄ om de zitting en de rugleuning van de bestuurders- of passagiersstoel te verwarmen.

Druk op ⁄ of ⁄ om de verwarming van de bestuurders- en de passagiersstoel in te schakelen. Zie *Voorstoelen met stoelverwarming en -ventilatie* ⇨ *68*.

**Werking van klimaatregeling bij starten op afstand :** Indien voorzien van de functie Motor op afstand starten, wordt de klimaatregeling mogelijk ingeschakeld wanneer u de motor op afstand start. Het systeem gebruikt de voorgaande instellingen van de bestuurder om het voertuiginterieur te verwarmen of te koelen. De achterruitverwarming kan bij een start op afstand inschakelen als het buiten koud is. Het controlelampje voor de achterruitverwarming brandt niet bij een start op afstand.

Mits aanwezig, schakelt de stoelverwarming in als het buiten koud is en schakelt de stoelventilatie in als het buiten warm is. De controlelampjes voor de stoelverwarming en -ventilatie branden mogelijk niet bij een start op afstand. Mits aanwezig gaat het verwarmde stuurwiel werken bij een start op afstand als het buiten koud is. Het controlelampje verwarmd stuurwiel brandt mogelijk niet.

Zie *Voertuig starten op afstand* ⇨ *35* en *Voorstoelen met stoelverwarming en -ventilatie* ⇨ *68*.

## Sensor

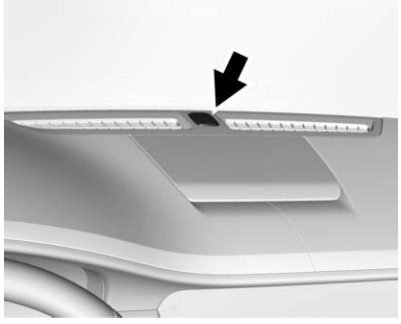

De zoninstraling wordt gemeten door de zonnesensor die bovenop het instrumentenpaneel bij de voorruit zit.

Voor een optimaal comfort gebruikt de klimaatregeling de sensorinformatie om de temperatuur, aanjagersnelheid, recirculatie en luchtverdeling aan te passen.

Als deze sensor is afgedekt, kan het automatische klimaatregelsysteem niet goed werken.

## Klimaatregeling achterin

De klimaatregeling achterin bevindt zich aan de achterkant van de middenconsole. De instellingen kunnen worden gewijzigd met de klimaatregelingsknoppen en het klimaatregelingsdisplay achterin.

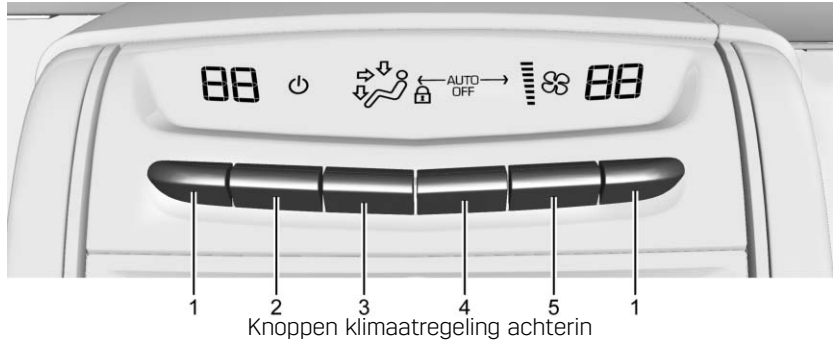


Knoppen klimaatregeling achterin

1. Temperatuurregeling bestuurders- en passagierskant achter
2. ⏻ (Aan/Uit)
3. Regeling luchtverdeling
4. AUTO (automatische regeling)
5. Ventilatorregeling

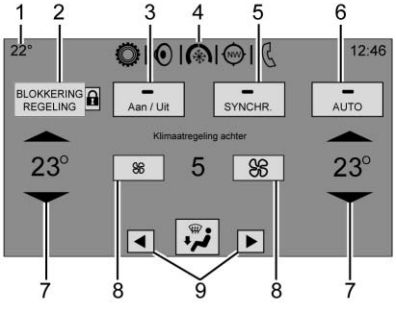


Klimaatregelingsdisplay achter

1. Weergave buitentemperatuur
2. Vergrendeling knoppen achterin
3. AAN/UIT
4. Keuze klimaatregeling (knop bedieningspaneel)
5. SYNC (temperatuursynchronisatie)
6. AUTO achterin (automatische regeling)
7. Temperatuurregeling klimaatregeling bestuurders- en passagierskant achter
8. Ventilatorregeling achter
9. Regeling luchtverdeling

**Achterin :** Raak Rear op de beginpagina van het Infotainmentdisplay aan om naar het klimaatregelingsdisplay achter te gaan. U kunt de instellingen voor de klimaatregeling achterin vervolgens bijstellen vanaf de passagiersstoel voorin.

⏻ **:** Druk op ⏻ of raak ON/OFF op het klimaatregelingsdisplay achter aan om de klimaatregeling achterin in of uit te schakelen.

**SYNC :** Raak SYNC op het klimaatregelingsdisplay achter aan om de temperatuur van de klimaatregeling achterin te synchroniseren met de temperatuur die voor de bestuurder is ingesteld. De SYNC-knop brandt dan.

**Vergrendeling knoppen achterin :** Raak hier aan om de bediening van de klimaatregeling achterin te blokkeren voor de achterpassagiers. Eenmaal geblokkeerd, is de klimaatregeling achterin alleen te regelen door de voorpassagiers.

## Automatische regeling

**AUTO :** Druk op de knop voor in- of uitschakelen. De luchttoevoer wordt automatisch geregeld. Het lampje AUTO verschijnt op het display. Als de luchttoevoermodus handbediend wordt aangepast, wordt de volledig automatische regeling uitgeschakeld.

## Handmatige bediening

**:** Druk de ventilatorknop achter omhoog of omlaag of houd deze zo vast voor meer of minder luchtstroom van de klimaatregeling achter. De luchtstroom van de klimaatregeling achter kan ook worden aangepast door de ventilatorknoppen op het klimaatregelingsdisplay voor aan te raken.

**Temperatuurregeling :** Druk de temperatuurknoppen achter omhoog of omlaag of houd deze zo vast om de temperaturen achterin te wijzigen. U kunt de temperaturen achterin ook aanpassen door op het klimaatregelingsdisplay voor + voor warmere of - voor koelere lucht aan te raken.

**Regeling luchtverdeling :** Druk de knop omhoog of omlaag of houd deze zo vast om de gewenste luchttoevoer-

modus te selecteren. Raak onderaan het klimaatregelingsdisplay achter het pijltje naar rechts of naar links aan om de richting van de luchtstroom achterin te wijzigen.

## Automatisch klimaatregelsysteem (Dubbele zone)

Met de klimaatregelingsknoppen op de middenconsole en op het klimaatregelingsdisplay worden de verwarming, koeling en ventilatie bediend.

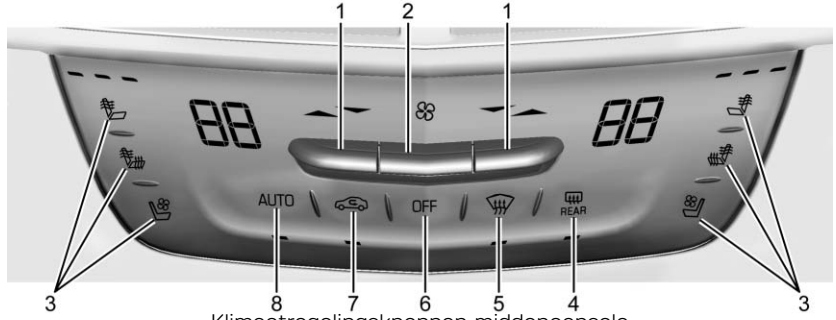

Klimaatregelingsknoppen middenconsole

1. Temperatuurregeling aan bestuurders- en passagierszijde
2. Ventilatorregeling
3. Stoelverwarming en -ventilatie bestuurders- en passagierszijde (indien aanwezig)
4. Achterruitverwarming
5. Ontwaseming
6. UIT (aanjager)
7. Recirculatie
8. AUTO (automatische regeling)

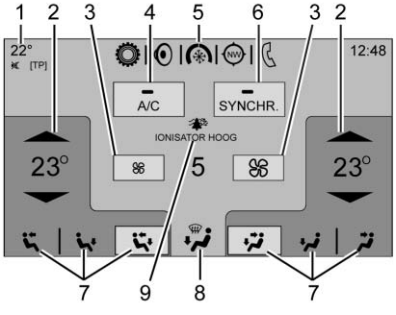


Klimaatregelingsdisplay

1. Weergave buitentemperatuur
2. Temperatuurregeling aan bestuurders- en passagierszijde
3. Ventilatorregeling
4. A/C (airconditioning)
5. Keuze klimaatregeling (knop bedieningspaneel)
6. SYNC (temperatuursynchronisatie)
7. Bedieningsorganen luchttoevoerstand bestuurder en passagier
8. Ontwasemen
9. Statuslampje luchtverfrisser (mits aanwezig)

## Klimaatregelingsdisplay

U regelt de instellingen voor de ventilator, de luchtverdelingsmodus, de airconditioning, de temperatuur aan de bestuurders- en passagierszijde en SYNC door op de beginpagina Infotainment CLIMATE (klimaat) aan te raken of door op het klimaatregelingsdisplay van het bedieningspaneel op de klimaatknop te drukken. U kunt vervolgens een keuze maken op de startpagina die voor de klimaatregeling verschijnt. Zie de handleiding van het Infotainmentsysteem.

## Statusweergave klimaatregeling

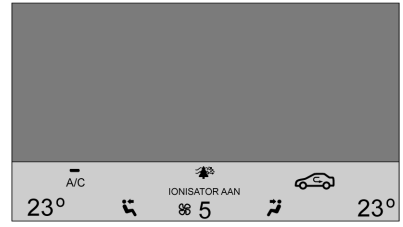


De statusweergave voor de klimaatregeling verschijnt kort wanneer u de klimaatregelingsknoppen op de middenconsole bedient.

## Automatische regeling

Het systeem regelt automatisch de ventilatorsnelheid, luchtverdeling, airconditioning en recirculatie om de auto tot de gewenste temperatuur te verwarmen of koelen.

Wanneer het controlelampje brandt of als er AUTO op het klimaatregelingsdisplay staat aangegeven, werkt het systeem volautomatisch. Als de luchtverdeling of ventilatorsnelheid

handmatig wordt versteld, dooft het controlelampje en worden de gekozen instellingen op het display weergegeven. De automatische regeling is voor elk van de klimaatinstellingen afzonderlijk uit te schakelen.

Voor automatische regeling:

1. Druk op AUTO.
2. Stel de temperatuur in. Geeft het systeem de tijd om zich aan te passen. Pas vervolgens naar wens de temperatuur aan voor een optimaal comfort.

Voor een beter brandstofverbruik en snellere koeling van de auto kan de recirculatie bij warm weer automatisch worden geselecteerd. In de stand AUTO brandt het recirculatielampje niet. Druk op ⚙ om de recirculatiefunctie te kiezen; druk nogmaals op de knop om voor luchtaanvoer van buiten te kiezen.

U kunt Engelse maateenheden op de instrumentengroep in metrieke eenheden wijzigen. Zie "Menu Opties instrumentengroep" onder *Dashboard (Basisniveau)* ⇨ *125* of *Dashboard (Uitgebreide uitvoering)* ⇨ *128*.

**UIT :** Druk hierop om de aanjager in of uit te schakelen. U kunt de temperatuur en de luchtverdeling nog steeds aanpassen.

**▲ / ▼ :** De temperatuur kan apart voor de bestuurder en de passagier worden geregeld. Druk omhoog of omlaag om de temperatuur te verhogen of te verlagen. Houd omhoog of omlaag ingedrukt om de temperatuur versneld te verhogen of te verlagen.

U kunt de temperatuur aan bestuurders- en passagierszijde ook aanpassen door de knoppen op het klimaatregelingsdisplay aan te raken.

**SYNC :** Raak SYNC op het klimaatregelingsdisplay aan om alle klimaatzone-instellingen te koppelen aan de bestuurdersinstellingen. Wanneer alle klimaatregelzone-instellingen gekoppeld zijn, brandt het lampje SYNC. Draai aan de temperatuurknop voor de bestuurderszijde om de gesynchroniseerde temperatuur te wijzigen. Wanneer de instellingen voor de passagiers voor- of achterin worden aangepast, gaat het lampje SYNC uit.

### Handmatige bediening

**▲ ✿ ▼ :** Ventilatorknoppen op de middenconsole of het klimaatregelingsdisplay indrukken of aanraken om de ventilator sneller of langzamer te laten draaien. Houd de knoppen ingedrukt om de snelheid sneller aan te passen. De instelling voor de ventilatorsnelheid wordt weergegeven. Bij het indrukken van een van de knoppen annuleert u de automatische ventilatorregeling, waarna u de ventilator handmatig kunt regelen. Druk op AUTO om terug te keren naar automatische regeling.

**Bedieningsorganen luchttoevoerstand bestuurder en passagier :** Raak, terwijl de klimaatregelingsinformatie is weergegeven, de gewenste luchtverdeling op het klimaatregelingsdisplay aan om de richting van de luchtstroom te wijzigen. De knop voor de geselecteerde luchtverdelingsmodus brandt. Als u een van de knoppen voor de luchtverdeling aanraakt, wordt de luchtverdelingsregeling automatisch geannuleerd en kan de richting van de luchtstroom handmatig worden ingesteld. Druk opAUTO om terug te keren naar automatische regeling.

Om de huidige stand te veranderen, kiest u een van de volgende mogelijkheden:

**:** De lucht wordt naar de luchtroosters in het dashboard geleid.

**:** De lucht wordt tussen de luchtroosters in het dashboard en de vloer verdeeld.

**:** De lucht wordt naar de luchtroosters in de vloer geleid.

**:** Hiermee worden de ruiten condens- of vochtvrij gemaakt. De lucht wordt naar de luchtroosters van de voorruit en de vloer geleid.

**:** De voorruit wordt sneller condens- of ijsvrij gemaakt. De lucht wordt naar de voorruit geleid. Druk op voor in- of uitschakelen. Bij het wijzigen van de luchtverdelingsstand wordt ook de ontwasemingsfunctie (ontdooifunctie) uitgeschakeld.

**Airco :** Raak A/C op het klimaatregelingsdisplay aan om de automatische airconditioning in of uit te schakelen. Wanneer de ventilator is uitgeschakeld of de buitentemperatuur onder het vriespunt daalt, zal de airco niet functioneren.

Druk op AUTO om terug te gaan naar de automatische regeling. De airco zal dan, indien nodig, inschakelen.

**Automatische luchtrecirculatie :** Wanneer het controlelampje AUTO brandt, wordt de lucht, indien noodzakelijk, automatisch gerecirculeerd om het voertuiginterieur snel te kunnen koelen.

Het klimaatregelsysteem kan een sensor hebben om luchtvervuiling te detecteren. Bij gebruik van de automatische luchtrecirculatie kan de luchtkwaliteitsregeling worden ingeschakeld. Voor het aanpassen van de gevoeligheid van de luchtkwaliteitssensor, zie "Klimaat- en luchtkwaliteit" onder *Personalisering voertuig ⇨ 154*.

**:** Druk erop om te wisselen tussen recirculatie van de lucht in de auto of de aanvoer van buitenlucht. Het controlelampje in de knop gaat branden, wanneer de recirculatie actief is. Hierdoor kan de lucht in de auto sneller afkoelen en kunnen buitenlucht en nare geuren beter uit de auto worden geweerd.

Als u op deze knop drukt, wordt de automatische recirculatie geannuleerd. Druk op AUTO om terug te gaan naar de automatische regeling; de recirculatie wordt zo nodig automatisch gestart.

De modus voor handmatige recirculatie is niet beschikbaar in de ontdooi- of ontwasemingsstand.

**Automatische ontwaseming :** De klimaatregeling kan zijn uitgerust met een sensor waarmee automatisch een hoge luchtvochtigheid in het voertuig wordt gedetecteerd. Wanneer een hoge luchtvochtigheid wordt gedetecteerd, kan de klimaatregeling buitenlucht gaan toevoeren en de airco uitschakelen. Wanneer de klimaatregeling niet detecteert dat de ruiten mogelijk beslaan, zal het teruggaan naar normaal bedrijf. Om de Automatische ontwaseming uit of in te schakelen, zie "Klimaat- en luchtkwaliteit" bij *Personalisering voertuig ⇨ 154*.

**Ionisator :** Als de auto is uitgerust met een luchtverfrisser, verfrist deze de lucht in de auto door deze te ontdoen van vervuiling door pollen, geurtjes en stof. Als het klimaatregel-

systeem aan is en de luchtverfrisser ingeschakeld is, brandt het status-lampje luchtverfrisser op het klimaat-regelingsdisplay. Zie "Klimaat- en luchtkwaliteit" bij *Personalisering voertuig* ⇨ *154* voor het uit- en inschakelen van de luchtverfrisser.

## Achterruitverwarming

REAR **:** Druk op de knop om de achterruitverwarming aan of uit te zetten. De achterruitontwaseming werkt alleen wanneer de motor draait.

De ontwaseming van de achterruit kan worden ingesteld op Automatische regeling. Zie "Klimaat- en luchtkwaliteit" bij *Personalisering voertuig* ⇨ *154*. Wanneer u hebt gekozen voor automatische achterruitverwarming, wordt de achterruitverwarming automatisch ingeschakeld bij een lage binnentemperatuur en een buitentemperatuur van 4 °C (40 °F) of lager.

De bovenste elementleidingen op de achterruit zijn antenneleidingen en worden bij het activeren van de ontwaseming niet warm.

De buitenspiegelverwarming gaat bij inschakeling van de achterruitverwarming aan om de buitenspiegels condens- of ijsvrij te maken.

### Voorzichtig

Probeer ijs of andere aanslag niet met een scheermesje of ander scherp voorwerp van de binnenkant van de voorruit of achterruit te verwijderen. U kunt namelijk het verwarmingselement op de achterruit beschadigen en de zenderontvangst van uw radio aantasten. Reparaties vallen niet onder de garantie van de auto.

**Stoelverwarming en -ventilatie bestuurders- en passagierszijde (indien aanwezig) :** Druk op ⁝⁝ of ⁝⁝ om alleen de bestuurders- of passagiersrugleuning te verwarmen.

Druk op ⁝⁝ of ⁝⁝ om de zitting en de rugleuning van de bestuurders- of passagiersstoel te verwarmen.

Druk op ⁝⁝ of ⁝⁝ om de verwarming van de bestuurders- en de passagiersstoel in te schakelen. Zie *Voorstoelen met stoelverwarming en -ventilatie* ⇨ *68*.

**Werking van klimaatregeling bij starten op afstand :** Indien voorzien van de functie Motor op afstand starten, wordt de klimaatregeling mogelijk ingeschakeld wanneer u de motor op afstand start. Het systeem gebruikt de voorgaande instellingen van de bestuurder om het voertuiginterieur te verwarmen of te koelen. De achterruitverwarming kan bij een start op afstand inschakelen als het buiten koud is. Het controlelampje voor de achterruitverwarming brandt niet bij een start op afstand.

Mits aanwezig, schakelt de stoelverwarming in als het buiten koud is en schakelt de stoelventilatie in als het buiten warm is. De controlelampjes voor de stoelverwarming en -ventilatie branden mogelijk niet bij een start op afstand. Mits aanwezig gaat het verwarmde stuurwiel werken bij een start op afstand als het buiten koud is. Het controlelampje verwarmd stuur-

wiel brandt mogelijk niet. Zie *Voertuig starten op afstand* ⇨ *35* en *Voorstoelen met stoelverwarming en -ventilatie* ⇨ *68*.

### Sensor

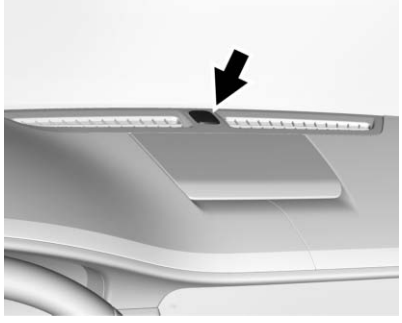

De zoninstraling wordt gemeten door de zonnesensor die bovenop het instrumentenpaneel bij de voorruit zit.

Voor een optimaal comfort gebruikt de klimaatregeling de sensorinformatie om de temperatuur, aanjagersnelheid, recirculatie en luchtverdeling aan te passen.

Als deze sensor is afgedekt, kan het automatische klimaatregelsysteem niet goed werken.

# Luchtroosters

## Ventilatieopeningen

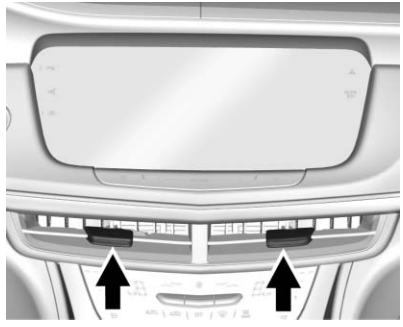

Er zitten verstelbare luchtroosters in het midden en aan de zijkanten van het instrumentenpaneel, aan de achterkant van het opbergvak middenconsole en in de hemelbekleding boven de achterbank, mits aanwezig.

Verschuif de schuifknoppen om de richting van de luchtstroom te wijzigen of om deze af te sluiten.

### Tips voor een goede werking

- Maak de inlaatopeningen onder de voorruit vrij van ijs, sneeuw of bladeren die de luchtstroom naar de auto kunnen blokkeren.
- Veeg sneeuw van de motorkap voor een beter zicht en binnendringend vocht in de auto terug te dringen.
- Houd de luchtdoorlaat onder de voorstoelen vrij van voorwerpen om de lucht in de auto effectiever te laten circuleren.
- Het gebruik van motorkapspoilers die niet door GM zijn goedgekeurd, kan de prestaties van het systeem negatief beïnvloeden. Raadpleeg uw dealer voordat u voorzieningen aan de buitenkant van de auto aanbrengt.
- Bevestig geen apparaten op de plaatjes van de luchtroosters. De luchtstroom wordt hierdoor belemmerd en de luchtroosters kunnen dan beschadigd raken.

# Onderhoud

## Luchtfilter passagiersruimte

Het filter zorgt dat minder stof, pollen en andere irriterende stoffen in de buitenlucht naar binnen worden aangezogen. Het filter moet worden vervangen tijdens het periodiek onderhoud. Zie *Gepland onderhoud* ⇨ *332*.

Raadpleeg uw dealer voor het vervangen van het filter.

## Onderhoud

Bij alle auto's zit in de motorruimte een etiket met het type koudemiddel dat in de auto wordt gebruikt. Laat het koudemiddelsysteem alleen onderhouden door getrainde en gecertificeerde monteurs. Repareer de verdamper van de airconditioning niet en vervang deze evenmin door een tweedehands exemplaar. Voor een goede en veilige werking mag de verdamper alleen worden vervangen door een nieuw exemplaar.

Vang bij een servicebeurt alle koudemiddelen op met passende apparatuur. Het is schadelijk voor het milieu om koudemiddel aan de buitenlucht te laten ontsnappen. Dit kan tevens onveilige situaties opleveren bij inademing of verbranding en er bestaat gevaar voor bevriezingsletsel of andere gezondheidsproblemen.

# Rijden en bedienen


## Informatie over het rijden
Afgeleid rijden ..... 193
Defensief rijden ..... 194
Beheersing over de auto ..... 194
Remmen ..... 194
Besturing ..... 194
Off-Road, berging ..... 195
Beheersing kwijtraken ..... 196
Rijden op natte wegen ..... 196
Wegen in heuvel- en bergachtig gebied ..... 197
Rijden in de winter ..... 198
Als de auto vast is komen te zitten ..... 199
Belastingslimieten auto ..... 200

## Starten en bediening
Inrijden nieuwe auto ..... 204
Standen contactslot ..... 204
Motor starten ..... 206
RAP ..... 208
Schakelen naar parkeerstand .... 208
Schakelen uit parkeerstand ..... 209
Parkeren boven brandende objecten ..... 210
Verlengd parkeren ..... 210

## Motoruitlaat
motoruitlaat ..... 210
Motor laten draaien wanneer auto is geparkeerd ..... 211

## Automatische versnellingsbak
Automatische transmissie ..... 211
Mechanische modus ..... 214

## Aandrijfsystemen
Aandrijving op alle wielen ..... 215

## Remsysteem
ABS-systeem ..... 215
Elektrische parkeerrem ..... 216
Remhulpsysteem ..... 217
Starthulp op helling (HSA) ..... 218
Automatisch tegenhouden auto (AVH) ..... 218

## Rijregelsystemen
Tractieregeling/Elektronische stabiliteitsregeling (ESC) ..... 219
Regeling bestuurdersmodus .... . 220

## Cruisecontrol
Cruisecontrole ..... 222
Instelbare cruise control ..... 224

## Bestuurdersondersteuningssystemen
Systemen voor bestuurdersondersteuning ..... 233
Ondersteuningssystemen bij parkeren of achteruitrijden .... 234
Ondersteuningssystemen tijdens het rijden ..... 241
Afstandsregeling (FCA) ..... 241
Automatisch vooruit remmen (FAB) ..... 244
Remsysteem voetganger voor (FPB) ..... 245
nachtzichtsysteem ..... 247
Dodehoekwaarschuwing (SBZA) ..... 250
Waarschuwing voor rijstrookwisseling (LCA) ..... 250
Waarschuwing verlaten rijstrook (LDW) ..... 252
Rijstrookhulp (Lane Keeping Assist, LKA) ..... 252

## Brandstof
Brandstof ..... 255
Brandstofadditieven ..... 255
Tank vullen ..... 255
Een jerrycan vullen met brandstof ..... 257

## Aanhanger trekken
Algemene informatie over slepen ..... 258

**Aanpassingen en aanvullingen**
Niet-originele elektrische apparatuur ..... 258

# Informatie over het rijden

## Afgeleid rijden

Gebrek aan concentratie uit zich op tal van manieren en kan ertoe leiden dat de aandacht voor het verkeer verslapt. Wees verstandig en zorg dat u niet afgeleid wordt tijdens het rijden. In vele landen is wetgeving van kracht ten aanzien van ongeconcentreerd rijden. Informeer naar de geldende wetgeving in uw land.

Laat u onderweg niet afleiden: houd uw ogen op de weg gericht, uw handen aan het stuur en richt uw aandacht op het rijden.

- Bel niet in veeleisende rijsituaties. Gebruik een handsfreekit om te bellen.
- Houd de weg in de gaten. Lees niet, maak geen aantekeningen en gebruik geen telefoons of andere elektronische apparaten om informatie te zoeken.
- Vraag een eventuele voorpassagier om u bij afleiding te helpen.
- Raak, voordat u wegrijdt, vertrouwd met de functies van de auto zoals het instellen van favoriete radiozenders, aanpassen van de klimaatregeling en het gebruik van de stoelinstellingen. Programmeer alvorens weg te rijden alle vereiste gegevens in een eventueel navigatiesysteem.
- Wacht met het oppakken van spullen die op de vloer zijn beland, totdat de auto geparkeerd staat.
- Breng de auto tot stilstand of parkeer deze om kinderen te verzorgen.
- Gebruik een passend(e) kooi of hek bij vervoer van huisdieren.
- Vermijd te emotionele gespreken met een eventuele passagier of per telefoon tijdens het rijden.

**⚠ Waarschuwing**

Wanneer u uw blik te lang achtereen of te vaak van de weg haalt, is een botsing met letsel of de dood tot gevolg niet uitgesloten. Houd uw aandacht bij de rit.

Raadpleeg het hoofdstuk over het Infotainmentsysteem voor meer informatie over de bediening ervan en de bediening van het navigatiesysteem, indien aanwezig, en het koppelen en gebruiken van een mobiele telefoon.

## Defensief rijden

Defensief rijden betekent "altijd het onverwachte verwachten". De eerste stap bij defensief rijden is het omdoen van de veiligheidsgordel. Zie *Veiligheidsgordels* ⇨ *73*.

- Houd er rekening mee dat andere weggebruikers (voetgangers, fietsers en bestuurders van andere voertuigen) onvoorzichtig kunnen zijn en fouten kunnen maken. Rijd anticiperend om verrassingen te voorkomen.
- Houd voldoende afstand tussen uzelf en uw voorligger.
- Houd uw aandacht bij het rijden.

## Beheersing over de auto

Remmen, sturen en accelereren zijn belangrijke factoren om een auto tijdens het rijden onder controle te houden.

## Remmen

Remmen houdt een reactie- en remtijd in. De tijd die u nodig hebt om te besluiten het gaspedaal in te trappen is de reactietijd. Het rempedaal echt intrappen is de remtijd.

De gemiddelde reactietijd van een bestuurder bedraagt circa driekwart seconde. In die tijd legt een auto met een snelheid van 100 km/h (60 mph) 20 m (66 ft) af, wat in een noodgeval een enorme afstand kan blijken.

Nuttige remtips om te onthouden, zijn:

- Houd voldoende afstand tussen uzelf en uw voorligger.
- Voorkom onnodig hard afremmen.
- Houd het tempo van het andere verkeer aan.

Als de motor tijdens het rijden ooit afslaat, rem dan normaal en niet pompend. Anders is het pedaal mogelijk lastiger te bedienen. Als de motor afslaat, is er nog wel sprake van enige remkrachtondersteuning, maar dit wordt gebruikt wanneer u het rempedaal intrapt. Zodra de remkrachtondersteuning op is, kan de remweg langer worden en moet u meer kracht uitoefenen bij het intrappen van het rempedaal.

## Besturing

### Variabele stuurbekrachtiging

De auto beschikt over een stuurinrichting die de hoeveelheid benodigde inspanning voor het besturen van de auto in relatie tot de snelheid van de auto varieert.

De vereiste stuurkracht is minder bij lagere snelheden om ervoor te zorgen dat de auto beter te manoeuvreren en gemakkelijker te parkeren is. Bij hogere snelheden neemt de stuurkracht toe om de stuurinrichting een sportief gevoel te bieden. Dat zorgt voor maximale controle en stabiliteit.

### Elektrische stuurbekrachtiging

De auto beschikt over elektrische stuurbekrachtiging. Het systeem heeft geen stuurbekrachtigingsvloeistof. Periodiek onderhoud is daarom niet vereist.

Als de stuurbekrachtiging wegvalt door een systeemstoring, kan de auto nog wel worden bestuurd maar is er meer stuurkracht vereist. Ga bij problemen naar de dealer.

Als het stuurwiel tot in de eindstand wordt gedraaid en enige tijd in deze stand wordt vastgehouden, wordt de stuurbekrachtiging mogelijk begrensd.

Wanneer u de stuurbekrachtiging langer gebruikt, kan de mate van bekrachtiging afnemen.

Wanneer het systeem afkoelt, dient de stuurbekrachtiging weer normaal te werken.

Ga bij problemen naar de dealer.

### Tips voor het nemen van bochten

- Neem bochten met een redelijke snelheid.
- Matig uw snelheid voordat u een bocht ingaat.
- Houd in de bocht een redelijke, constante snelheid.
- Wacht totdat de auto uit de bocht is alvorens u licht accelereert op het rechte stuk.

### Sturen in noodgevallen

- In sommige situaties kan ontwijken effectiever zijn dan remmen.
- Als u beide zijden van het stuur vasthoudt, kunt u 180 graden draaien zonder een hand los te verplaatsen.
- Dankzij het antiblokkeersysteem (ABS) kunt u sturen terwijl u remt.

## Off-Road, berging

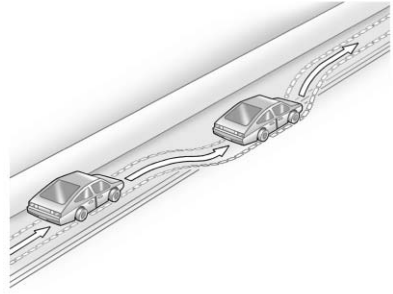

De rechterwielen kunnen tijdens het rijden van de weg in de berm terechtkomen. Houd u aan deze tips:

1. Laat het gaspedaal los en als er geen ander verkeer aankomt, stuur de auto dan zo dat deze naast de rand van de weg rijdt.
2. Draai het stuurwiel ongeveer een achtste slag rond, totdat de voorband de rand van de weg raakt.
3. Draai aan het stuurwiel, zodat u rechtuit over de weg rijdt.

## Beheersing kwijtraken

### Slippen

Er zijn drie manieren waarop er kan worden geslipt, die overeenkomen met de drie regelsystemen van de auto:

- Slippen door remmen - wielen draaien niet.
- Slippen door sturen of een bocht nemen - als u een bocht te hard of te scherp neemt, kunnen de wielen gaan slippen en verliezen ze hun grip op de weg.
- Slippen door accelereren - door te hard gas geven kunnen de aangedreven wielen te snel draaien.

Bestuurders die defensief rijden vermijden slipsituaties door op de bestaande omstandigheden te letten en hun rijgedrag hierop af te stemmen. Maar slippen kan altijd gebeuren.

Als de auto begint weg te glijden, volg dan deze adviezen:

- Haal uw voet van het gaspedaal en stuur in de richting waarin u wilt dat de auto rijdt. De auto kan nu weer recht op de weg komen. Wees bedacht op een tweede slipsituatie.
- Matig uw snelheid en stem uw rijstijl af op de weersomstandigheden. De remweg kan langer zijn en auto is mogelijk lastiger te besturen wanneer de grip verminderd is door water, sneeuw, ijs, grind of ander materiaal op de weg. Leer gevaarlijke situaties herkennen (zoals water, ijzel of sneeuw op de weg, zodat die spiegelt) en matig uw snelheid wanneer u twijfelt.
- Probeer plotseling sturen, accelereren of remmen te voorkomen, probeer ook de rijsnelheid niet te verlagen door een lagere versnelling in te schakelen. Door plotselinge veranderingen kunnen de wielen gaan slippen.

Vergeet niet: Het antiblokkeersysteem helpt alleen bij het voorkomen van slippen bij het remmen.

## Rijden op natte wegen

Door regen en een nat wegdek is het mogelijk dat de banden minder grip hebben, wat van invloed is op het stop- en accelereergedrag van de auto. Rijd onder dergelijke omstandigheden altijd langzamer. Vermijd grote plassen en diep of stromend water.

**⚠ Waarschuwing**

Natte remmen kunnen ongelukken veroorzaken. Zij werken waarschijnlijk niet zo goed als er hard wordt geremd, en ze kunnen de auto naar één kant trekken. U kunt de macht over het stuur verliezen.

Nadat u door een grote plas water of door een wasstraat bent gereden, moet u het rempedaal licht intrappen tot de remmen weer normaal werken.

Stromend of snelstromend water wekt sterke krachten op. Bij het rijden door stromend water kan de auto worden weggesleept. Als dit

(Vervolg)

**Waarschuwing (Vervolg)**

gebeurt, kunnen u en de andere inzittenden verdrinken. Negeer waarschuwingen van de politie niet en wees heel voorzichtig als u door stromend water rijdt of wilt gaan rijden.

### Aquaplaning

Aquaplaning is gevaarlijk. Er kan een laagje water onder de banden ontstaan, wat betekent dat de auto eigenlijk op water rijdt. Dit kan gebeuren als de weg nat genoeg is en u hard genoeg rijdt. Terwijl aquaplaning plaatsvindt, heeft de auto weinig of geen contact met de weg.

Er zijn geen harde en vaste regels over wat u moet doen bij aquaplaning. Het beste advies is langzamer rijden wanneer de weg nat is.

### Andere tips voor regenweer

Behalve langzamer rijden, zijn er ook nog:

- Houd meer afstand tot uw voorligger.
- Wees voorzichtig bij het inhalen.
- Houd de wisserinstallatie voor de voorruit in goede staat.
- Zorg ervoor dat het reservoir voor de ruitensproeiervloeistof altijd vol is.
- Neem goede banden met een goede profieldiepte. Zie *Banden* ⇨ *292*.
- Schakel de cruisecontrol uit.

## Wegen in heuvel- en bergachtig gebied

Rijden door een heuvel- of bergachtig landschap is anders dan rijden door een vlak of glooiend gebied.
Enkele tips:

- Laat het benodigde onderhoud aan de auto uitvoeren.
- Controleer alle vloeistofpeilen, de remmen en banden, het koelsysteem en de transmissie.
- Schakel terug bij het oprijden van steile of lange heuvels.

**⚠ Waarschuwing**

Bij gebruik van de remmen om op een lange neerwaartse helling snelheid te minderen, kunnen de remmen oververhit raken. De remwerking neemt dan mogelijk af of de remmen vallen zelfs uit. Schakel op een lange neerwaartse helling naar een lagere versnelling om gebruik te maken van de motorrem.

**⚠ Waarschuwing**

De auto in de stand N (vrij) laten uitrollen, met het contact uit, is gevaarlijk. De remmen kunnen zo oververhit raken en u verliest

(Vervolg)

**Waarschuwing (Vervolg)**

mogelijk de macht over het stuur. Laat de motor altijd draaien en schakel een versnelling in.

- Rijd op snelheden waarbij de auto binnen de eigen rijstrook blijft. Neem bochten niet te ruim en overschrijdt de middenstreep niet.
- Wees alert boven aan een helling; er kan iets gebeurd zijn op uw rijstrook (zoals een stilstaande auto met pech of een ongeval).
- Let in het bijzonder op speciale bewegwijzering (zoals vallende rotsen, bochtige wegen, lange afdalingen, wel of geen inhaalverboden).

## Rijden in de winter

### Ritten op sneeuw of ijs

Sneeuw of ijs tussen de banden en het wegdek zorgt voor minder tractie of grip, zodat u in dergelijke gevallen voorzichtig moet rijden. Bij temperaturen rond 0 °C (32 °F) wanneer onderkoelde regen kan vallen, is nat ijs mogelijk. Vermijd ritten op nat ijs of in onderkoelde regen, totdat er gestrooid is.

**Voor rijden op gladde wegen:**

- Trek voorzichtig op. Bij te snel optrekken treedt wielspin op, waardoor het oppervlak onder de banden glad wordt.
- Schakel de tractieregeling in. Zie *Tractieregeling/Elektronische stabiliteitsregeling (ESC)* ⇨ *219*.
- Het antiblokkeersysteem (ABS) verbetert de rijstabiliteit weliswaar tijdens hard remmen, maar de remmen moeten sneller worden aangezet dan bij ritten op droge wegen. Zie *ABS-systeem* ⇨ *215*.

  Zie *Regeling bestuurdersmodus* ⇨ *220*
- Houd een grotere afstand tot voorgangers en pas op voor plaatselijke gladheid. Op schone wegen kunnen in de schaduw nog bevroren plekken voorkomen. Het wegdek in een bocht of viaduct kan nog bevroren zijn terwijl de rest van de weg al goed begaanbaar is. Vermijd plotselinge stuurbewegingen en remmanoeuvres op bevroren wegdek.
- Schakel de cruisecontrol uit.

### Problemen in sneeuwstorm

Stop de auto op een veilige plaats en geef alarmsignalen voor hulp. Blijf bij de auto, tenzij hulp nabij is. Roep hulp in en zorg voor de veiligheid van de inzittenden:

- Schakel de alarmknipperlichten in.
- Bind een rode doek aan een buitenspiegel.

**⚠ Waarschuwing**

Sneeuw kan de motoruitlaat onder de auto afsluiten. Hierdoor kunnen uitlaatgassen binnendringen. De uitlaatgassen bevatten koolmonoxide (CO) dat reukloos en onzichtbaar is. Het kan bewusteloosheid veroorzaken en zelfs dodelijk zijn.

Als de auto vastzit in sneeuw:

(Vervolg)

**Waarschuwing (Vervolg)**

- Ontdoe de onderkant van de auto van sneeuw, houd de uitlaatpijp in het bijzonder vrij.
- Open aan de luwe zijde van de auto een ruit zo'n 5 cm (2 inch) om verse lucht binnen te laten.
- Open de luchtuitlaten op of onder het instrumentenpaneel.
- Stel de klimaatregeling zo in dat de lucht in de auto circuleert en stel de aanjagersnelheid in op de hoogste stand. Zie “Klimaatregelsystemen”.

Zie voor meer informatie over CO *motoruitlaat* ⇨ *210*.

Om brandstof te besparen kunt u de motor telkens korte tijd laten draaien om de auto op te warmen en ondertussen de geopende ruit een stukje dichtdoen. Beweging helpt ook om warm te blijven.

Als het lang duurt voordat hulp arriveert, kunt u terwijl de motor draait het gaspedaal iets intrappen, zodat deze iets sneller draait dan stationair. Hierdoor blijft de accu geladen, zodat u de auto opnieuw kunt starten en kunt seinen met de koplampen. Maar geef niet te veel gas om brandstof te besparen.

## Als de auto vast is komen te zitten

Laat de wielen langzaam en voorzichtig ronddraaien om de auto los te krijgen als deze vastzit in zand, modder, ijs of sneeuw.

Als de auto zo vastzit dat het niet kan loskomen met het tractiesysteem, moet u het tractiesysteem uitschakelen en de schommelmethode gebruiken. Zie *Tractieregeling/Elektronische stabiliteitsregeling (ESC)* ⇨ *219*.

**⚠ Waarschuwing**

Als de wielen van de auto met hoge snelheid ronddraaien, kunnen ze exploderen en u en anderen verwonden. De auto kan oververhit raken, wat brand in de motorruimte kan veroorzaken of waardoor andere schade kan ontstaan. Laat de wielen zo min mogelijk spinnen en vermijd snelheden boven 56 km/h (35 mph).

### Auto heen en weer bewegen om los te raken

Draai het stuurwiel naar links en rechts om het gebied rond de voorwielen vrij te maken. Schakel de tractiesystemen uit. Schakel achter- en vooruit tussen R (Reverse, Achteruit) en een lage vooruitversnelling en laat de wielen zo min mogelijk spinnen. Wacht met schakelen totdat de wielen niet meer draaien, zodat slijtage van de versnellingsbak wordt voorkomen. Laat het gaspedaal los tijdens het schakelen en trap het gaspedaal lichtjes in als de versnellingsbak in de versnelling staat. Als u de wielen

langzaam voor- en achteruit laat ronddraaien, ontstaat een schommelbeweging waarmee de auto los kan komen. Als de auto na een paar pogingen niet loskomt, moet het wellicht worden losgetrokken. Als de auto moet worden losgetrokken, zie *De auto slepen* ⇨ *317*.

## Belastingslimieten auto

Het is erg belangrijk dat u weet hoeveel gewicht de auto kan dragen. Dit gewicht wordt het maximum laadvermogen genoemd en omvat het gewicht van alle inzittenden, bagage en accessoires van externe fabrikanten. Twee labels op de auto tonen hoeveel gewicht de auto kan vervoeren, het informatielabel voor banden en laadvermogen en het certificeringslabel.

**⚠ Waarschuwing**

Belast de auto niet boven het maximaal toelaatbare totaalgewicht (GVWR, MTG) of de maximaal toelaatbare asbelasting (GAWR). Dit kan systeemstoringen veroorzaken en de rijeigenschappen van de auto wijzigen. U kunt de controle over de auto verliezen en bij een ongeval betrokken raken. Overbelading kan tevens een langere remweg betekenen, schade aan de banden veroorzaken en de levensduur van de auto verkorten.

### Informatielabel voor banden en laadvermogen

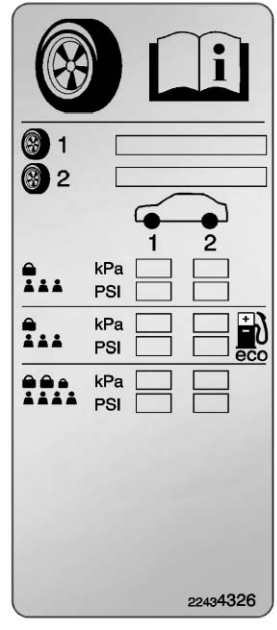


Voorbeeld van label

Een voertuigspecifiek Informatielabel voor banden en laadvermogen is bevestigd aan de middenstijl van de auto (de B-stijl). Op het Informatielabel voor banden en laadvermogen worden de originele bandenmaat en de aanbevolen koude bandenspanningen aangegeven. Zie *Banden* ⇨ *292* en *Bandenspanning* ⇨ *295* voor meer informatie over banden en bandenspanning.

Het certificeringslabel van de auto bevat eveneens belangrijke informatie over de belading. Het vermeldt mogelijk het maximaal toelaatbare totaalgewicht (GVWR) en de maximaal toelaatbare asbelasting (GAWR) voor de voor- en achteras. Zie “Certificeringslabel” verderop in dit hoofdstuk.

### "Stappen voor het bepalen van het juiste laadvermogen-

1. Zoek de zin "Het gecombineerde gewicht van de inzittenden en de lading mag XXX kg of XXX lbs nooit overschrijden" op het plaatje van uw auto.
2. Bepaal het gecombineerde gewicht van de bestuurder en de passagiers die in uw auto zullen rijden.
3. Trek het gecombineerde gewicht van de bestuurder en passagiers af van XXX kg of XXX lbs.
4. Het resultaat is gelijk aan de beschikbare laad- en bagagecapaciteit. Als bijvoorbeeld het getal "XXX" gelijk is aan 1400 lbs en er zitten vijf inzittenden van 150 lbs in de auto, dan bedraagt de beschikbare laad- en bagagecapaciteit 650 lbs (1400–750 (5 x 150) = 650 lbs).
5. Bepaal het gecombineerde gewicht van bagage en lading waarmee de auto geladen is. Dat gewicht mag veiligheidshalve niet hoger zijn dan de laad- en bagagecapaciteit die in stap 4 werd berekend.
6. Als uw auto een aanhanger gaat trekken, wordt de lading van uw aanhanger naar uw auto overgebracht. Raadpleeg deze handleiding om te bepalen hoe dit de beschikbare laadcapaciteit voor lading en bagage van uw auto vermindert."

Deze auto is niet ontworpen, noch bedoeld om aanhangers te trekken.

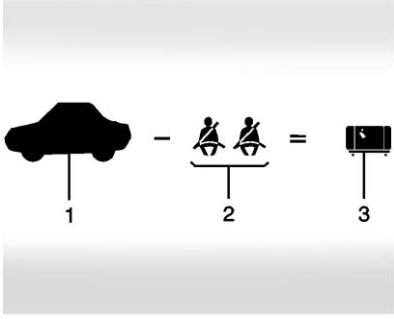


Voorbeeld 1

1. Laadvermogen van de auto voor Voorbeeld 1 = 453 kg (1000 lbs).
2. Trek het gewicht van de inzittenden af @ 68 kg (150 lbs) x 2 = 136 kg (300 lbs).
3. Beschikbaar gewicht voor inzittenden en lading = 317 kg (700 lbs).

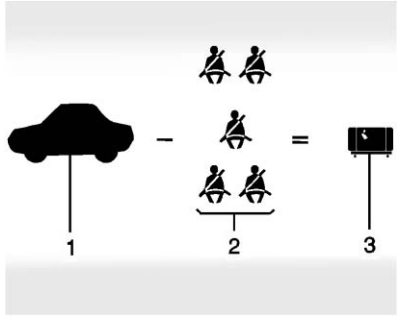


Voorbeeld 2

1. Laadvermogen van de auto voor Voorbeeld 2 = 453 kg (1000 lbs).
2. Trek het gewicht van de inzittenden af @ 68 kg (150 lbs) x 5 = 340 kg (750 lbs).
3. Beschikbaar laadvermogen = 113 kg (250 lbs).

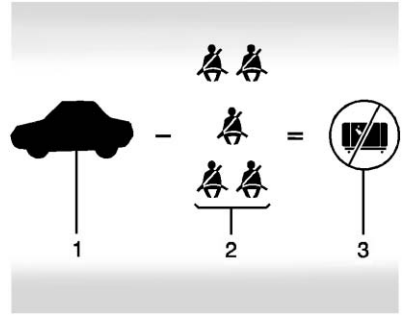


Voorbeeld 3

1. Laadvermogen van de auto voor Voorbeeld 3 = 453 kg (1000 lbs).
2. Trek het gewicht van de inzittenden af @ 91 kg (200 lbs) x 5 = 453 kg (1000 lbs).
3. Beschikbaar laadvermogen = 0 kg (0 lbs).

Het gecombineerd gewicht van bestuurder, passagiers en bagage mag nooit groter zijn dan het laadvermogen van de auto.

## Certificeringslabel

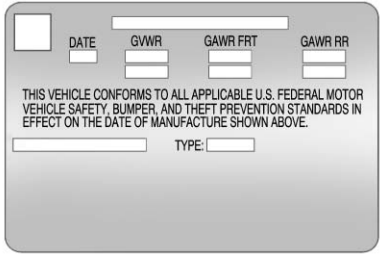


Voorbeeld van label

Op de middenstijl van de auto (B-stijl) zit een voertuigspecifiek certificeringslabel. Op het label staat mogelijk het toelaatbaar totaalgewicht van de auto, ook wel maximaal toelaatbaar totaalgewicht van de auto (GVWR) genaamd. Het GVWR (MTG) omvat het gewicht van de auto, alle inzittenden, de brandstof en de bagage.

**⚠ Waarschuwing**

Bij een noodstop, uitwijkmanoeuvre of aanrijding kunnen personen worden geraakt en verwond door de losse voorwerpen in de auto.

- Plaats voorwerpen in de bagageruimte van de auto. Plaats voorwerpen zo ver mogelijk naar voren in de bagageruimte. Probeer het gewicht gelijkmatig te verdelen.
- Zwaardere voorwerpen, zoals koffers, mogen nooit zodanig in de auto worden gestapeld dat deze boven de stoelen uitsteken.
- Laat geen kinderzitjes in de auto, als deze niet zijn vastgezet.
- Zet losse voorwerpen stevig vast in de auto.

(Vervolg)

**Waarschuwing (Vervolg)**

- Klap de stoelen alleen omlaag als dit nodig is voor de bagage; klap ze anders omhoog.

# Starten en bediening

## Inrijden nieuwe auto

Volg deze aanbevolen richtlijnen tijdens de eerste 2400 km (1500 mijl) die met deze auto worden gereden. Onderdelen hebben een inrijperiode en de prestaties verbeteren op de lange duur.

Voor de eerste 2400 km (1.500 miles):

- Voorkom wegrijden met volgas en abrupte remmanoeuvres.
- Houd het motortoerental onder 4000 1/min.
- Voorkom ritten op een constante snelheid, snel of langzaam.
- Voorkom terugschakelen om af te remmen of de auto te vertragen wanneer het motortoerental hoger is dan 4000 1/min.
- Belast de motor niet te zwaar. Laat de motor nooit in een hoge versnelling bij te lage snelheden draaien.
- Neem niet deel aan circuitevenementen, sportrijscholen of soortgelijke activiteiten tijdens deze inrijperiode.
- Controleer de motorolie bij elke tankbeurt en vul zo nodig bij. Olie- en brandstofverbruik kunnen hoger dan normaal zijn tijdens de eerste 2400 km (1500 mijl).
- Om nieuwe banden in te rijden, rijdt u met gematigde snelheden en voorkomt u scherpe bochten gedurende de eerste 300 km (200 mijl). Nieuwe banden hebben geen maximale grip en kunnen gaan doorslippen.
- Ook nieuwe remvoeringen kennen een inrijperiode. Voorkom krachtig remmen tijdens de eerste 300 km (200 mijl). Dit wordt aanbevolen bij elke keer dat de remvoeringen vervangen worden.

## Standen contactslot

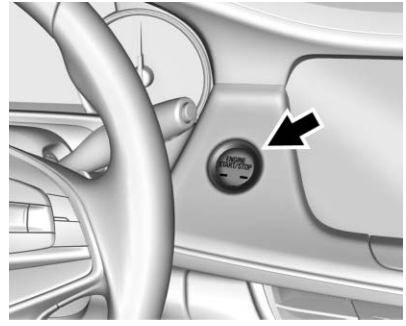

De auto is uitgerust met Keyless start met startknop.

De afstandsbedieningszender (RKE) moet in de auto liggen, anders werkt het systeem niet. Wanneer de auto in de buurt komt van een sterk radioantennesignaal dat voor storingen zorgt in het Keyless Entry-systeem, werkt de startknop mogelijk niet. Zie *Centraal vergrendelingssysteem (RKE), werking* ⇨ *29*.

Om uit de stand P (Park) te schakelen, moet het contact aan zijn of in ACC/ACCESSORY (acc/accessoire) staan en moet het rempedaal ingetrapt zijn.

**Stopping the Engine/OFF (de motor stoppen/uit) (geen controle-lampjes) :** Druk, wanneer de auto tot stilstand is gekomen, eenmaal op ENGINE START/STOP om de motor af te zetten.

Als de auto in P (parkeren) staat, wordt het contact uitgeschakeld en blijft de accessoirevoeding (RAP) ingeschakeld. Zie *RAP* ⇨ *208*.

Als de auto niet op P (Park) staat, gaat het contact terug naar ACC/ACCES-SORY en verschijnt er een bericht op het Driver Information Center (DIC). Wanneer de auto in P (parkeren) wordt geschakeld, wordt het contact uitgeschakeld.

Schakel de motor niet uit als de auto nog in beweging is. De bekrachtiging van het remsysteem en de stuurinrich-ting werkt dan niet meer en de airbags worden dan gedeactiveerd.

Als de auto moet worden uitgescha-keld in een noodgeval:

1. Trap stevig en aanhoudend op de rem. Ga niet pompend remmen. De rembekrachtiging verliest dan aan kracht, waardoor u harder op het rempedaal moet trappen.
2. Schakel de auto naar stand N (Neutraal). Dit kan worden gedaan terwijl de auto in beweging is. Nadat u naar N (Neutraal) bent geschakeld, moet u het rempedaal stevig intrappen en de auto naar een veilige plaats sturen.
3. Breng de auto volledig tot stilstand, schakel naar P (parkeren) en schakel het contact uit.
4. Trek de handrem aan. Zie *Elektri-sche parkeerrem* ⇨ *216*.

**⚠ Waarschuwing**

Als tijdens het rijden de auto wordt uitgeschakeld, kan de bekrachtiging van de remsystemen en stuurinrich-tingen wegvallen en kunnen de airbags gedeactiveerd worden.

(Vervolg)

**Waarschuwing (Vervolg)**

Schakel de auto tijdens het rijden alleen uit als sprake is van een noodsituatie.

Als u de auto niet naast de weg kan stilzetten en u de motor tijdens het rijden moet afzetten, houdt u ENGINE START/STOP langer dan twee seconden ingedrukt of drukt u tweemaal binnen vijf seconden op de knop.

**ACC/ACCESSORY (accessoirestand) (geel controlelampje) :** In deze stand kunt u bepaalde elektrische acces-soires gebruiken wanneer de motor uitstaat.

Wanneer de motor uit staat en u de knop één keer indrukt zonder dat het rempedaal is ingetrapt, wordt het contact in ACC/ACCESSORY gezet.

Het contact schakelt na 5 minuten over van ACC/ACCESSORY (acc/acces-soire) naar off (uit) om te voorkomen dat de accu leegloopt.

**ON/RUN/START (aan/rij/start) (groen controlelampje) :** Deze stand is voor rijden en starten. Met het contact uit en het rempedaal ingetrapt schakelt u het contact in door één keer op de knop te drukken. Laat de knop los zodra de motor begint rond te draaien. De motor blijft aanslaan tot hij draait. Zie *Motor starten* ⇨ *206*. Het contact blijft dan aan.

### Onderhoudsmodus

Deze vermogensmodus is beschikbaar voor service en diagnose en om de juiste werking van het storingsindicatielampje te controleren, wat nodig kan zijn voor inspectie van de uitstoot. Als de auto is uitgeschakeld en het rempedaal niet wordt ingetrapt, houdt u de knop langer dan vijf seconden ingedrukt om de modus in te schakelen die bestemd is voor onderhoud. De instrumenten en audiosystemen zullen werken zoals het geval is wanneer het contact aan is, er kan echter niet met de auto worden gereden. De motor kan niet starten in de modus die bestemd is voor onderhoud. Druk nogmaals op de knop om het contact uit te schakelen.

## Motor starten

Beweeg de schakelhendel naar de stand P (parkeren) of N (neutraal). Om de motor opnieuw te starten wanneer de auto al rijdt, gebruikt u alleen N (neutraal).

**Voorzichtig**

Probeer nooit om naar P (Park) te schakelen bij een auto dat in beweging is. Als u dit toch doet, kan de versnellingsbak beschadigd raken. Schakel alleen naar P (Park) als de auto stilstaat.

**Voorzichtig**

Als u elektrische onderdelen of accessoires toevoegt, kan de werking van de motor wijzigen. De ontstane schade wordt niet gedekt door de autogarantie. Zie *Niet-originele elektrische apparatuur* ⇨ *258*.

### Startprocedure

1. Als de auto is uitgerust met het Keyless Entry-systeem, moet de RKE-zender zich in de auto bevinden. Houd het rempedaal ingetrapt en druk op de knop ENGINE START/STOP. Laat de knop los wanneer de motor begint te draaien.

   Het stationaire toerental zal afnemen zodra de motor opwarmt. Laat het onbelaste motortoerental niet direct oplopen als de motor net is gestart.

   Als de RKE-zender niet in de auto aanwezig is, als er verstoring is door andere apparatuur of als de batterij in de RKE-zender zwak is, wordt er een melding getoond op het Driver Information Center. Zie *Centraal vergrendelingssysteem (RKE), werking* ⇨ *29*.

**Voorzichtig**

Het langdurig starten van de motor, waarbij het contactslot direct weer naar START wordt gedraaid nadat de startpoging is beëindigd, kan leiden tot oververhitting, motorschade en een lege accu. Wacht minimaal 15 seconden na elke poging, zodat de motor kan afkoelen.

2. Als de motor na 5–10 seconden nog niet is aangeslagen, kan de motor verzuipen door een teveel aan benzine. Dit geldt in het bijzonder bij strenge vorst (onder –18 °C of 0 °F). Probeer plankgas te geven en houd het gaspedaal vast terwijl u op ENGINE START/STOP drukt. Wacht ten minste 15 seconden tussen elke poging, om de startende motor te laten afkoelen. Laat het gaspedaal los zodra de motor start. Als de auto kort start en daarna opnieuw stilvalt, moet u hetzelfde doen. Hierdoor verdwijnt het teveel aan benzine uit de motor. Laat het onbelaste motortoerental niet direct oplopen als de motor net is gestart. Ga rustig om met de motor en de versnellingsbak totdat de olie is opgewarmd en alle bewegende onderdelen worden gesmeerd.

## Stop/Start-systeem

**⚠ Waarschuwing**

Wanneer u de auto verlaat zonder eerst stand P (Parkeren) in te schakelen, kan de auto gaan rollen. U en anderen kunnen letsel oplopen. Omdat de motor van de auto mogelijk voorzien is van automatische stop/start, kan de motor uitgeschakeld lijken. Bij het loslaten van het rempedaal zal de motor echter weer starten.

Schakel de stand P (Park) in en draai het contact naar de stand LOCK/OFF (vergrendel/uit), voordat u de auto verlaat.

De auto is voorzien van een automatisch stop/start-systeem om de motor af te zetten en brandstof te besparen.

### Automatische stop/start

Wanneer de remmen bij stilstand van de auto worden bekrachtigd, slaat de motor mogelijk af. Bij stilstand kan de toerenteller AUTO STOP aangeven of kan het lampje Auto Stop op de instrumentengroep gaan branden. Zie *Toerenteller* ⇨ *131* en *Automatische stopmodus (Combi-instrument in uitgebreide uitvoering)* ⇨ *145*. Als het rempedaal wordt losgelaten of gaspedaal wordt ingetrapt, kan de motor weer worden gestart.

In de volgende gevallen wordt de auto-stop mogelijk gedeactiveerd:

- De vereiste minimale rijsnelheid is niet bereikt.
- De motor of transmissie is niet op de vereiste bedrijfstemperatuur.
- De buitentemperatuur ligt niet in het vereiste werkbereik, zoals bij een temperatuur tussen -10 °C (14 °F) en 50 °C (122 °F).

- De schakelhendel staat in een stand anders dan D (Drive).
- De accu werd recentelijk losgekoppeld.
- De accuspanning is gering.
- Het interieurcomfort heeft niet het vereiste niveau bereikt voor de actuele instellingen van klimaatregeling of ontwaseming. Zie *Automatisch klimaatregelsysteem (Vierdubbele zone)* ⇨ *178* of *Automatisch klimaatregelsysteem (Dubbele zone)* ⇨ *185*.
- De Auto Stop duurt langer dan twee minuten.

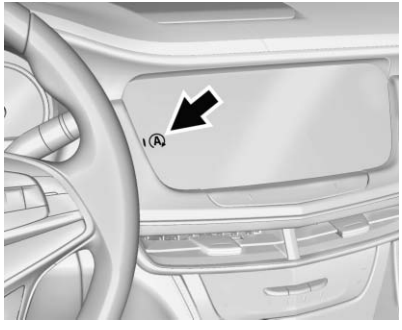

De automatische motorstop/-start is te deactiveren door Ⓐ op de middenconsole aan te raken. Het lampje naast de schakelaar gaat branden, wanneer het systeem actief is.

## RAP

Sommige boordaccessoires werken mogelijk ook na het uitschakelen van het contact.

De elektrisch bediende ruiten en het zonnedak, mits aanwezig, blijven nog maximaal 10 minuten lang werkzaam of totdat een deur wordt geopend.

Het Infotainmentsysteem blijft nog gedurende 10 minuten werken, totdat het bestuurdersportier wordt geopend of totdat het contact wordt uitgeschakeld en in ACC/ACCESSORY (acc/accessoire) wordt gezet.

## Schakelen naar parkeerstand

P (parkeren) inschakelen:

1. Houd het rempedaal ingetrapt en schakel de parkeerrem in.

   Zie *Elektrische parkeerrem* ⇨ *216*.

2. Beweeg de schakelhendel in de stand P (Parkeren) door de knop op de schakelhendel ingedrukt te houden en de schakelhendel helemaal in de richting van de voorkant van de auto te duwen.
3. Schakel het contact uit.
4. Neem de RKE-zender met u mee.

### Auto verlaten met draaiende motor

**⚠ Waarschuwing**

Het kan gevaarlijk zijn om een auto met draaiende motor te verlaten. Het kan oververhit raken en in brand vliegen.

Het is gevaarlijk om de auto te verlaten als de schakelhendel niet volledig in de stand P (Park) staat en de handrem niet stevig is aangetrokken. De auto kan dan wegrollen.

Verlaat daarom de auto niet als de motor draait. Als de motor nog draait, kan de auto plotseling gaan rijden. Voor u en anderen bestaat

(Vervolg)

**Waarschuwing (Vervolg)**

dan gevaar voor persoonlijk letsel. Om ervoor te zorgen dat de auto, ook op een tamelijk vlakke ondergrond, niet kan gaan rijden, moet u de handrem aantrekken en de schakelhendel naar stand P (Park) bewegen. Zie *Schakelen naar parkeerstand* ⇨ *208*.

Als u de auto moet verlaten terwijl de motor nog draait, moet de versnellingsbak in P (Parkeren) staan en de parkeerrem ingeschakeld zijn. Nadat u in stand P (Parkeren) hebt geschakeld, probeert u de keuzehendel uit deze stand te bewegen zonder eerst de knop op de keuzehendel in te drukken.

Als dit mogelijk is, is de schakelhendel niet volledig vergrendeld in stand P (Parkeren).

### Koppelvergrendeling

Koppelvergrendeling is wanneer het gewicht van de auto te veel kracht uitoefent op de parkeerpal in de versnellingsbak. Dit gebeurt wanneer op een heuvel wordt geparkeerd en de versnellingsbak niet correct in de stand P (Parkeren) wordt geschakeld en het vervolgens moeilijk is om uit de stand P (Parkeren) te schakelen. Om koppelvergrendeling te voorkomen, trekt u de parkeerrem aan en schakelt u vervolgens in de stand P (Parkeren). Voor de juiste handelwijze raadpleegt u "Schakelen naar stand Park" dat hiervoor staat beschreven.

Wanneer koppelvergrendeling optreedt, moet de auto door een andere auto de heuvel worden opgetrokken om de druk op de parkeerpal te verlagen, zodat u uit de stand P (Parkeren) kunt schakelen.

## Schakelen uit parkeerstand

Dit voertuig is uitgerust met een elektronisch ontgrendelsysteem van de schakelblokkering. De schakelontgrendeling is ontworpen om te voorkomen dat de schakelhefboom uit stand P (Parkeren) beweegt, tenzij het contact in aan staat en het rempedaal is ingetrapt.

De ontgrendeling van de schakelblokkering functioneert altijd, tenzij de accu niet geladen is of een lage spanning heeft (minder dan 9 volt).

Als de voertuigaccu niet geladen is of een lage spanning heeft, moet u proberen om de accu te laden of moet u startkabels gebruiken. Zie *Starten met hulpaccu* ⇨ *315*.

Om uit stand P (Parkeren) te schakelen:

1. Trap het rempedaal in.
2. De parkeerrem uitschakelt. Zie *Elektrische parkeerrem* ⇨ *216*.
3. Druk op de schakelhendelknop.
4. Beweeg de schakelhendel.

Wanneer niet uit de stand P (Parkeren) kan worden geschakeld:

1. Laat de schakelhendelknop volledig los.
2. Terwijl u het rempedaal ingedrukt houdt, drukt u de schakelhendelknop opnieuw in.
3. Beweeg de schakelhendel.

Wanneer de schakelhendel niet in de stand P (Parkeren) wil, raadpleegt u uw dealer of een professionele sleepdienst.

## Parkeren boven brandende objecten

**⚠ Waarschuwing**

Brandbare materialen kunnen in aanraking komen met hete uitlaatonderdelen en vervolgens in brand vliegen. Parkeer daarom niet boven papier, bladeren, droog gras of andere brandbare materialen.

## Verlengd parkeren

Het is beter om de auto niet met draaiende motor te parkeren. Wanneer de auto met draaiende motor wordt geparkeerd, dient u de juiste stappen te volgen om ervoor te zorgen dat de auto niet beweegt en er voldoende ventilatie is. Zie *Schakelen naar parkeerstand* ⇨ *208* en *motoruitlaat* ⇨ *210*.

Als de auto met draaiende motor geparkeerd blijft en de handzender (RKE) zich buiten de auto bevindt, dan wordt de auto na een uur uitgeschakeld. Als de auto met draaiende motor geparkeerd blijft en de RKE-handzender zich in de auto bevindt, dan wordt de auto na twee uur uitgeschakeld.

De timer wordt teruggezet wanneer uit P- (parkeren) wordt geschakeld terwijl de motor draait.

## Motoruitlaat

**⚠ Waarschuwing**

De uitlaatgassen bevatten koolmonoxide (CO) dat reukloos en onzichtbaar is. Blootstelling aan CO kan bewusteloosheid en zelfs de dood veroorzaken.

Uitlaatgassen kunnen de auto binnenkomen.

- De auto draait stationair op plaatsen met slechte ventilatie (parkeergarages, tunnels, diepe sneeuw die de luchtstroom langs het onderstel of de uitlaatpijpen kan blokkeren).
- De uitlaat ruikt of klinkt vreemd of anders.
- Het uitlaatsysteem lekt vanwege corrosie of beschadiging.
- Het uitlaatsysteem van de auto is gewijzigd, beschadigd of verkeerd gerepareerd.

(Vervolg)

**Waarschuwing (Vervolg)**

- Er zitten gaten of openingen in de carrosserie van de auto als gevolg van schade of naderhand aangebrachte wijzigingen die niet volledig zijn afgedicht.

Als ongebruikelijke dampen worden gedetecteerd of als wordt vermoed dat uitlaatgassen de auto binnenkomen:

- Rijd dan alleen met de ruiten helemaal open.
- Laat de auto onmiddellijk repareren.

Parkeer de auto nooit met draaiende motor in een afgesloten ruimte zoals een garage of een gebouw zonder goede ventilatie.

## Motor laten draaien wanneer auto is geparkeerd

Het is beter om de motor niet te laten draaien als de auto is geparkeerd.

Laat u de auto met een draaiende motor achter, volg dan de juiste procedure om te voorkomen dat het zich in beweging zet. Zie *Schakelen naar parkeerstand* ⇨ *208* en *motoruitlaat* ⇨ *210*.

# Automatische versnellingsbak

## Automatische transmissie

De schakelhendel kent verschillende standen.

**P :** In deze stand worden de aandrijfwielen vergrendeld. Gebruik P (parkeren) om de motor te starten, omdat de auto niet gemakkelijk kan bewegen.

**⚠ Waarschuwing**

Het is gevaarlijk om de auto te verlaten als de schakelhendel niet volledig in de stand P (Park) staat en de handrem niet stevig is aangetrokken. De auto kan dan wegrollen.

Verlaat daarom de auto niet als de motor draait. Als de motor nog draait, kan de auto plotseling gaan rijden. Voor u en anderen bestaat dan gevaar voor persoonlijk letsel. Om ervoor te zorgen dat de auto, ook op een tamelijk vlakke ondergrond, niet kan gaan rijden, moet u de handrem aantrekken en de schakelhendel naar stand P (Park) bewegen. Zie *Schakelen naar parkeerstand* ⇨ *208*.

Zorg ervoor dat de schakelhendel volledig in stand P (Parkeren) staat voordat u de motor start. De auto heeft een elektronisch ontgrendelsysteem van de schakelblokkering. Trap eerst het voetrempedaal volledig in en druk vervolgens de schakelhendelknop in voordat u vanuit stand P (parkeren) schakelt wanneer het contact aan is. Kunt u niet uit de stand P (parkeren) schakelen, verminder dan de druk op de keuzehendel en druk de keuzehendel volledig in de stand P (parkeren) terwijl u het rempedaal ingedrukt houdt. Druk vervolgens de schakelhendelknop in en beweeg de schakelhendel in een andere versnelling. Zie *Schakelen uit parkeerstand* ⇨ *209*.

**Voorzichtig**

De versnellingsbak kan beschadigd raken als naar R (Reverse, Achteruit) wordt geschakeld terwijl de auto vooruit rijdt. De reparatiekosten hiervoor worden niet gedekt door de autogarantie. Schakel pas naar R (Reverse, Achteruit) als de auto stilstaat.

**R :** Gebruik deze versnelling om achteruit te rijden.

Bij lage rijsnelheden kan de stand R (Achteruit) worden gebruikt om de auto heen en weer te laten schommelen om uit sneeuw, ijs of zand te komen zonder de versnellingsbak te beschadigen. Zie *Als de auto vast is komen te zitten* ⇨ *199*.

**N :** In deze stand is de motor niet gekoppeld met de wielen. Om de motor opnieuw te starten wanneer de auto al rijdt, gebruikt u alleen N (neutraal).

**⚠ Waarschuwing**

Het is gevaarlijk om naar een aandrijfversnelling te schakelen als de motor met hoog toerental draait. De auto kan dan vooruit schieten, tenzij u het rempedaal stevig hebt ingetrapt. U kunt dan de macht over het stuur verliezen en personen of obstakels raken. Schakel daarom niet naar een aandrijfversnelling als de motor met hoog toerental draait.

**Voorzichtig**

De versnellingsbak kan beschadigd raken als u uit P (Park) of N (Neutraal) schakelt terwijl de motor met hoog toerental draait. De reparatiekosten hiervoor worden niet gedekt door de autogarantie. Zorg ervoor dat de motor niet met een hoog toerental draait wanneer u schakelt.

**Voorzichtig**

Er kan een bericht Transmissie oververhit verschijnen als de automatische-transmissieolie te heet is. Als u in deze situatie doorrijdt, kan de auto beschadigd raken. Stop en laat de motor stationair draaien om de automatische--transmissieolie te laten afkoelen. Dit bericht verdwijnt wanneer de transmissieolie voldoende is afgekoeld.

**D :** Deze stand wordt gebruikt voor normale rijomstandigheden. Trap als u om in te halen meer vermogen nodig hebt het gaspedaal in.

Als de versnellingsbak bij gladde wegomstandigheden wordt teruggeschakeld, kan dit tot gevolg hebben dat het voertuig slipt. Zie "Slippen" onder *Beheersing kwijtraken* ⇨ *196*.

**M :** U gaat naar deze modus door de keuzehendel vanuit D (Drive) in M (Handgeschakelde modus) te schakelen. Met M (Handgeschakelde modus) kan de bestuurder de juiste versnellingen voor bij de omstandigheden inschakelen. U verlaat M (Handgeschakelde modus) door de keuzehendel weer in D (Drive) te zetten. Zie *Mechanische modus* ⇨ *214*.

**Voorzichtig**

Als u de banden laat spinnen of als u alleen het gaspedaal intrapt om de auto op een helling op zijn plek te houden, kan de versnellingsbak beschadigd raken. De reparatiekosten hiervoor worden niet gedekt

(Vervolg)

**Voorzichtig (Vervolg)**

door de voertuiggarantie. Laat als de auto vastgelopen is de banden niet doorslaan. Als u op een heuvel stopt, moet u de remmen gebruiken om de auto op zijn plek te houden.

In de Sportmodus bewaakt de auto uw rijstijl om bij detectie van sportief rijgedrag automatisch de Performance Shift-functies te activeren. Het systeem houdt lagere versnellingen aan om het motorremvermogen te vergroten en sneller te kunnen optrekken. Wanneer het systeem geen sportief rijgedrag meer detecteert, wordt het systeem uitgeschakeld en schakelt de auto weer op de normale wijze. Zie *Regeling bestuurdersmodus* ⇨ *220*.

# Mechanische modus

## Drukschakelknoppen

**Voorzichtig**

Wanneer u de drukschakelknoppen gebruikt terwijl met een hoog motortoerental wordt gereden zonder op te schakelen, kunt u de auto beschadigen. Schakel zo nodig steeds op naar een hogere versnelling wanneer u de drukschakelknoppen gebruikt.

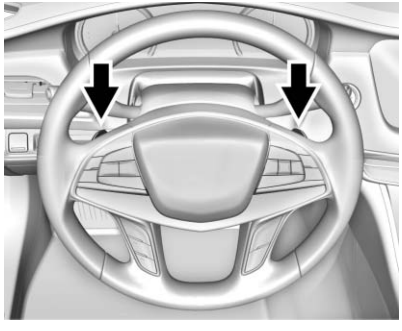

Auto's met drukschakelknoppen beschikken over knoppen op de achterkant van het stuurwiel waarmee de automatische versnellingsbak handbediend kan worden geschakeld.

Permanente drukschakelmodus inschakelen:

1. Duw de schakelhendel vanuit de rijstand (D) in de handmatige stand (M). Wanneer u in de drukschakelmodus bent, licht de M van het PRNDM-gedeelte van de instrumentengroep op en wordt de huidige versnelling weergegeven.
2. Tik de linkerknop naar de bestuurder om terug te schakelen en de rechterknop naar de bestuurder om op te schakelen. Houd de linker knop ingedrukt om de laagst mogelijke versnelling in te schakelen.
3. Sluit het systeem af door de keuzehendel weer in D (Drive) te zetten.

Als de keuzehendel in D (Drive) staat en de permanente drukschakelmodus uitgeschakeld is, kunt u met de drukschakelknoppen een tijdelijke handgeschakelde drukschakelmodus activeren om de versnellingsbak met de hand te schakelen. De auto gaat uit de tijdelijke drukschakelmodus nadat het gaspedaal gedurende zes seconden in dezelfde stand staat. Bij het uitrollen houdt de tijdelijke drukschakelmodus een versnelling langer aan zonder af te sluiten, om te kunnen remmen op de aandrijflijn. De tijdelijke drukschakelmodus kan ook worden gedeactiveerd door de rechter opschakeltoets kort vast te houden.

Wanneer u de drukschakelknoppen gebruikt, schakelt de auto steviger en sneller. U kunt dit gebruiken voor sportief rijden of tijdens het heuvelop of heuvelaf rijden, om langer in een versnelling te blijven of om terug te schakelen voor meer vermogen of remmen op de motor.

De versnellingsbak laat u alleen naar versnellingen schakelen die geschikt zijn voor de rijsnelheid en het motortoerental (1/min). De transmissie schakelt niet terug als het motortoerental in de naastlagere versnelling te

hoog of schakelt de naasthogere versnelling in wanneer het maximale motortoerental wordt bereikt.

Als het schakelen om een bepaalde reden wordt verhinderd, verschijnt het bericht SCHAKELING GEWEIGERD op de instrumentengroep.

Tijdens het vanuit stilstand optrekken bij sneeuw en ijzel wordt geadviseerd de tweede of derde versnelling in te schakelen. Met een hogere versnelling beschikt de auto over meer tractie op gladde ondergronden.

# Aandrijfsystemen

## Aandrijving op alle wielen

Auto's met deze functie sturen steeds motorvermogen naar alle vier wielen. Het werkt volledig automatisch en past zichzelf aan de wegomstandigheden aan.

# Remsysteem

## ABS-systeem

De auto is uitgerust met een antiblokkeersysteem (ABS). Dit is een geavanceerd elektronisch remsysteem dat voorkomt dat de wielen slippen tijdens het remmen.

Wanneer de auto begint te rijden, voert het ABS een zelfcontrole uit. Tijdens deze test kunt u een kort motor- of klikgeluid horen en kunt u merken dat het rempedaal een beetje beweegt. Dit is normaal.

Als er een probleem is met ABS, gaat het waarschuwingslampje branden. Zie *ABS-systeem, waarschuwingslampje* ⇨ *141*.

Als u op een nat wegdek rijdt en plotseling bruusk moet remmen en blijven remmen om een onverwacht

obstakel te vermijden, detecteert een computer dat de wielen vertragen. Als een van wielen bijna niet meer draait, bedient de computer de remmen op elk wiel afzonderlijk.

Zo nodig kan ABS de remdruk op elk wiel sneller veranderen dan de bestuurder dat zou kunnen doen. Dit kan u helpen om het obstakel te ontwijken, terwijl u hard remt.

Wanneer er geremd wordt, blijft de computer updates ontvangen over de wielsnelheid en regelt hij de remdruk navenant.

Let op: ABS verandert de tijd niet die nodig is om een voet op het rempedaal te zetten of het verkort de remafstand niet. Als u te dicht achter de auto komt die voor u rijdt, hebt u niet genoeg tijd om te remmen als deze auto plots vertraagt of stopt. Laat altijd genoeg ruimte om te kunnen stoppen, zelfs met ABS.

### ABS gebruiken

Ga niet pompend remmen. Houd het rempedaal gewoon stevig ingedrukt en laat ABS werken. U hoort dan de motor van de ABS-pomp en voelt de pulserende werking van het rempedaal. Dit is normaal.

### Remmen in noodgevallen

Met ABS kunt u tegelijkertijd sturen en remmen. In veel noodgevallen helpt sturen beter dan zelfs het beste remgedrag.

## Elektrische parkeerrem

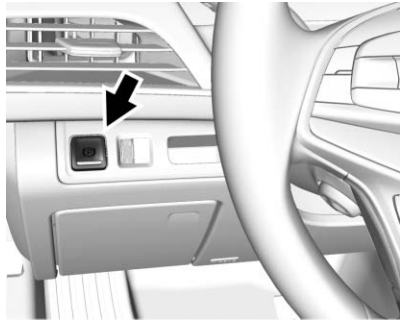

De auto is uitgerust met een elektrische handrem (EPB). U kunt de EPB altijd activeren, zelfs wanneer de ontsteking is uitgeschakeld. Vermijd meerdere activeringen van het EPB-systeem, wanneer de motor niet loopt om te voorkomen dat de accu leegraakt.

Het systeem heeft een Ⓟ lampje Elektrische handrem en een Ⓟ lampje Laat handrem nakijken. Zie *Elektrische parkeerrem, lampje* ⇨ *140* en *Onderhoud elektrische parkeerrem, lampje* ⇨ *141*.

Controleer voordat u uitstapt het lampje Ⓟ om er zeker van te zijn dat de handrem is aangetrokken.

### EPB aantrekken

Om de EPB in te schakelen:

1. Zorg dat de auto helemaal stilstaat.
2. Druk kort op de EPB-schakelaar.

Het lampje Ⓟ gaat knipperen om, zodra de EPB volledig is aangetrokken, te blijven branden. Als het lampje Ⓟ continu knippert, is de EPB slechts gedeeltelijk aangetrokken of vertoont de EPB een probleem. Er verschijnt een bericht op het DIC. Zet de EPB los en probeer deze opnieuw aan te zetten. Als het lampje niet gaat branden of blijft knipperen, moet uw

auto voor onderhoud naar de garage. Rij niet met de auto als het lampje (P) knippert. Raadpleeg de dealer. Zie *Elektrische parkeerrem, lampje* ⇨ *140*.

Als het lampje (P) brandt, druk dan op de EPB-schakelaar en houd deze vast. Blijf de schakelaar omhoog houden tot het lampje (P) blijft branden. Als het lampje (P) blijft branden, moet u uw dealer raadplegen.

Als u de EPB tijdens het rijden aanzet, wordt de auto zolang u de schakelaar indrukt afgeremd. Als u de schakelaar indrukt totdat de auto tot stilstand is gekomen, blijft de EPB aangezet.

In bepaalde situaties waarbij de auto stilstaat wordt de EPB mogelijk automatisch aangezet. Dit is normaal en gebeurt voor de periodieke controle op een goede werking van het EPB-systeem.

Als de EPB niet kan worden ingeschakeld, blokkeer dan de achterwielen om te voorkomen dat de auto gaat rollen.

### EPB loszetten

Om de EPB los te zetten:

1. Zet het contact aan of in ACC/ACCESSORY (acc/accessoire).
2. Trap het rempedaal in en houd hem ingetrapt.
3. Druk kort op de EPB-schakelaar.

De EPB is losgezet wanneer het lampje (P) uit is.

Als het lampje (P) brandt, lost u de EPB door de EPB-schakelaar ingedrukt te houden. Blijf de schakelaar omhoog houden tot het lampje (P) uit is. Als een van deze lampjes blijft branden na een poging de parkeerrem los te zetten, breng dan een bezoek aan de dealer.

**Voorzichtig**

Bij het rijden met aangetrokken handrem kan het remsysteem oververhit raken en voortijdige slijtage of schade aan onderdelen van het remsysteem veroorzaken.

(Vervolg)

**Voorzichtig (Vervolg)**

Controleer voor vertrek of de handrem geheel losgezet is en het remwaarschuwingslampje uit is.

### EPB automatisch loszetten

De EPB wordt automatisch uitgeschakeld wanneer de motor draait, een versnelling ingeschakeld is en er een poging wordt ondernomen om weg te rijden. Trek bij een aangetrokken EPB niet te snel op, zodat de remvoering langer meegaat.

## Remhulpsysteem

Deze auto is uitgerust met een remassistent die ontworpen is om de bestuurder te helpen stoppen of de snelheid van de auto in noodomstandigheden te vertragen. Deze functie gebruikt de hydraulische remregelmodule van het stabiliteitssysteem om het rembekrachtigingssysteem te helpen wanneer de bestuurder snel en krachtig op het rempedaal drukt in een poging om de auto snel te stoppen of te vertragen. De hydraulische regel-

module van het stabiliteitssysteem verhoogt de remdruk op elke hoek van de auto totdat de ABS geactiveerd wordt. Het is normaal dat het rempedaal lichtjes trilt of beweegt en de bestuurder moet, als de rijsituatie dat vereist, gewoon verder remmen. De remassistent wordt automatisch uitgezet wanneer u het rempedaal lost of als de druk op het rempedaal snel afneemt.

## Starthulp op helling (HSA)

De hellingrem (Hill Start Assist, HSA) kan automatisch inschakelen wanneer de auto op een heuvel wordt afgeremd en de automatische handrem op een helling (Automatic Vehicle Hold, AVH) niet ingeschakeld is. De functie dient om te voorkomen dat de auto tijdens het wegrijden voor- of achteruit kan rollen. Tijdens de overgang van het loslaten van het rempedaal naar gas geven om op een heuvel weg te rijden, behoudt HSA de remdruk om niet te rollen. HSA wordt niet ingeschakeld als de auto zich in een aandrijfversnelling bevindt met de neus naar beneden of als de auto met de neus naar boven staat en in R (Reverse, Achteruit).

## Automatisch tegenhouden auto (AVH)

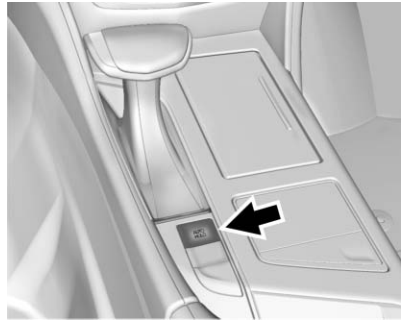

De automatische handrem op een helling (Automatic Vehicle Hold, AVH), mits aanwezig, kan worden ingeschakeld door op AUTO HOLD te drukken wanneer de veiligheidsgordel van de bestuurder is omgedaan, het bestuurdersportier gesloten is en de motor draait. Het AVH-lampje gaat branden.

Deze functie wordt actief wanneer de auto wordt afgeremd, opdat deze niet wegrolt. Na het loslaten van het rempedaal en vóór het intrappen van het gaspedaal gebruikt AVH remkracht om de auto op zijn plaats te houden. Daarbij kan de ABS-pompmotor gaan werken om remdruk op te bouwen om de auto zo nodig op zijn plaats te houden.

Als AVH de auto vasthoudt, wordt het AVH-lampje groen. Zodra AVH actief is, houdt het de auto gedurende een bepaalde periode vast en schakelt dan de handrem in. Terwijl AVH de auto vasthoudt, gaat de handrem werken als het bestuurdersportier wordt geopend of als de veiligheidsgordel van de bestuurder wordt losgemaakt. Zie *Lampje automatisch tegenhouden auto (AVH)* ⇨ *141*.

# Rijregelsystemen

## Tractieregeling/Elektronische stabiliteitsregeling (ESC)

### Werking van het systeem

De auto is uitgerust met een tractieregelsysteem (TCS) en met StabiliTrak, een elektronisch systeem voor stabiliteitsregeling. Deze systemen helpen de wielspin beperken en ondersteunen de bestuurder om de controle over de auto te handhaven, vooral als het wegdek glad is.

TCS treedt in werking na constatering dat een van de aangedreven wielen begint te slippen of tractie verliest. Wanneer dit gebeurt, remt TCS de spinnende wielen en vermindert motorvermogen om wielslip te beperken.

StabiliTrak wordt geactiveerd wanneer de auto een verschil detecteert tussen de weg die u van plan was te nemen en de richting die de auto in werkelijkheid uitrijdt. StabiliTrak past selectief remdruk toe op elk van de remmen van de auto om de bestuurder te helpen de auto op het gewenste pad te houden.

Als cruisecontrol in werking is en tractieregeling of StabiliTrak detecteren beginnende wielslip, schakelt cruisecontrol uit. Cruisecontrol kan dan weer worden aangezet zodra de rijomstandigheden dit toelaten.

Beide systemen gaan automatisch aan als de auto wordt gestart en wegrijdt. Deze systemen zijn mogelijk voel- of hoorbaar zodra deze ingrijpen of terwijl diagnosefuncties worden uitgevoerd. Dit is normaal en duidt niet op een probleem met de auto.

Het is raadzaam om beide systemen onder normale rijomstandigheden ingeschakeld te laten. Als de auto vast raakt in zand, modder, ijs of sneeuw moet TCS soms worden uitgeschakeld. Zie *Als de auto vast is komen te zitten* ⇨ *199* en “Systemen aan- en uitzetten”, verderop in dit hoofdstuk.

Het controlelampje voor beide systemen zit in de instrumentengroep. Dit lampje zal:

- Knipperen terwijl TCS de wielslip beperkt
- Knipperen terwijl StabiliTrak actief ingrijpt
- Gaan branden en aan blijven wanneer één van deze systemen niet werkt

Als een van beide systemen niet aan gaat of niet activeert, toont het Driver Information Center (DIC) een melding; gaat dan aan en blijft aan om erop te wijzen dat het systeem niet functioneert en de bestuurder niet ondersteunt bij de besturing van de auto. De auto blijft veilig om mee te rijden maar de bestuurder moet zijn rijstijl wel aanpassen.

Als aan gaat en blijft branden:

1. Breng de auto tot stilstand.
2. Zet de motor af en wacht 15 seconden.
3. Start de motor.
4. Rijd de auto.

Als aan gaat en blijft, heeft de auto meer tijd nodig om het probleem te diagnosticeren. Raadpleeg de dealer als het probleem aanhoudt.

## Systemen aan- en uitzetten

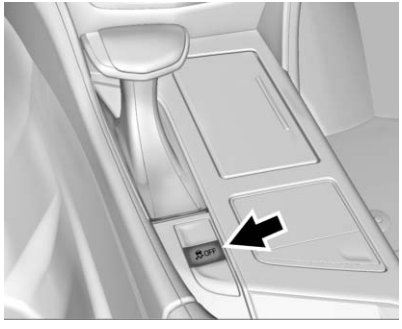

**Voorzichtig**

Rem niet herhaaldelijk of versnel niet te fel wanneer TCS uitstaat. Hierdoor kan de aandrijving van de auto beschadigd worden.

Om alleen TCS uit te schakelen, drukt u op en laat u deze weer los. Op de instrumentengroep gaat het lampje voor uitgeschakelde Traction Control branden en op het DIC verschijnt het bijbehorende bericht.

Om TCS weer aan te zetten, drukt u op en laat u deze weer los. Op de instrumentengroep dooft het lampje voor uitgeschakelde Traction Control.

Om zowel TCS als StabiliTrak uit te zetten, houdt u ingedrukt totdat het lampje Tractie uit en StabiliTrak OFF op de instrumentengroep gaat en blijft branden. De bijbehorende melding wordt getoond op het DIC.

Om TCS en StabiliTrak weer aan te zetten, drukt u op en laat u deze weer los. In de instrumentengroep doven de lampjes Traction Off (tractie uit) en StabiliTrak Off (StabiliTrak uit).

Het monteren van accessoires kan de prestaties van de auto beïnvloeden. Zie *Accessoires en aanpassingen* ⇨ *261*.

## Regeling bestuurdersmodus

De rijmodusregeling probeert de auto sportiever te laten rijden, meer comfort te leveren of in wisselende weers- of terreinomstandigheden hulp te bieden. Dit systeem wijzigt tegelijkertijd de softwarekalibratie van diverse subsystemen. Afhankelijk van het optiepakket, de beschikbare functies en de geselecteerde modus veranderen de kalibraties van de wielophanging, de stuurinrichting en de aandrijflijn om de gewenste moduseigenschappen te bewerkstelligen.

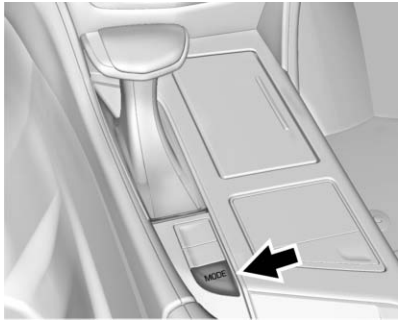


Druk op MODE (modus) om het modusmenu op de instrumentengroep te activeren. Bij de eerste druk op de knop ziet u de huidige modus. Bij steeds indrukken bladert u door de beschikbare modi. Kies een nieuwe instelling wanneer de rijomstandigheden veranderen. De volgende modi zijn beschikbaar:

## Tour-modus

Gebruikt in normaal stads- en snelwegverkeer voor een soepele, comfortabele rit.

Als de auto met AWD is uitgerust, zorgt de Tour-modus tussen de Sport- en Sneeuw/ijs-modus voor een meer uitgebalanceerd gevoel.

## Sport-modus

Te gebruiken waar wegomstandigheden of persoonlijke voorkeuren een meer beheerst rijgedrag vereisen.

Bij deze optie licht het verklikkerlichtje Sportmodus op de instrumentengroep op.

De versnellingsbak houdt een bepaalde versnelling mogelijk langer aan dan in de normale rijmodus, dit gebaseerd op de remwerking, de gekozen gasklepstand en de dwarsversnelling van de auto. Zie *Automatische transmissie* ⇨ *211*. De besturing, inclusief Actieve besturing achter (mits aanwezig), schakelt over op een nauwkeuriger bediening.

Als de auto is uitgerust met AWD, levert de Sportmodus meer koppel op de achterwielen.

## Snow/Ice-modus

Te gebruiken, wanneer er bij een glad wegdek meer tractie nodig is. De Sneeuw/ijs-modus gebruikt een ander koppelcurve voor het gaspedaal, zodat een optimale tractie op een gladde ondergrond wordt verkregen.

Bij deze optie licht het verklikkerlichtje Sneeuw/ijs-modus op de instrumentengroep op.

Deze modus niet gebruiken, wanneer de auto in zand, modder, ijs, sneeuw of grind is vastgeraakt. Als de auto vastraakt, zie *Als de auto vast is komen te zitten* ⇨ *199*.

Als de auto is uitgerust met AWD, levert de Sneeuw/ijs-modus meer koppel op de voorwielen.

# Cruisecontrol

## Cruisecontrole

**⚠ Waarschuwing**

Cruisecontrol kan gevaarlijk zijn op plaatsen waar u niet veilig met eenzelfde snelheid kunt rijden. Gebruik cruise control niet op bochtige wegen of in druk verkeer.

Cruise control kan gevaarlijk zijn op gladde wegen. Op gladde wegen kunnen snelle tractieveranderingen de wielen overmatig doen slippen en kunt u controle verliezen. Gebruik geen cruisecontrole op gladde wegen.

Met cruisecontrol kunt u een snelheid van ongeveer 40 km/h (25 mph) of hoger aanhouden zonder dat u uw voet op het gaspedaal moet houden. Cruisecontrol werkt niet met snelheden lager dan 40 km/h (25 mph).

Als de tractieregeling/elektronische stabiliteitsregeling begint met het beperken van de mate van wielslip terwijl u cruise control gebruikt, wordt de cruise control automatisch uitgezet. Zie *Tractieregeling/Elektronische stabiliteitsregeling (ESC)* ⇨ *219*. Wanneer er bij een geactiveerde cruisecontrol wordt gewaarschuwd voor een aanrijding, wordt de cruisecontrol uitgeschakeld. Zie *Afstandsregeling (FCA)* ⇨ *241*. Wanneer de wegomstandigheden toelaten dat cruise control veilig kan worden gebruikt, kunt u de functie opnieuw aanzetten.

Cruise control wordt uitgeschakeld wanneer TCS of StabiliTrak uitgeschakeld is.

Als er wordt geremd, wordt cruisecontrol uitgeschakeld.

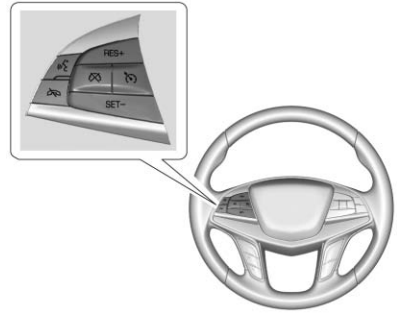


**:** Druk hierop om het systeem in en uit te schakelen. Er verschijnt een wit lampje in de instrumentengroep wanneer de cruisecontrol is ingeschakeld.

**RES+ :** Als in het geheugen een rijsnelheid is opgeslagen, druk de knop dan kort in om deze snelheid te hervatten of houd de knop ingedrukt om te accelereren. Gebruik deze knop om de rijsnelheid te verhogen als cruise control al ingeschakeld is. Om de snelheid met 1 km/h (1 mph) te verhogen drukt u RES+ tot aan de eerste stand. Om de snelheid te

verhogen tot de volgende 5 km/h (5 mph) op de snelheidsmeter, drukt RES + tot aan de tweede stand.

**SET- :** Druk kort in om de rijsnelheid in te stellen en cruisecontrol te activeren. Gebruik deze knop om de rijsnelheid te verlagen als cruise control al ingeschakeld is. Om de snelheid met 1 km/h (1 mph) te verlagen drukt u SET- tot aan de eerste stand. Om de snelheid te verlagen tot de volgende 5 km/h (5 mph) op de snelheidsmeter, drukt u SET- tot aan de tweede stand.

**:** Indrukken om cruisecontrol uit te schakelen zonder de ingestelde snelheid uit het geheugen te wissen.

De snelheid kan op de snelheidsmeter in Engelse of metrieke eenheden worden weergegeven. Zie *Dashboard (Basisniveau)* ⇨ *125* of *Dashboard (Uitgebreide uitvoering)* ⇨ *128*. De gebruikte stapwaarde hangt af van de gehanteerde eenheden.

### Cruisecontrol instellen

Als aanstaat terwijl het systeem niet gebruikt wordt, kan SET- of RES+ per ongeluk worden ingedrukt en wordt de cruisecontrol actief terwijl u dat niet wilt. Zorg dat de knop uit is wanneer u de cruisecontrol niet gebruikt.

1. Druk op .
2. Versnel tot de gewenste snelheid.
3. Druk kort op SET-. De gewenste ingestelde snelheid wordt kort op de instrumentengroep getoond.
4. Haal uw voet van het gaspedaal.

Wanneer de cruisecontrol op de gewenste snelheid ingesteld is, brandt er een groen cruisecontrol-lampje op de instrumentengroep en verschijnt er op het head-updisplay (indien aanwezig) het bericht dat de snelheid van de cruisecontrol is ingesteld.

### Een ingestelde snelheid opnieuw instellen

Als cruisecontrol op een gewenste snelheid is ingesteld en u daarna remt of op de knop drukt, wordt cruise-control uitgeschakeld zonder de ingestelde snelheid uit het geheugen te wissen.

Druk zodra de auto met 40 km/h (25 mph) of meer rijdt kort op RES+. De auto hervat de eerder ingestelde snelheid.

### Snelheid verhogen terwijl u cruise-control gebruikt

Voer een van de volgende stappen uit:

- Houd RES+ ingedrukt totdat de gewenste snelheid bereikt is en laat deze los.
- Om de rijsnelheid in kleine stappen te verhogen drukt u RES+ kort tot aan de eerste stand. Bij elke druk op de knop rijdt de auto ongeveer 1 km/h (1 mph) sneller.
- Om de rijsnelheid in grotere stappen te verhogen drukt u RES+ kort tot aan de tweede stand. Elke keer dat u de knop indrukt, neemt de snelheid toe tot de volgende 5 km/h (5 mph) op de snelheids-meter.

### Snelheid verlagen terwijl u cruisecontrol gebruikt

Voer een van de volgende stappen uit:

- Houd SET- ingedrukt totdat de gewenste lagere snelheid bereikt is en laat deze los.
- Om de rijsnelheid in kleine stappen te verlagen drukt u SET- kort tot aan de eerste stand. Bij elke druk op de knop rijdt de auto ongeveer 1 km/h (1 mph) langzamer.
- Om de rijsnelheid in grotere stappen te verlagen drukt u SET- kort tot aan de tweede stand. Elke keer dat u de knop indrukt, neemt de snelheid af tot de volgende 5 km/h (5 mph) op de snelheidsmeter.

De cruisecontrol kan de auto automatisch remmen om de snelheid te verlagen.

### Een andere auto inhalen wanneer u cruisecontrol gebruikt

Gebruik het gaspedaal om de snelheid van de auto te verhogen. Wanneer u uw voet van het gaspedaal wegneemt, vertraagt de auto tot de eerder ingestelde cruise-snelheid.

Als u tijdens het bedienen van het gaspedaal om de cruise control te annuleren of direct na het loslaten van het pedaal SET- kort indrukt, wordt de huidige rijsnelheid ingesteld als cruise-snelheid.

### Cruisecontrol gebruiken op hellingen

Of de cruisecontrol goed zal werken, hangt af van de snelheid van de auto en van hoe steil de hellingen zijn. Wanneer u steile hellingen oprijdt, moet u mogelijk het gaspedaal indrukken om de snelheid van de auto te behouden. Bij het bergaf rijden kan de cruisecontrol automatisch remmen om de snelheid te verlagen. Eventueel moet u bijremmen of naar een lagere versnelling terugschakelen om uw snelheid laag te houden. Als het rempedaal wordt ingetrapt, schakelt de cruisecontrol uit.

### Cruisecontrol beëindigen

Er zijn vier manieren om cruisecontrol te beëindigen:

- Druk lichtjes op het rempedaal.
- Druk op .
- Schakel de versnellingsbak naar de stand N (Neutraal).
- Druk op .

### Snelheidsgeheugen wissen

De ingestelde snelheid wordt uit het cruisecontrol-geheugen gewist, wanneer u op  drukt of als u het contact uitgeschakeld.

## Instelbare cruise control

Indien voorzien van adaptieve cruisecontrol (ACC) is de ingestelde cruisesnelheid en de volgafstand te selecteren. Lees dit volledige hoofdstuk voordat u dit systeem gebruikt. ACC gebruik een camera en radarsensoren voor detectie van andere voertuigen. Zie *Verklaring van Conformiteit* ⇨ *347*. De volgafstand is de volgtijd (of afstand) tussen uw auto en een directe

voorligger. Als er geen auto op uw traject wordt gedetecteerd, werkt ACC als een gewone cruisecontrol.

Bij detectie van een voertuig op uw traject kan ACC voor het aanhouden van de geselecteerde volgafstand accelereren of iets afremmen. Trap op de rem om ACC te deactiveren. Als de tractieregeling (TCS) of elektrische stabiliteitsregeling StabiliTrak wordt geactiveerd bij een actieve ACC, wordt ACC mogelijk automatisch uitgeschakeld. Zie *Tractieregeling/Elektronische stabiliteitsregeling (ESC)* ⇨ *219*. Wanneer de wegomstandigheden een veilig gebruik van ACC toelaten, kan de ACC weer worden ingeschakeld. ACC wordt niet geactiveerd, als TCS of de elektronische stabiliteitsregeling (StabiliTrak) worden uitgeschakeld.

**⚠ Waarschuwing**

ACC kan de auto maar iets afremmen en heeft wellicht onvoldoende tijd voor het zodanig afremmen van de auto dat een botsing met uw voorligger wordt

(Vervolg)

**Waarschuwing (Vervolg)**

vermeden. Dit kan gebeuren wanneer voorliggers plotseling vertragen of stoppen of op uw rijstrook komen. Zie ook "Bestuurder waarschuwen" in dit hoofdstuk. Onderweg is uw volledige aandacht vereist en moet u gereed zijn voor handelend optreden en het intrappen van het rempedaal. Zie *Defensief rijden* ⇨ *194*.

**⚠ Waarschuwing**

ACC kan geen kinderen, voetgangers, dieren of andere obstakels detecteren en er evenmin voor remmen.

Gebruik ACC niet in de volgende gevallen:

- Op kronkelende en heuvelachtige wegen of wanneer de sensoren door sneeuw, ijs of

(Vervolg)

**Waarschuwing (Vervolg)**

vuil zijn afgedekt. Het systeem detecteert een voorligger mogelijk niet. Houd de gehele voorkant van de auto schoon.

- Bij een beperkt zicht zoals bij mist, regen of sneeuwval. Er gelden in dergelijke omstandigheden beperkingen voor de werking van ACC.
- Op gladde wegen waarop snelle tractieveranderingen de wielen overmatig doen slippen.

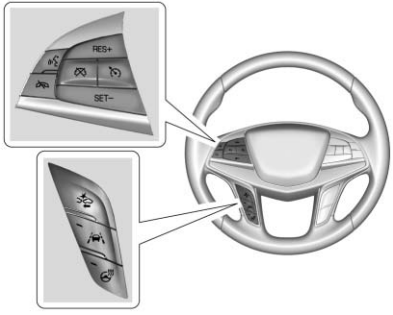


: Druk hierop om het systeem in of uit te schakelen. Een lampje op de instrumentengroep wordt wit wanneer ACC wordt ingeschakeld.

**RES+ :** Druk er kort op bij een reeds geactiveerde ACC om de eerder ingestelde snelheid te hervatten of om sneller te rijden. Om de snelheid met 1 km/h (1 mph) te verhogen drukt u RES+ tot aan de eerste stand. Om de snelheid te verhogen tot de volgende 5 km/h (5 mph) op de snelheidsmeter, drukt RES+ tot aan de tweede stand.

**SET- :** Druk er kort op bij een reeds geactiveerde ACC om de snelheid in te stellen en ACC te activeren of om langzamer te rijden. Om de snelheid met 1 km/h (1 mph) te verlagen drukt u SET- tot aan de eerste stand. Om de snelheid te verlagen tot de volgende 5 km/h (5 mph) op de snelheidsmeter, drukt u SET- tot aan de tweede stand.

**:** Indrukken om ACC uit te schakelen zonder de ingestelde snelheid te wissen.

**:** Indrukken om een volgende tijdsruimte (of afstand) van de ACC te selecteren voor Far, Medium of Near (Ver, Normaal of Dichtbij).

De snelheid kan op de snelheidsmeter in Engelse of metrieke eenheden worden weergegeven. Zie *Dashboard (Basisniveau)* ⇨ *125* of *Dashboard (Uitgebreide uitvoering)* ⇨ *128*. De gebruikte stapwaarde hangt af van de gehanteerde eenheden.

## Schakelen tussen ACC en de standaard-cruisecontrol

Druk op en houd deze knop ingedrukt om te schakelen tussen ACC en de standaard-cruisecontrol. Er verschijnt een bericht op het Driver Information Center (DIC). Zie *Auto, berichten* ⇨ *153*.

ACC-lampje

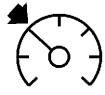

Lampje standaard-cruise-control

Bij inschakeling van ACC gaat een groen ACC-lampje branden op de instrumentengroep en verschijnt de actuele volgtijd. Bij inschakeling van de standaard-cruisecontrol gaat een groen -lampje branden op de instrumentengroep, maar de volgtijd verschijnt niet.

Bij inschakeling van de auto neemt de cruisecontrol weer de stand in die werd gebruikt toen de auto werd uitgeschakeld.

**⚠ Waarschuwing**

Controleer altijd het cruisecontrol-lampje op de instrumentengroep om na te gaan in welke modus de

(Vervolg)

**Waarschuwing (Vervolg)**

cruisecontrol staat alvorens het systeem te gebruiken. Als ACC niet actief is, remt de auto niet automatisch voor andere voertuigen, wat tot ongelukken kan leiden als de remmen niet handmatig worden bediend. Daarbij kunnen u en anderen ernstig of dodelijk letsel oplopen.

### Adaptieve cruisecontrol instellen

Als aanstaat terwijl het systeem niet gebruikt wordt, kan het systeem bediend worden waarbij ACC onbedoeld geactiveerd kan worden.

Zorg dat de knop uit is wanneer u de cruisecontrol niet gebruikt.

Kies de gewenste snelheid voor ACC. Dit is de rijsnelheid wanneer er geen voertuig wordt gedetecteerd op het traject van de auto.

Tijdens het rijden wordt ACC niet geactiveerd bij een snelheid lager dan 25 km/h (15 mph), hoewel het systeem bij lagere snelheden weer kan worden hervat.

U stelt ACC als volgt in tijdens het rijden:

1. Druk op .
2. Versnel tot de gewenste snelheid.
3. Druk kort op SET–.
4. Haal uw voet van het gaspedaal.

Na het instellen van ACC kan deze de auto onmiddellijk afremmen als de gemeten afstand tot een voorligger onvoldoende is.

ACC is ook in te stellen wanneer de auto stilstaat en ACC is ingeschakeld en het rempedaal wordt bediend.

Het ACC-lampje brandt op de instrumentengroep en het HUD-display (Head-Up Display), mits aanwezig. Bij uitschakeling van ACC brandt het lampje wit. Bij inschakeling van ACC brandt het lampje groen.

Houd bij het selecteren van de instelsnelheid rekening met maximumsnelheden, snelheden van het omringende verkeer en de weersomstandigheden.

### Een ingestelde snelheid opnieuw instellen

Als ACC op een gewenste snelheid is ingesteld en u daarna remt, wordt ACC gedeactiveerd zonder dat de ingestelde snelheid uit het geheugen wordt gewist.

Druk kort op RES+ om de ACC weer te gebruiken.

- Als de auto rijdt, hervat het systeem de eerder ingestelde snelheid.
- Als de auto door bediening van het rempedaal tot stilstand is gebracht, moet u op RES+ drukken en het rempedaal loslaten. ACC houdt de auto stil tot u RES+ indrukt of het gaspedaal bedient.

Op de instrumentengroep verschijnen een groen ACC-lampje en de ingestelde snelheid. Het voorligger-lampje knippert mogelijk als er een rijdende voorligger is gedetecteerd. Zie "Een voertuig naderen en volgen" verderop in dit hoofdstuk.

Zodra ACC is hervat en er geen voorligger wordt gedetecteerd of als de voorligger verder verwijderd is dan de gekozen volgtijd of als de auto uit een scherpe bocht komt, wordt de rijsnelheid verhoogd tot de ingestelde snelheid.

### Snelheid verhogen terwijl ACC is ingesteld op een bepaalde snelheid

Voer een van de volgende stappen uit:

- Gebruik het gaspedaal om een hogere snelheid te bereiken. Druk op SET– en laat het gaspedaal los. De auto rijdt nu met de hogere snelheid.

  Bij het intrappen van het gaspedaal remt ACC niet af omdat deze wordt genegeerd. Op het Driver Information Center (DIC) en HUD verschijnt een waarschuwingsbericht. Zie *Auto, berichten* ⇨ *153*.

- Houd RES+ ingedrukt totdat de ingestelde snelheid bereikt is en laat de knop weer los.
- Om de snelheid in kleine stapjes te verhogen drukt u RES+ tot aan de eerste aanslag omhoog. Bij elke druk op de knop rijdt de auto 1 km/h (1 mph) sneller.
- Om de snelheid in grotere stappen te verhogen drukt u RES+ tot aan de tweede aanslag omhoog. Elke keer dat u de knop indrukt, neemt de snelheid toe tot de volgende 5 km/h (5 mph) op de snelheidsmeter.

De ingestelde snelheid is ook te verhogen, wanneer de auto stilstaat.

- Als de auto stilstaat en u het rempedaal bedient, kunt u op RES + drukken tot de in te stellen snelheid wordt getoond.
- Als ACC de auto staande houdt en er een directe voorligger wordt gedetecteerd, dan kunt u met het indrukken van RES+ de ingestelde snelheid verhogen. Bij het indrukken van RES+ wanneer er niet langer een directe voorligger is wordt ACC hervat.

### De snelheid verlagen terwijl ACC is ingesteld op een bepaalde snelheid

Voer een van de volgende stappen uit:

- Gebruik het rempedaal om een lagere snelheid te bereiken. Laat het rempedaal los en druk op SET– . De auto rijdt nu met de lagere snelheid.
- Houd SET– ingedrukt totdat de gewenste lagere snelheid bereikt is en laat deze los.
- Om de snelheid in kleinere stapjes te verlagen drukt u SET- tot aan de eerste aanslag omhoog. Bij elke druk op de knop rijdt de auto ongeveer 1 km/h (1 mph) langzamer.
- Om de snelheid in grotere stappen te verlagen drukt u SET- tot aan de tweede aanslag omhoog. Elke keer dat u de knop indrukt, neemt de snelheid af tot de volgende 5 km/h (5 mph) op de snelheidsmeter.

- Om bij een stilstaande auto de snelheid te verlagen kunt u op SET- drukken tot de in te stellen snelheid wordt getoond.

### Volgafstand selecteren

Wanneer er een langzamere voorligger wordt waargenomen binnen de geselecteerde volgafstand, past ACC de rijsnelheid aan en probeert deze de geselecteerde volgafstand aan te houden.

Druk op het stuurwiel op om de volgafstand aan te passen. Bij elke druk op de afstandsknop wordt de volgende van drie instellingen actief: Ver, Gewoon of Dichtbij.

Na het indrukken verschijnt de huidige afstandsinstelling kort op de instrumentengroep en het HUD. De afstandsinstelling wordt gehandhaafd tot u deze wijzigt.

Aangezien elke afstandsinstelling aan een volgtijd (Ver, Gewoon of Dichtbij) gerelateerd is, varieert de volgafstand met de rijsnelheid. Hoe sneller de auto rijdt, hoe meer afstand uw auto tot een waargenomen voorligger aanhoudt. Houd rekening met het verkeer en de weersomstandigheden wanneer u de volgafstand selecteert. De afstanden die kunnen worden geselecteerd, zijn niet allemaal geschikt voor elke bestuurder en elke rijsituatie.

Bij het veranderen van de afstandsinstelling verandert automatisch de gevoeligheid (Ver, Gewoon of Dichtbij) voor de waarschuwingstijd van de functie Frontaanrijdingswaarschuwing. Zie *Afstandsregeling (FCA)* ⇨ *241*.

### Bestuurder waarschuwen

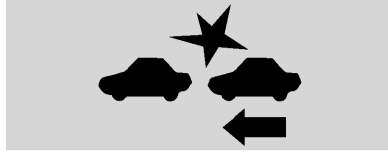

Bij activering van de ACC moet u mogelijk zelf actief ingrijpen, als blijkt dat de ACC onvoldoende kan remmen omdat u een voorligger te snel nadert.

In dat geval knippert het waarschuwingssymbool voor een aanrijding op het HUD op de voorruit. Er komen ofwel acht geluidssignalen van voren of beide zijden van de Safety Alert Seat trillen vijfmaal. Zie "Aanrijdings-/ Detectiesystemen" onder *Personalisering voertuig* ⇨ *154*.

Zie *Defensief rijden* ⇨ *194*.

### Een auto naderen en volgen

Het voorliggerlampje zit op de instrumentengroep en het HUD. Het lampje verschijnt alleen als er op het traject van uw auto een voorligger wordt gedetecteerd.

Als dit lampje niet verschijnt, zal ACC niet op directe voorliggers reageren en niet afremmen.

ACC vertraagt de auto automatisch en past de rijsnelheid aan op het volgen van de voorligger met de geselecteerde volgafstand. De rijsnelheid wordt verhoogd of verlaagd om uw voorligger te volgen, maar is niet hoger dan de ingestelde snelheid. Zo nodig remt het

systeem de auto iets af. Bij een actief remsysteem gaan de remlichten branden. Het automatisch kan anders aanvoelen of klinken dan bij het handmatig activeren van het remsysteem. Dit is normaal.

### Stilstaande of zeer langzaam bewegende objecten

**⚠ Waarschuwing**

ACC zal gestopte of langzaam rijdende voorliggers wellicht niet detecteren en zal dan niet afremmen. Zo remt het systeem wellicht niet af voor een auto die het nooit in beweging heeft waargenomen. Dit kan gebeuren bij langzaam rijdend en stilstaand verkeer of wanneer er een voorligger plotseling op uw rijbaan komt. Uw auto stopt wellicht niet en kan een botsing veroorzaken. Gebruik ACC met het nodige voorbehoud. Onderweg is uw volledige aandacht vereist en moet u gereed zijn voor handelend optreden en het intrappen van het rempedaal.

### ACC schakelt automatisch uit

In de volgende gevallen schakelt ACC mogelijk automatisch uit en moet u zelf het rempedaal bedienen om af te remmen:

- De sensoren zijn geblokkeerd.
- De Traction Control of de elektronische stabiliteitsregeling is geactiveerd of uitgeschakeld.
- Verkeer of andere voorwerpen worden niet waargenomen.
- Het systeem vertoont een storing.

Het ACC-lampje wordt wit wanneer ACC niet meer actief is.

In sommige situaties kunt u wanneer ACC niet werkt de standaard-cruisecontrol gebruiken. Zie "Schakelen tussen ACC en de standaard-cruisecontrol" eerder in dit hoofdstuk. Beoordeel altijd eerst de verkeerssituatie voordat u een van de cruisecontrolsystemen gebruikt.

### Melding voor herinschakelen ACC

ACC houdt een volgafstand tot een gedetecteerde voorligger aan en remt uw auto tot stilstand af achter die auto.

Als de stilstaande voorligger weggereden is en ACC niet is hervat, knippert het voorliggerlampje ten teken dat u alvorens door te rijden het verkeer vóór u moet controleren. Ook pulseren de linker- en rechterzijde van de veiligheidswaarschuwingsstoel driemaal of klinken er drie pieptonen. Zie "Soort waarschuwing" en "Vertrekmelding adaptieve cruise" in "Bots-/detectiesystemen" onder *Personalisering voertuig* ⇨ *154*.

Wanneer de voorligger wegrijdt, werkt ACC weer automatisch als de stop kort was. Druk zo nodig op RES+ of trap het gaspedaal in om ACC te hervatten. Na een stop van meer dan twee minuten of als het bestuurdersportier wordt geopend en de veiligheidsgordel bestuurder is losgenomen, activeert de ACC automatisch de elektrische handrem (EPB) om de auto vast te houden. Het statuslampje van de EPB gaat branden. Zie *Elektrische parkeerrem* ⇨ *216*. Trap het gaspedaal in om de EPB los te zetten.

Er verschijnt mogelijk een bericht op het DIC om alvorens uit te stappen stand P (parkeerstand) in te schakelen. Zie *Auto, berichten* ⇨ *153*.

**⚠ Waarschuwing**

Als ACC de auto tot stilstand heeft gebracht en als ACC gedeactiveerd, uitgeschakeld of geannuleerd is, wordt de auto niet meer tegengehouden. De auto kan dan bewegen. Wees wanneer ACC de auto tegenhoudt altijd paraat om zelf het rempedaal in te trappen.

**⚠ Waarschuwing**

Het achterlaten van de auto zonder deze op P (Park) te zetten kan gevaarlijk zijn. Stap niet uit terwijl de auto door ACC wordt tegengehouden. Zet de auto altijd op P (Park) en schakel het contact uit voordat u uitstapt.

### ACC negeren

Als u het gaspedaal bij actieve ACC gebruikt, wordt het ACC-lampje op de instrumentengroep en op het HUD (mits aanwezig) blauw om aan te geven dat het systeem niet automatisch zal remmen. ACC gaat weer werken wanneer het gaspedaal niet wordt ingetrapt.

**⚠ Waarschuwing**

Als uw voet op het gaspedaal rust, activeert ACC niet automatisch de remmen. U kunt op een voorligger botsen.

### Bochten in de weg

**⚠ Waarschuwing**

In bochten detecteert ACC wellicht een directe voorligger niet. U kunt verward raken als de auto optrekt tot de ingestelde snelheid, met name bij het volgen van een uit- of invoegend voertuig. U kunt de macht over het stuur verliezen of een botsing veroorzaken. Gebruik ACC niet op een op- of afrit. Wees altijd paraat om zo nodig de remmen te gebruiken.

**⚠ Waarschuwing**

In bochten kan ACC op een voertuig op een andere rijstrook reageren of niet op tijd op een directe voorligger reageren. U kunt op een voorligger botsen of de macht over het stuur verliezen. Let in bochten extra op en wees paraat om zo nodig af te remmen. Selecteer een gepaste snelheid voor het rijden in bochten.

In een scherpe bocht kan ACC anders werken. Bij een te scherpe bocht kan het de rijsnelheid verlagen.

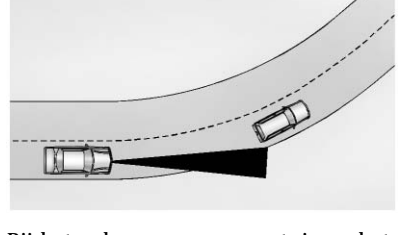

Bij het volgen van een voertuig en het aansnijden van een bocht detecteert ACC de voorligger wellicht niet en kan

de auto tot de ingestelde snelheid accelereren. Wanneer dit gebeurt, verschijnt het voorliggerlampje niet.

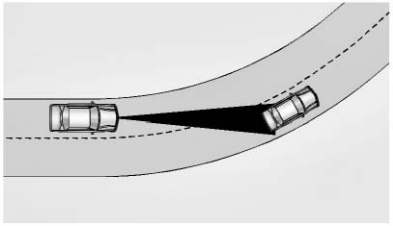

ACC kan een voertuig op een andere rijbaan detecteren en de remmen activeren.

ACC kan soms naar blijkt onnodig waarschuwen en/of afremmen. Het kan bij het aansnijden of uitkomen van een bocht reageren op voertuigen op andere rijstroken, borden, vangrails en andere stilstaande objecten. Dit is een normale werking. De auto heeft geen onderhoud nodig.

### Wisselen van rijbaan door andere voertuigen

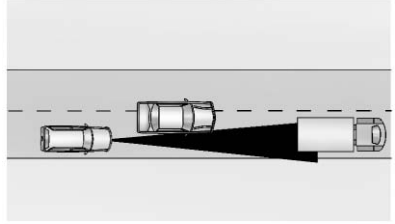

ACC detecteert geen voorligger totdat deze zich volledig op dezelfde rijbaan bevindt. Wellicht moet u het rempedaal intrappen.

### ACC niet op heuvels en bij het trekken van een aanhanger gebruiken

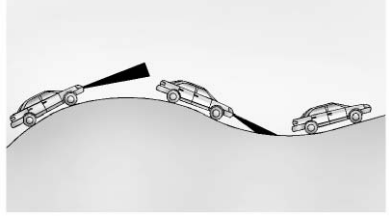

Gebruik ACC niet bij ritten op steile heuvels of tijdens het trekken van een aanhanger. Zie *Algemene informatie over slepen* ⇨ *258* voor het trekgewicht. Bij ritten op steile heuvels detecteert ACC een voertuig op dezelfde rijbaan niet. Op steile heuvels moet de bestuurder vaak weer zelf optrekken en remmen, in het bijzonder bij het trekken van een aanhanger. Als u remt, werkt de ACC niet meer.

### ACC uitschakelen

Er zijn drie manieren om ACC te deactiveren:

- Druk lichtjes op het rempedaal.
- Druk op .
- Druk op .

### Snelheidsgeheugen wissen

De ingestelde snelheid wordt uit het ACC-geheugen gewist, wanneer u op  drukt of als u het contact uitschakelt.

### Sensorsysteem reinigen

De camerasensor aan de achterkant van de achteruitkijkspiegel bij de voorruit en de radarsensoren aan de

voorkant van de auto kunnen door sneeuw, ijs, vuil of modder worden bedekt. Reinig deze gebieden goed, zodat ACC goed werkt.

Als ACC niet werkt, werkt mogelijk de standaard-cruisecontrol. Zie "Schakelen tussen ACC en de standaard-cruisecontrol" eerder in dit hoofdstuk. Beoordeel altijd eerst de verkeerssituatie voordat u een van de cruisecontrolsystemen gebruikt.

Zie “De auto schoonmaken” onder *Onderhoud buitenzijde* ⇨ *321* voor reinigingsinstructies.

Ook bij sneeuw, zware regenval of opspattend water kan het systeem minder goed werken.

# Bestuurdersondersteuningssystemen

## Systemen voor bestuurdersondersteuning

De auto is mogelijk uitgerust met systemen die onderling samenwerken om botsingen geheel te voorkomen of de schade te beperken als een botsing tijdens het voor- en achteruitrijden en parkeren onvermijdelijk is. Neem dit hoofdstuk helemaal door voordat u deze systemen gebruikt.

**⚠ Waarschuwing**

Vertrouw niet blindelings op de bestuurdersondersteuningssystemen. De systemen ontslaan u niet van uw plicht om altijd oplettend en veilig te blijven rijden. Het is mogelijk dat u de alarm- of waarschuwingssignalen van de systemen niet hoort of voelt. Als u tijdens het rijden niet de nodige voorzichtigheid in acht neemt, kan

(Vervolg)

**Waarschuwing (Vervolg)**

dit lichamelijk of dodelijk letsel of schade aan de auto tot gevolg hebben. Zie *Defensief rijden* ⇨ *194*.

De systemen zijn in tal van omstandigheden niet in staat:

- kinderen, voetgangers, fietsers of huisdieren te detecteren;
- voertuigen of obstakels buiten het detectiegebied van het systeem te registreren;
- op alle rijsnelheden te werken;
- u te waarschuwen of waarschuwen te laat, zodat een botsing onvermijdelijk is;
- bij een slecht zicht of in slechte weersomstandigheden te werken;
- te werken als de detectiesensor niet gereinigd is of bedekt is met sneeuw, ijs, modder of vuil;

(Vervolg)

**Waarschuwing (Vervolg)**

- te werken als de detectiesensor is afgedekt, bijvoorbeeld met een sticker, magneet of metalen plaat;
- te werken als de omgeving van de detectiesensor is beschadigd of niet op de juiste wijze is gerepareerd.

Blijf tijdens het rijden altijd oplettend en zorg dat u altijd tijdig kunt reageren om de remmen te bedienen en/of een uitwijkmanoeuvre uit te voeren om een botsing te voorkomen.

### Akoestisch signaal of Safety Alert Seat

Bepaalde bestuurdersondersteuningssystemen waarschuwen de bestuurder voor obstakels middels geluidssignalen. Zie “Comfort and Convenience” (comfortfuncties) onder *Personalisering voertuig* ⇨ *154* voor aanpassing van het volume van dit waarschuwingssignaal.

Bij een auto met een Safety Alert Seat (bestuurdersstoel met haptisch signaal) gaat de bestuurdersstoel mogelijk trillen in plaats van het geluidssignaal. Zie “Aanrijdings-/Detectiesystemen” onder *Personalisering voertuig* ⇨ *154* om aanpassingen te verrichten.

## Ondersteuningssystemen bij parkeren of achteruitrijden

Indien aanwezig, wordt de bestuurder bij het parkeren en het vermijden van obstakels ondersteund met de achteruitrijcamera (RVC), parkeerhulp achter (RPA), parkeerhulp voor (FPA), Surround Vision, frontcamera, automatisch remmen achteruit (RAB), waarschuwing bij achteruitrijden, Waarschuwing kruisend verkeer achter (RCTA) en automatische parkeerhulp (APA). Controleer bij het parkeren of achteruitrijden altijd de directe omgeving rondom de auto.

### Achteruitrijcamera (RVC)

Bij het inschakelen van R (Achteruit) toont de RVC op het infotainmentdisplay een beeld van het gebied achter de auto. Het vorige scherm verschijnt na een korte vertraging bij het uitschakelen van R (achteruit). Om sneller terug te gaan naar het vorige scherm, drukt u op een knop op het Infotainmentsysteem, schakelt u naar de stand P (Parkeren) of gaat u rijden met een snelheid van minimaal 8 km/h (5 mph).

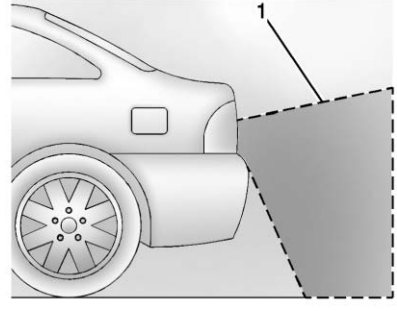


1. Door de camera waargenomen zicht

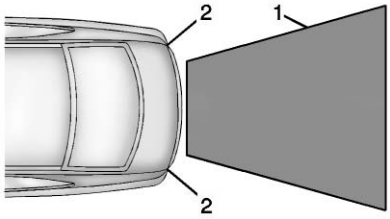


1. Door de camera waargenomen zicht
2. Hoeken van de achterbumper

Op de camerabeelden kunnen obstakels verder af of dichterbij lijken dan ze in werkelijkheid zijn. Het weergegeven gebied is beperkt en obstakels die zich dicht bij een bumperhoek of onder de bumper bevinden, worden niet weergegeven.

Er verschijnt mogelijk een gevarendriehoek om aan te geven dat RPA een obstakel gedetecteerd heeft. De kleur van deze driehoek verandert van geel in rood en wordt groter van afmeting naarmate u het obstakel dichter nadert.

## Surround Vision

Indien aanwezig geeft het Surround Vision een beeld van het gebied rond de auto, samen met het beeld van de voor- of achteruitrijcamera op het infotainmentdisplay. De vooruitrijcamera zit in de grille of bij het voorste embleem, de zijcamera's zitten in de onderkant van de buitenspiegels en de achteruitrijcamera zit boven de kentekenplaat ingebouwd.

### ⚠ Waarschuwing

De surround-camera's hebben blinde zones: niet alle obstakels bij de hoeken van de auto worden getoond. Als de buitenspiegels dichtgeklapt zijn en niet in de juiste stand staan, zal het surround-beeld niet correct op het display worden weergeven. Controleer altijd zelf rond de auto bij het parkeren of achteruitrijden.

1. Beelden die door de Surround Vision-camera's worden weergegeven
2. Niet getoond gebied

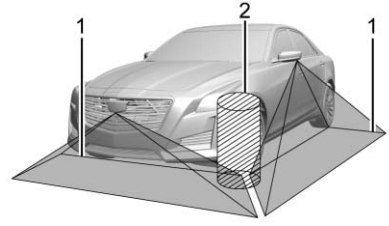


1. Beelden die door de Surround Vision-camera's worden weergegeven
2. Niet getoond gebied

### Frontcamera

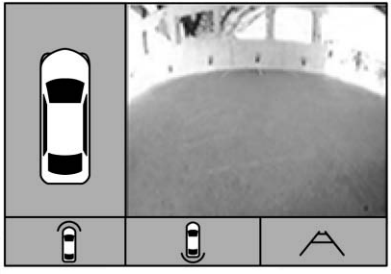

Indien aanwezig, verschijnt er een beeld van de zone vóór de auto op het infotainmentdisplay. Het beeld verschijnt na het schakelen van R (achteruit) naar een vooruitversnelling of door het indrukken van CAMERA in de middenconsole en wanneer het voertuig langzamer dan 8 km/h (5 mph) vooruit rijdt. Indien aanwezig geeft de frontcamera ook aan wanneer de parkeerhulp voor een obstakel binnen 30 cm (12 inch) detecteert.

**⚠ Waarschuwing**

De camera('s) kan (kunnen) geen kinderen, voetgangers, fietsers, kruisend verkeer, dieren of voorwerpen waarnemen die zich buiten het zicht van de camera, onder de bumperhoogte of onder de auto bevinden. De getoonde afstanden kunnen afwijken van de werkelijke afstanden. Rijd of parkeer niet alleen op deze camera('s). Kijk altijd achterom en om u heen voordat u begint te rijden. Als u niet de nodige voorzichtigheid in acht neemt, kan dit lichamelijk of dodelijk letsel of schade aan de auto tot gevolg hebben.

### Parkeerhulp

Als een auto met parkeerhulp achter (RPA) en indien aanwezig met parkeerhulp voor (FPA) op een snelheid rijdt lager dan 8 km/h (5 mph), kunnen de sensoren op de bumpers voorwerpen detecteren tot 2,5 m (8 ft) achter en 1,2 m (4 ft) vóór de auto, binnen een gebied van 25 cm (10 in) boven de grond en onder het bumperniveau. De detectieafstanden zijn mogelijk kleiner bij warm of vochtig weer. Geblokkeerde sensoren zullen geen objecten detecteren of kunnen onjuiste meldingen geven. Zorg dat de sensoren vrij zijn van modder, vuil, sneeuw, ijs en slijk. Reinig de sensoren nadat de auto bij vriesweer is gewassen.

**⚠ Waarschuwing**

Het parkeerhulpsysteem detecteert geen kinderen, voetgangers, fietsers, dieren of obstakels die zich onder bumperhoogte bevinden of die zich te dicht bij of te ver van de auto bevinden. Het is niet beschikbaar bij snelheden groter dan 8 km/h (5 mph). Om, ook met de parkeerhulp, lichamelijk of dodelijk letsel of autoschade tegen te gaan, moet u altijd het gebied rond de auto controleren en in alle spiegels kijken, voordat u voor- of achteruit-rijdt.

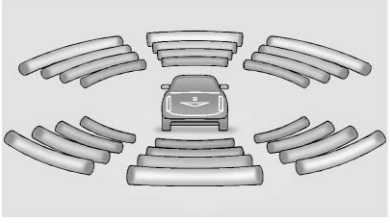

Het display voor de parkeerhulp op de instrumentengroep kan voorzien zijn van balken die "afstand tot het obstakel" aangeven. Ook kan er informatie over de positie van het obstakel worden weergegeven. Naarmate het object dichterbij komt, branden er meer balkjes en verandert de kleur van de balkjes van geel in geel in rood.

Wanneer eerst een obstakel achter de auto wordt gedetecteerd, komt er een geluidssignaal van achteren of trillen beide zijden van de Safety Alert Seat tweemaal. Wanneer een object zeer dichtbij is (<0,6 m (2 ft) aan de achterkant van de auto of <0,3 m (1 ft) aan de voorkant van de auto), klinken er afhankelijk van waar het object zich bevindt vijf pieptonen aan de voor- of achterkant of trillen bij een stoel met veiligheidswaarschuwing beide stoelzijden vijf keer. De pieptonen van de parkeerhulp voor (FPA) hebben een hogere toonhoogte dan die van de parkeerhulp achter (RPA).

### Waarschuwing bij achteruitrijden en automatisch remmen bij achteruit

Auto's met adaptieve cruisecontrol (ACC) beschikken over het waarschuwingssysteem bij achteruitrijden en het automatisch remsysteem achteruit (RAB). Het waarschuwingssysteem bij achteruitrijden kan waarschuwen voor objecten achter de auto als met meer dan 8 km/h (5 mph) achteruit wordt gereden.

Als een obstakel de eerste keer wordt waargenomen, piept het waarschuwingssysteem voor achteruitrijden één keer vanaf de achterkant, of trilt de Safety Alert Seat tweemaal aan beide zijden. Wanneer het systeem een mogelijke botsing waarneemt, klinken er vanaf de achterkant pieptonen, of trilt de Safety Alert Seat vijf keer aan beide zijden. Ook kan de auto kort, krachtig remmen.

**⚠ Waarschuwing**

Het waarschuwingssysteem voor achteruitrijden werkt alleen bij snelheden van meer dan 8 km/u (5 mph). Het detecteert geen kinderen, voetgangers, fietsers, dieren of obstakels die zich onder bumperhoogte bevinden of die zich te dicht bij of te ver van de auto bevinden. In sommige situaties, zoals bij sneller achteruitrijden, heeft het remsysteem wellicht onvoldoende tijd om kort, krachtig te remmen. Om, ook met het waarschuwingssysteem voor achteruitrijden, lichamelijk of dodelijk letsel of autoschade tegen te gaan, moet u altijd het gebied rond de auto controleren en in alle spiegels kijken, voordat u achteruit rijdt.

Wanneer de auto op R (Achteruit) staat, als het systeem waarneemt dat de auto te snel achteruit rijdt om een botsing met een gedetecteerd obstakel achter uw auto op uw traject te vermijden, remt deze mogelijk automatisch krachtig om de nare

gevolgen van een botsing bij achteruitrijden te helpen vermijden of te verminderen.

**⚠ Waarschuwing**

RAB vermijdt mogelijk niet veel soorten botsingen bij achteruitrijden. Wacht niet totdat het systeem automatisch remt. Dit systeem vormt geen vervanging voor het remmen door de bestuurder en werkt alleen in "R" (Achteruit) wanneer direct achter de auto een object wordt waargenomen. Het kan wellicht niet tijdig remmen om een botsing te voorkomen. Het zal niet remmen voor objecten als de auto heel langzaam rijdt. Het detecteert geen kinderen, voetgangers, fietsers, dieren of obstakels die zich onder bumperhoogte bevinden of die zich te dicht bij of te ver van de auto bevinden. Om, ook met RAB, lichamelijk of dodelijk letsel of autoschade tegen te gaan, moet u

(Vervolg)

**Waarschuwing (Vervolg)**

voorafgaand en tijdens het achteruit rijden altijd het gebied rond de auto controleren.

Door intrappen van hert rempedaal na het afremmen van de auto wordt RAB losgezet. Als het rempedaal na het afremmen niet snel wordt ingetrapt, gaat mogelijk de elektrische handrem (EPB) werken. Als de situatie veilig is, kunt u RAB negeren door het gaspedaal krachtig in te trappen.

**⚠ Waarschuwing**

Er kunnen momenten zijn waarop het systeem onverwacht of ongewenst remt. Trap als dat het geval is het rempedaal in of trap het gaspedaal krachtig in om de remmen van het RAB los te zetten. Kijk voordat u de remmen loslaat op het RVC-scherm en controleer het gebied rond de auto om te zien of u veilig kunt wegrijden.

### Waarschuwing kruisend verkeer achter (RCTA)

Bij een auto met RCTA wordt op het RVC-scherm een rode gevarendriehoek weergegeven met een pijl naar links of naar rechts om te waarschuwen voor kruisend verkeer van links of rechts. Het systeem detecteert objecten vanaf de linker- of rechterkant tot op 20 m (65 ft) vanaf de auto. Wanneer een object wordt gedetecteerd, klinken er drie pieptonen vanaf de linker- of rechterkant, of trilt de Safety Alert Seat driemaal aan de linker- of rechterkant, afhankelijk van de richting van het gedetecteerde voertuig.

Ga bij het achteruitrijden met een aanhanger behoedzaam te werk, aangezien de detectiegebieden van het RCTA achter aan de auto bij het trekken van een aanhanger niet langer worden.

Zie *Verklaring van Conformiteit* ⇨ *347*.

## Systeem in- of uitschakelen

Tik op P op het bedieningspaneel om de parkeerhulp achter en voor, automatisch remmen bij achteruit (RAB), waarschuwing kruisend verkeer achter (RCTA) en waarschuwing bij achteruitrijden tegelijkertijd in of uit te schakelen. Het lampje naast de knop gaat branden wanneer de systemen aanstaan en dooft wanneer de systemen zijn uitgeschakeld.

Schakel de parkeerhulp, RCTA en RAB bij het trekken van een aanhanger uit.

Zie voor het in- of uitschakelen van de RPA-symbolen of de richtlijnen (bij sommige modellen) "Camera achter" onder *Personalisering voertuig* ⇨ *154*.

RCTA kan ook worden in- en uitgeschakeld via de Persoonlijke instellingen. Zie "Aanrijdings-/ Detectiesystemen" onder *Personalisering voertuig* ⇨ *154*.

## Automatische parkeerhulp (APA)

Indien aanwezig, zoekt APA een parkeerplaats en bestuurt het de auto om te fileparkeren en haaks in te parkeren. Als u APA gebruikt, moet u nog steeds schakelen terwijl het systeem de remmen en het gaspedaal bedient. Een scherm en akoestische signalen helpen tijdens parkeermanoeuvres.

Gebruik APA niet bij het trekken van een aanhanger.

**⚠ Waarschuwing**

APA detecteert mogelijk geen obstakels op de parkeerplek, zachte of smalle obstakels, obstakels hoog boven de grond zoals diepladers, obstakels onder het maaiveld, zoals grote kuilen, of bewegende obstakels (bijv. voetgangers). Controleer altijd of het parkeervak geschikt is om de auto te parkeren. APA houdt geen rekening met wijzigingen in het parkeervak, zoals het wegrijden van een auto in een aangrenzend vak, iemand die het vak betreedt of iets dat in het vak komt. APA detecteert geen achteropkomend of naastgelegen verkeer en kan hier dus niet op reageren. Wees er altijd

(Vervolg)

**Waarschuwing (Vervolg)**

op voorbereid dat u de auto moet stoppen tijdens de parkeermanoeuvre.

Raak P op de middenconsole aan om het systeem te laten zoeken naar een parkeerplek die ruim genoeg is en binnen 1,5 m (5 ft) van de auto ligt. De rijsnelheid moet lager zijn dan 30 km/h (18 mph). Het systeem kan niet:

- Bepalen of u daar wel mag parkeren.
- Precies in lijn met het naastgelegen voertuig parkeren als de plek in een hoek wordt benaderd of als de parkeerplek in een hoek ligt.
- Precies in het midden van een als een te ruim aangeduide plek parkeren.
- Altijd korte stoepranden detecteren.

Bij inschakeling zoekt APA naar plekken voor fileparkeren aan de rechterzijde van de auto. Schakel de

linker richtingaanwijzer in om naar een parkeerplek aan de linkerzijde te zoeken of, indien aanwezig, pas de keuze van zijde aan op het infotainmentdisplay. Om van parkeermodus te wisselen tussen fileparkeren en haaks inparkeren moet u tijdens het zoeken P aanraken en vasthouden of, mits aanwezig, de parkeermodus wijzigen op het Infotainmentdisplay.

Na het volledig passeren van een voldoende grote plek hoort u een pieptoon. Er verschijnen een rood stopsymbool en een bericht achteruit inschakelen.

Als de auto in R (achteruit) staat maar niet in het verwachte vak stuurt, kan het zijn dat het systeem de auto naar een eerder gedetecteerd vak manoeuvreert. Het APA-systeem heeft geen onderhoud nodig.

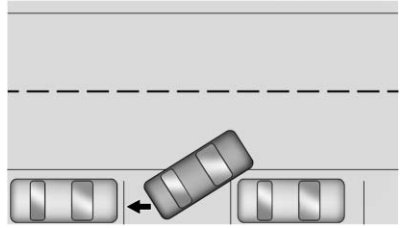

APA geeft het voertuig instructies om te stoppen zodra een vak is gevonden dat groot genoeg is. Volg de instructies op het scherm op. Schakel R (achteruit) in om de automatische stuurfunctie in te schakelen. Het stuurwiel trilt even om aan te geven dat u de handen van het stuurwiel moet halen. APA parkeert met stationair toerental en remmen. Trap als het stationaire toerental niet volstaat het gaspedaal lichtjes in. Controleer uw omgeving en wees voorbereid op stoppen om niet door het systeem waargenomen voertuigen, voetgangers of obstakels te kunnen ontwijken. Als de bestuurder remt, blijft APA gewoon werken. Bij een stuuringreep door de bestuurder wordt APA automatisch uitgeschakeld. Tijdens het inparkeren is de rijsnelheid beperkt tot maximaal 5 km/h (3 mph).

Een voortgangspijl geeft de status van de parkeermanoeuvre weer. Afhankelijk van de ruimte van het vak zijn wellicht extra manoeuvres nodig. Er worden dan aanvullende instructies gegeven. Laat bij het schakelen de automatische besturing voltooien voordat u doorgaat met de parkeermanoeuvre. APA laat een pieptoon klinken en geeft een bericht GEPARKEERD weer. Trap het rempedaal in en zet schakel P (parkeren) in.

APA kan automatisch uitschakelen indien:

- Het stuur door de bestuurder wordt bestuurd.
- De maximum toegestane snelheid worden overschreden.
- Er sprake is van een storing in het APA-systeem.
- De elektronische stabiliteitsregeling (ESC) of ABS is ingeschakeld.

- Een belangrijk voertuigbericht op het DIC wordt weergegeven.
- De bestuurder opent het portier met een loszittende veiligheidsgordel.

Raak voor annuleren van APA opnieuw P aan.

### Wanneer het systeem niet goed lijkt te werken

Het APA-systeem vereist wellicht dat even langs een stoeprand wordt gereden om te kalibreren.

## Ondersteuningssystemen tijdens het rijden

Indien aanwezig, kunnen het Forward Collision Alert-systeem (FCA), de Lane Departure Warning (LDW), Lane Keeping Assist (LKA), het dodehoekdetectiesysteem (SBZA), het waarschuwingssysteem voor rijstrookwisseling (LCA), de automatische rem (FAB), het Front Pedestrian Braking (FBA) en/of het Night Vision-systeem mogelijk een botsing voorkomen of de schade beperken wanneer u vooruitrijdt.

## Afstandsregeling (FCA)

Een eventueel FCA kan helpen om schade bij kopstaartbotsingen te voorkomen of te beperken. FCA geeft een knipperend rood signaal op de voorruit en snel opeenvolgende geluidssignalen of trillingspulsen in de bestuurdersstoel wanneer u een voorligger te snel nadert. FCA geeft daarnaast een visueel signaal in de vorm van een geel lampje, wanneer u te dicht op een voorligger rijdt.

FCA detecteert voertuigen op een afstand van ca. 60 m (197 ft) en werkt bij snelheden boven 8 km/h (5 mph). Als de auto is uitgevoerd met adaptieve cruisecontrol (ACC), kan deze voertuigen tot op afstanden van zo'n 110 m (360 ft) detecteren en het werkt bij alle snelheden. Zie *Instelbare cruise control* ⇨ *224*.

**⚠ Waarschuwing**

FCA is een waarschuwingssysteem. Het grijpt niet in op de remmen. Bij het te snel naderen van een

(Vervolg)

**Waarschuwing (Vervolg)**

langzame of gestopte voorligger of als u bumperkleeft, waarschuwt FCA mogelijk met onvoldoende tijd om een botsing mogelijk te voorkomen. Wellicht waarschuwt het systeem helemaal niet. FCA waarschuwt niet voor voetgangers, dieren, verkeersborden, vangrails, bruggen, bouwvaten of andere objecten. Wees erop voorbereid om actie te ondernemen en te remmen. Zie *Defensief rijden* ⇨ *194*.

FCA kan worden uitgeschakeld met de FCA-stuurwielknop of, mits aanwezig, via de Persoonlijke instellingen. Zie "Aanrijdings-/Detectiesystemen" onder *Personalisering voertuig* ⇨ *154*.

## Detectie van de voorligger

FCA geeft alleen waarschuwingen, wanneer het een voorligger registreert. Wanneer een voertuig wordt gedetecteerd, zal de indicator voor een voorligger groen oplichten. Voertuigen worden mogelijk niet gedetecteerd in bochten of op afritten en hellingen door een beperkt zicht of als voetgangers of andere obstakels het zicht op voorliggers gedeeltelijk ontnemen. FCA kan een voorligger pas detecteren, wanneer het voertuig in zijn geheel binnen de rijstrookmarkeringen rijdt.

**⚠ Waarschuwing**

FCA kan alleen een waarschuwing geven om een aanrijding te helpen voorkomen, indien een voertuig wordt gedetecteerd. FCA kan geen

(Vervolg)

**Waarschuwing (Vervolg)**

voertuig detecteren als de FCA-sensor is bedekt met vuil, sneeuw of ijs, of als de voorruit beschadigd is. Een voertuig wordt mogelijk ook niet gedetecteerd op bochtige of heuvelachtige wegen, in situaties met verminderd zicht, zoals mist, regen of sneeuwval, of als de koplampen of de voorruit niet schoon zijn of in goede staat verkeren. Houd de voorruit, koplampen en FCA-sensoren schoon en in een goede staat van onderhoud.

### Aanrijdingswaarschuwing

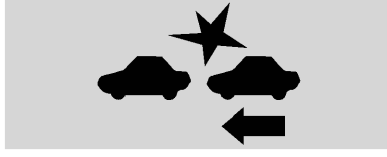

Met head-updisplay

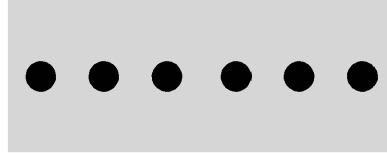

Zonder head-updisplay

Wanneer u een gedetecteerde voorligger te snel nadert, gaat het FCA-display op de voorruit knipperen. Ook worden snel achter elkaar acht hoge geluidssignalen vanaf de voorkant of vijf trillingspulsen aan beide zijden van de stoel met veiligheidswaarschuwing gegeven. Wanneer sprake is van een waarschuwing voor een aanrijding, kan het remsysteem worden voorbereid op een abruptere remmanoeuvre door de bestuurder. Dit kan kortstondig leiden tot een geringe snelheidsvermindering. Blijf het rempedaal bedienen indien dit nodig is. Wanneer sprake is van een waarschuwing voor een aanrijding, kan de cruisecontrol worden uitgeschakeld.

### Waarschuwing voor bumperkleven

Het voorliggerlampje brandt oranje, wanneer u een voorligger veel te dicht bent genaderd.

## Timing voor waarschuwing selecteren

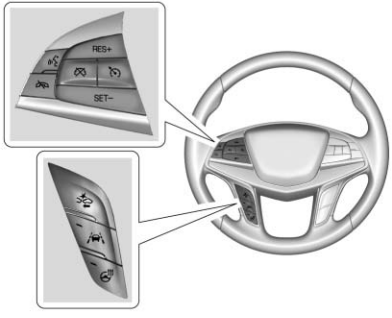


De waarschuwing voor een aanrijding kan op het stuurwiel worden bediend. Druk op om de volgafstand van het FCA in te stellen op Far (ver), Medium (gemiddeld) of Near (dichtbij) of, bij bepaalde voertuigen, Off (uit). Wanneer u de knop eenmaal indrukt, verschijnt de huidige instelling op het DIC. U kunt de instelling wijzigen door deze knop meerdere keren in te drukken. De gekozen instelling blijft van kracht totdat deze wordt gewijzigd en is van toepassing op de volgafstand voor zowel de aanrijdingswaarschuwing als de waarschuwing voor bumperkleven. De timing van beide waarschuwingen is afhankelijk van de rijsnelheid. Hoe hoger de rijsnelheid, hoe eerder er wordt gewaarschuwd. Houd rekening met het verkeer en de weersomstandigheden wanneer u de timing voor een waarschuwing selecteert. De waarschuwingstijden die kunnen worden geselecteerd, zijn niet allemaal geschikt voor elke bestuurder en elke rijsituatie.

Als uw auto is uitgerust met adaptieve cruisecontrol (ACC), wordt bij het wijzigen van de volgafstand van FCA ook automatisch de ingestelde volgafstand (Far (ver), Medium (gemiddeld)) of Near (dichtbij) van de ACC aangepast.

## Indicatie volgafstand

De volgafstand tot een rijdende voorligger op uw traject wordt aangegeven in volgtijd in seconden op het Driver Information Center. Zie *Bestuurdersinformatiecentrum (DIC)* ⇨ *147*. De minimale volgtijd bedraagt 0,5 seconden. Als er geen voorligger wordt gedetecteerd of als de voorligger buiten het sensorbereik ligt, verschijnen er streepjes.

## Onnodige waarschuwingen

FCA waarschuwt mogelijk ten onrechte voor kerende voertuigen, voertuigen in andere rijstroken, voorwerpen anders dan voertuigen of schaduwen. Deze waarschuwingen zijn normaal en de auto hoeft hiervoor niet te worden nagekeken.

## Systeem reinigen

Als het FCA-systeem niet naar behoren lijkt te functioneren, kunt u het probleem wellicht verhelpen door de buitenkant van de voorruit bij de binnenspiegel of de voorkant van de auto bij de sensoren te reinigen.

## Automatisch vooruit remmen (FAB)

Een auto met aanrijdingswaarschuwing voor (FCA) heeft ook FAB, dat Intelligent Brake Assist (IBA) omvat. Wanneer het systeem een voorligger detecteert waar op bovenop dreigt te botsten, kan het u helpen met remmen of de auto automatisch remmen. Wanneer u vooruitrijdt kan dit de impact beperken of de gevolgen ervan. Afhankelijk van de situatie kan de auto automatisch middelmatig of hard remmen. Deze automatische remfunctie voor voorliggers kan alleen in werking treden als een voertuig wordt gedetecteerd. U ziet dit aan het brandende FCA-lampje voor een voorligger. Zie *Afstandsregeling (FCA)* ⇨ *241*.

Het systeem werkt bij vooruitrijden met een snelheid tussen 8 km/h (5 mph) en 80 km/h (50 mph) of bij auto's met adaptieve cruisecontrol (ACC), meer dan 4 km/h (2 mph). Het systeem kan voertuigen tot op 60 m (197 ft) detecteren.

**⚠ Waarschuwing**

FAB is een noodfunctie ter voorbereiding op botsingen en leent zicht niet voor het vermijden van botsingen. Vertrouw er niet blindelings op dat FAB de auto voor u remt. FAB remt niet buiten het normale snelheidbereik en reageert alleen op voertuigen die het systeem detecteert.

FAB kan het volgende mogelijk niet:

- Een voorligger op kronkelende of heuvelachtige wegen detecteren.
- Alle voertuigen detecteren, in het bijzonder voertuigen met een aanhanger, tractoren, modderige voertuigen e.d.
- Een voertuig detecteren bij slecht zicht door bijvoorbeeld mist, regen of sneeuw.
- Een voorligger detecteren die gedeeltelijk schuilgaat achter voetgangers of andere obstakels.

(Vervolg)

**Waarschuwing (Vervolg)**

Blijf tijdens het rijden altijd opletend en zorg dat u altijd tijdig kunt reageren om de remmen te bedienen en/of een uitwijkmanoeuvre uit te voeren om een botsing te voorkomen.

In een poging tot het vermijden van een mogelijke botsing kan FAB de auto geheel afremmen. In het gegeven geval kan FAB de elektrische parkeerrem (EPB) activeren om de auto te blokkeren. Los de EPM of trap het gaspedaal resoluut in.

**⚠ Waarschuwing**

FAB kan de auto plotseling automatisch remmen in situaties waar dit onverwacht of ongewenst is. Het kan reageren op een voorligger die van rijbaan wisselt, vangrails, borden en andere niet-bewegende objecten. In veilige situaties kunt u FAB negeren door het gaspedaal krachtig in te trappen.

### Intelligente remassistentie (IBA)

IBA kan gaan werken bij het snel intrappen van het rempedaal door een rembekrachtiging op basis van de naderingssnelheid en de afstand tot een voorligger.

Hierbij zijn geringe rempedaaltrillingen en -bewegingen normaal en u moet het rempedaal mogelijk iets intrappen. IBA wordt alleen automatisch gedeactiveerd, wanneer u het rempedaal loslaat.

**⚠ Waarschuwing**

IBA kan de auto soms onnodig krachtig afremmen. U kunt de verkeersstroom belemmeren. Haal in deze situatie uw voet van het rempedaal en rem vervolgens naar behoefte af.

FAB en IBA zijn te deactiveren in de persoonlijke instellingen. Zie “Aanrijdings-/Detectiesystemen” onder *Personalisering voertuig* ⇨ *154*.

**⚠ Waarschuwing**

Bij gebruik van FAB of IBA met een aanhanger achter de auto kunt u de macht over het stuur verliezen en een botsing veroorzaken. Zet het systeem bij het trekken van een aanhanger op Waarschuwen of bij een auto met ACC op Uit.

Er kan een bericht verschijnen dat het systeem niet beschikbaar is als:

- De voorkant van de auto of de voorruit niet schoon is.
- Hevige regen of zware sneeuwval objectdetectie in de weg staat.
- Er sprake is van een probleem met het StabiliTrak-systeem.

Het FAB-systeem heeft geen onderhoud nodig.

## Remsysteem voetganger voor (FPB)

Indien aanwezig, kan het FPB-systeem ervoor zorgen dat een frontale aanrijding met voetgangers die zich in de rijrichting aan de voorkant van de auto bevinden wordt voorkomen of dat de gevolgen beperkt blijven. Met FPB zal een oranje lampje, 🚶, oplichten wanneer direct voor de auto een voetganger wordt gedetecteerd. Bij het te snel anderen van een gedetecteerde voetganger laat FPB een rood knipperende waarschuwing op de voorruit verschijnen en produceert het een pieptoon of doet het de bestuurdersstoel trillen. FPB kan het remmen bekrachtigen of de auto automatisch doen afremmen. Dit systeem omvat intelligente remassistentie (IBA) en de automatische remfunctie voor voorliggers (FAB) reageert mogelijk ook op voetgangers. Zie *Automatisch vooruit remmen (FAB)* ⇨ *244*.

Het FPB-systeem kan voetgangers detecteren en ervoor waarschuwen bij vooruitrijden bij snelheden tussen 8 km/h (5 mph) en 80 km/h (50 mph). Bij overdag rijden detecteert het systeem voetgangers tot een afstand van ongeveer 40 m (131 ft). Bij 's nachts rijden werkt het systeem maar zeer beperkt. Als de auto is uitgerust met het Night Vision-systeem, kan de

auto bij 's nachts rijden bij vooruitrijden voetgangers detecteren en ervoor waarschuwen.

**⚠ Waarschuwing**

FPB geeft geen waarschuwing en remt de auto niet automatisch af, tenzij het een voetganger detecteert. FPB detecteert mogelijk geen voetgangers, waaronder kinderen:

- Wanneer de voetganger niet direct vóór de auto is, geheel zichtbaar is of rechtop staat of onderdeel van een groep is.
- Bij slecht zicht, ook 's nachts, mist, regen of sneeuw.
- Als de FPB-sensor door vuil, sneeuw of ijs geblokkeerd is.
- Als de koplampen of de voorruit niet schoon of in goede staat zijn/is.

Wees erop voorbereid om actie te ondernemen en te remmen. Voor meer informatie, zie *Defensief rijden*

(Vervolg)

**Waarschuwing (Vervolg)**

⇨ *194*. Houd de voorruit, koplampen en FPB-sensor schoon en in een goede staat van onderhoud.

U kunt FPB in de Persoonlijke instellingen op Uit, Waarschuwen of Waarschuwen en remmen zetten. Zie "Voetgangersdetectie voor" in "Aanrijdings-/Detectiesystemen" onder *Personalisering voertuig* ⇨ *154*.

## Detectie van de voetganger verderop

Er volgen geen waarschuwingen en automatisch remmen door FPB tenzij het FPB-systeem een voetganger detecteert. Wanneer het systeem een nabije voetganger vlak vóór de auto detecteert, licht het voetgangerslampje oranje op.

## Voetgangerswaarschuwing voor

Met head-updisplay

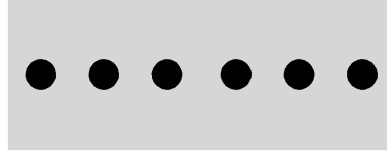

Zonder head-updisplay

Wanneer de auto een voetganger verderop te snel nadert, gaat het rode FCA-waarschuwingsdisplay op de voorruit knipperen. Er volgen snel achter elkaar acht hoge geluidssignalen vanaf de voorkant of vijf trillingspulsen aan beide zijden van de stoel met veiligheidswaarschuwing. Wanneer sprake is van een voetgangerswaarschuwing, kan het remsysteem worden voorbereid op een abruptere remmanoeuvre door de bestuurder. Dit kan kortstondig leiden tot een geringe snelheidsvermindering.

Blijf het rempedaal bedienen indien dit nodig is. Bij een voetgangerswaarschuwing voor kan de cruisecontrol worden uitgeschakeld.

### Automatisch remmen

Als FPB detecteert dat er een botsing met een voetganger verderop aanstaande is en de remmen niet geactiveerd zijn, kan FPB automatisch iets bijremmen of krachtig afremmen. Hierdoor kunnen sommige lagesnelheidsbotsingen met voetgangers worden voorkomen of lopen voetgangers minder letsel op. FPB kan automatisch afremmen voor gedetecteerde voetgangers tussen 8 km/h (5 mph) en 80 km/h (50 mph). De automatische remkracht kan onder bepaalde omstandigheden lager zijn, zoals bij hogere snelheden. Indien ook uitgerust met het Night Vision-systeem, remt het systeem niet automatisch af als het Night Vision-systeem voetgangers detecteert.

In het gegeven geval kan het automatische remsysteem de elektrische parkeerrem (EPB) activeren om de auto te blokkeren. Zet het EPB los. Het automatische remsysteem en de EPB zijn ook uit te schakelen door het gaspedaal stevig in te trappen.

**⚠ Waarschuwing**

FPB kan waarschuwen of de auto plotseling automatisch afremmen in situaties waar dit onverwacht of ongewenst is. Het kan onterecht waarschuwen of remmen voor voorwerpen met een soortgelijke vorm of afmetingen als voetgangers, waaronder schaduwen. Dit is normaal en de auto hoeft hiervoor niet te worden nagekeken. In veilige situaties kunt u Automatisch remmen negeren door het gaspedaal krachtig in te trappen.

U kunt Automatisch remmen in Persoonlijke instellingen deactiveren. Zie "Voetgangersdetectie voor" in "Aanrijdings-/Detectiesystemen" onder *Personalisering voertuig ⇨ 154*.

**⚠ Waarschuwing**

Wanneer u een aanhanger trekt, kunt u bij gebruik van het Front Pedestrian Braking-systeem (het remsysteem voor voetgangers aan de voorzijde) de macht over het stuur verliezen en een aanrijding veroorzaken. Zet het systeem bij het trekken van een aanhanger op Waarschuwen of Uit.

### Systeem reinigen

Als FPB niet goed lijkt te werken, kunt u dit probleem wellicht verhelpen door de buitenkant van de voorruit vóór de achteruitkijkspiegel te reinigen.

## nachtzichtsysteem

Indien aanwezig, kan dit systeem de bestuurder helpen bij het zien van en waarschuwen voor voetgangers of grote dieren in het voorterrein buiten de door de koplamp verlichte zone. Wanneer het buiten voldoende donker is, verschijnt er een warmtebeeld van het zicht vooruit. Als het systeem meer dan 25 m (82 ft) verderop een

voetganger of een groot dier detecteert, verschijnt er een oranje voetgangers- of dierpictogram en verschijnt er een kader rondom de voetganger of het dier. Wanneer het systeem detecteert dat de auto een voetganger verderop veel te snel nadert, wordt het kader rood.

Bij ingeschakeld remsysteem voor voetgangers voor, genereert Night Vision een rode waarschuwing op het head-updisplay (HUD) wanneer het systeem detecteert dat de auto een voetganger verderop veel te snel nadert Ook klinkt er een pieptoon en trilt de stoel met veiligheidswaarschuwing, mits aanwezig. Zie *Remsysteem voetganger voor (FPB)* ⇨ *245*.

**⚠ Waarschuwing**

Het systeem detecteert niet alle objecten of de afstand van de auto tot objecten. Het systeem waarschuwt mogelijk niet op tijd om een botsing te voorkomen.

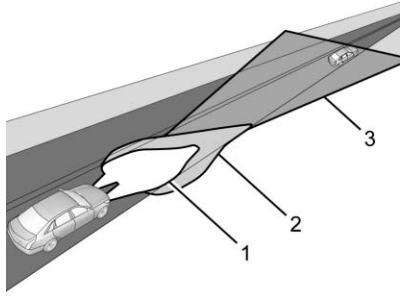


1. Dimlichtkoplampen
2. Grootlichtkoplampen
3. Night Vision-systeem

Door selecteren van een scherm op de instrumentengroep kan het Night Vision-beeld worden weergegeven. Zie *Dashboard (Basisniveau)* ⇨ *125* of *Dashboard (Uitgebreide uitvoering)* ⇨ *128*. Het Night Vision-systeem kan alleen werken als:

- Het contact aan is.
- De auto in P (parkeren) of een vooruitversnelling staat.
- Het buiten voldoende donker is.
- De koplampen branden.

Stel de helderheid van het instrumentenpaneel zo in dat het beeld niet helderder dan nodig is. Schakel het beeld uit door een ander scherm op de instrumentengroep te selecteren.

Warme objecten, zoals voetgangers, dieren en andere rijdende voertuigen, moeten op het Night Vision-display witter worden weergegeven. Koude objecten, zoals de lucht, borden en geparkeerde voertuigen, moeten donkerder verschijnen. Night Vision laat alleen objecten zien die warmer of kouder dan hun omgeving zijn. Het detecteert geen remlichten, richting-

aanwijzers, alarmknipperlichten, verkeerslichten of informatie op borden.

Gebruik dit systeem als hulpje door soms naar het beeld te kijken. Blijf niet naar het beeld staren en gebruik het niet als er voldoende licht is.

**⚠ Waarschuwing**

Blijf onderweg niet naar het beeld staren, omdat u mogelijk anders belangrijke objecten vóór u niet ziet. U kunt een botsing veroorzaken en u of anderen kunnen letsel oplopen.

Wanneer het systeem een voetganger of een groot dier detecteert, verschijnt er een oranje kader rondom de voetganger of het dier op het Night Vision-display en verschijnt er een oranje voetgangerspictogram, 🚶, of dierpictogram, op de instrumentengroep. Dit voetgangerspictogram verschijnt ook op het head-updisplay (HUD). Wanneer het systeem detecteert dat de auto een voetganger veel te snel nadert, wordt het oranje kader rood en verschijnt er een rood knipperend pictogram, 🚶, op het HUD met snelle pieptonen of trillen van de stoel met veiligheidswaarschuwing, mits aanwezig.

U kunt voetgangerspictogrammen, pieptonen van het systeem en (mits aanwezig) trillingen van de stoel met veiligheidswaarschuwing via Persoonlijke instellingen op Uit zetten door het remsysteem voor voetgangers voor uit te zetten. Zie "Voetgangersdetectie voor" in "Aanrijdings-/Detectiesystemen" onder *Personalisering voertuig* ⇨ *154*.

**⚠ Waarschuwing**

Het Night Vision-systeem remt de auto niet automatisch af. Het geeft geen waarschuwingen tenzij het een voetganger of een groot dier detecteert. Het systeem detecteert mogelijk geen voetgangers, waaronder kinderen, of dieren:

- Als zij meer dan 25 m (82 ft) verwijderd zijn.

(Vervolg)

**Waarschuwing (Vervolg)**

- Als zij zich niet direct verderop in de door de sensor bestreken sensor bevinden, geheel zichtbaar zijn, rechtop staan of onderdeel van een groep zijn.
- Als de voetganger of het dier zich te snel door het gezichtsveld beweegt, zoals een fietser.
- Als de voetganger bepaalde soorten kleding draagt.
- Als de koplampen uit zijn, behalve wanneer geparkeerd.
- Als de buitentemperatuur hoger dan 30 °C (86 °F) is.
- Bij slecht zicht, ook in dichte mist, regen of sneeuw.
- Als de sensor door vuil, sneeuw, regen of ijs geblokkeerd is.

(Vervolg)

**Waarschuwing (Vervolg)**

Wees erop voorbereid om actie te ondernemen en te remmen. Voor meer informatie, zie *Defensief rijden* ⇨ *194*. Houd de Night Vision-sensor schoon en in een goede staat van onderhoud.

Voetgangersdetectie werkt bij hoge buitentemperaturen wellicht niet. Er verschijnt een oranje pictogram, . Het systeem hoeft niet te worden nagekeken.

Bij regen, sneeuw of mist is het beeld mogelijk niet helder en ziet u wellicht niet waarheen de weg voert. Bij nog slechter weer is het beeld mogelijk vaag en onbruikbaar. Het systeem hoeft niet te worden nagekeken.

Houd de systeemsensor vrij door dor maximaal vijf keer wissen met de ruitenwissers wanneer het voldoende donker is om het systeem te laten werken. Gebruik als het Night Vision--beeld nog steeds vaag is een zachte vochtige doek om de lens van de sensorcamera voorzichtig te reinigen en goed te drogen. De sensor zit achter de voorbumpergrille aan de binnenkant van de koplamp bestuurderszijde.

Voor een goede werking moet de camera ook goed uitgelijnd zijn. Raadpleeg de dealer als de camera moet worden afgesteld. Probeer de camera niet zelf af te stellen.

## Dodehoekwaarschuwing (SBZA)

Indien aanwezig, helpt het SBZA-systeem de bestuurder bij het wisselen van rijstrook om een aanrijding te voorkomen met een rijdend voertuig in de dode hoek(en). Als de auto in een vooruitversnelling staat, licht het display in de linker of rechter buitenspiegel op als zich een rijdend voertuig in die dode hoek bevindt. Als de richtingaanwijzer wordt geactiveerd en er zich ook een voertuig aan deze zijde bevindt, waarschuwt het knipperende display u om niet van rijbaan te wisselen. Aangezien dit systeem onderdeel vormt van het waarschuwingssysteem voor rijstrookwisseling (LCA), dient u het hele onderdeel LCA te lezen voordat u deze functie gebruikt.

## Waarschuwing voor rijstrookwisseling (LCA)

Indien de auto over het LCA-systeem beschikt, wordt hulp geboden bij het wisselen van rijstrook om een aanrijding te voorkomen. Het systeem geeft een waarschuwing indien zich een rijdend voertuig in de dode hoek(en) bevindt of als hier een snel van achteren naderend voertuig wordt gedetecteerd. De LCA-waarschuwing licht dan op in de desbetreffende buitenspiegel en de waarschuwing gaat knipperen als de richtingaanwijzer actief is.

**⚠ Waarschuwing**

LCA waarschuwt de bestuurder niet voor auto's buiten de detectiezones en evenmin voor voetgangers, fietsers en dieren. Er wordt niet onder alle rijomstandigheden een

(Vervolg)

**Waarschuwing (Vervolg)**

waarschuwing geven bij het wisselen van rijbaan. Indien bij het wisselen van rijstroken niet de nodige voorzichtigheid in acht wordt genomen, kan dit lichamelijk of dodelijk letsel of schade aan de auto tot gevolg hebben. Voordat u van rijbaan verandert, controleer altijd de spiegels, kijk over uw schouder en gebruik de richtingaanwijzer.

### LCA-detectiezones

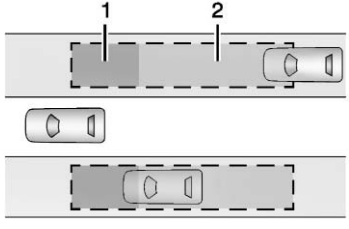


1. SBZA-detectiezone
2. LCA-detectiezone

De LCA-sensor bestrijkt aan beide zijden van de auto een gebied met een breedte van ongeveer één rijbaan, ofwel 3,5 m (11 ft). De hoogte van de zone is ongeveer 0,5 m (1,5 ft) tot 2 m (6 ft) boven het wegdek. De waarschuwingszone van het dodehoekdetectiesysteem (SBZA) begint ongeveer bij het midden van de auto en loopt 5 m (16 ft) naar achteren. Bestuurders worden ook gewaarschuwd voor voertuigen die deze zone snel naderen tot ongeveer 70 m (230 ft) achter de auto.

## Hoe werkt het systeem

Het LCA-symbool licht op in de buitenspiegels, wanneer het systeem in de aangrenzende rijstrook een rijdend voertuig detecteert dat zich in de dode hoek(en) bevindt of dat snel van achteren nadert. Dit geeft aan dat het onveilig kan zijn om van rijbaan te wisselen. Controleer altijd het LCA-display, gebruik de spiegels, kijk over uw schouder en gebruik de richtingaanwijzer voordat u van rijstrook verandert.

Display linkerbuitenspiegel

Display rechterbuitenspiegel

Bij het starten van de auto lichten de LCA-displays op beide buitenspiegels kort op ten teken dat het systeem werkt. Als de auto in een vooruitversnelling staat, licht het display in de linker of rechter buitenspiegel op als er een rijdend voertuig in de dode hoek(en) van de aangrenzende rijstrook wordt gedetecteerd, of als het die zone snel nadert. Als de richtingaanwijzer aan dezelfde kant geactiveerd is als een gedetecteerd voertuig, knippert deze weergave als extra waarschuwing om niet van rijstrook te wisselen.

U kunt LCA via Persoonlijke instellingen met de optie Dodehoekdetectie uitschakelen. Zie “Aanrijdings-/Detectiesystemen” onder *Personalisering voertuig* ⇨ *154*. Als LCA door de bestuurder is uitgeschakeld, zullen de LCA-spiegeldisplays niet oplichten.

### Wanneer het systeem niet goed lijkt te werken

Er moet een tijdje met de auto worden gereden om het LCA-systeem te kalibreren, zodat het optimaal kan functioneren. Deze kalibratie kan sneller plaatsvinden als op een rechte snelweg wordt gereden met ander verkeer en objecten aan de kant van de weg (zoals vangrails en wegbarrières).

Het LCA-display licht mogelijk niet op wanneer de auto een voertuig snel inhaalt, voor een stilstaand voertuig staat of met een aanhanger rijdt. De LCA-detectiezones die van de zijkant van de auto naar achteren toe doorlopen, worden niet verlengd wanneer u met een aanhanger rijdt. Wees voorzichtig als u met een aanhanger rijdt en van rijstrook wisselt. LCA kan waarschuwen voor voorwerpen die aan de auto zijn bevestigd, zoals een aanhanger, fiets of een ander voorwerp dat aan een van de zijkanten uitsteekt. Dergelijke bevestigde voorwerpen kunnen ook de detectie van voertuigen belemmeren. Dit hoort bij de werking van het systeem; de auto heeft geen onderhoud nodig.

LCA waarschuwt niet altijd voor voertuigen in de aangrenzende rijstrook, met name bij natte weersomstandigheden of als het traject scherpe bochten heeft. Het systeem vergt geen onderhoud. Het systeem licht mogelijk op door vangrails, verkeersborden. borden, struiken en andere vaste obstakels. Dit hoort bij de werking van het systeem; de auto heeft geen onderhoud nodig.

LCA werkt mogelijk niet wanneer de LCA-sensoren in de linker- of rechterhoeken van de achterbumper bedekt zijn met modder, vuil, sneeuw, ijs of sneeuwmodder of als sprake is van hevige regenval. Zie “De auto schoonmaken” onder *Onderhoud buitenzijde* ⇨ *321* voor reinigingsinstructies. Breng een bezoek aan de dealer als op het DIC het bericht blijft staan dat het systeem niet beschikbaar is, nadat u beide zijkanten van de auto rond de achterste hoeken hebt gereinigd.

Als de LCA-symbolen niet oplichten terwijl het systeem schoon is en er voertuigen in de dode hoeken rijden of deze snel naderen, moet u het systeem wellicht laten nakijken. Breng uw auto naar de dealer.

## Waarschuwing verlaten rijstrook (LDW)

Een eventueel LDW helpt mogelijk botsingen te voorkomen bij onbedoelde rijbaanwisseling. Het kan een waarschuwing geven als de auto een gedetecteerde rijstrookmarkering overschrijdt zonder dat de richting wordt aangegeven naar de betreffende rijstrook. Aangezien dit systeem onderdeel vormt van het LKA-systeem (Lane Keeping Assist), dient u het hele onderdeel "LKA" te lezen voordat u deze functie gebruikt.

## Rijstrookhulp (Lane Keeping Assist, LKA)

Indien de auto over LKA (Lane Keeping Assist, rijstrookhulp) beschikt, helpt deze te voorkomen dat de rijstrook onbedoeld wordt verlaten. LKA kan hulp bieden door het stuur rustig

te verdraaien indien de auto een gedetecteerde rijstrookmarkering nadert zonder dat de richtingaanwijzer aan die zijde is ingeschakeld. Het kan ook een Lane Departure Warning (LDW) geven wanneer de rijstrookmarkering wordt overschreden. Het LKA-systeem zal niet bijsturen of een LDW-waarschuwing geven indien het waarneemt dat u de auto actief bestuurt. U kunt LKA onderdrukken door het stuur te verdraaien. LKA gebruikt een camera om de rijstrookmarkeringen te detecteren tussen 60 km/h (37 mph) en 180 km/h (112 mph).

**⚠ Waarschuwing**

Het LKA-systeem bestuurt de auto niet continu. Het houdt de auto mogelijk niet op de rijstrook of geeft wellicht geen Lane Departure Warning (LDW), zelf als de rijstrookmarkering is gedetecteerd.

De LKA- en LDW-systemen kunnen wellicht niet:

(Vervolg)

**Waarschuwing (Vervolg)**

- een waarschuwing geven of voldoende stuurbekrachtiging leveren om het verlaten van de rijstrook of een aanrijding te voorkomen;
- rijstrookmarkeringen detecteren onder slechte weersomstandigheden of bij slecht zicht. Dit kan gebeuren als de voorruit of koplampen zijn bedekt met vuil, sneeuw of ijs, als deze onderdelen niet in orde zijn of als de zon pal in de cameralens schijnt;
- wegbermen detecteren;
- rijstroken detecteren op kronkelende of heuvelachtige wegen.

Als LDW aan slechts één zijde van de weg een rijstrookmarkering detecteert, krijgt u alleen hulp of een LDW-waarschuwing als u de rijstrookmarkering nadert aan de zijde die is gedetecteerd. Bestuur

(Vervolg)

**Waarschuwing (Vervolg)**

altijd de auto, ook met LKA en LDW. Houd altijd uw aandacht op de weg en zorg ervoor dat u op uw rijstrook blijft, om schade aan de auto of lichamelijk of zelfs dodelijk letsel te voorkomen. Houd altijd de voorruit, koplampen en camerasensoren schoon en in een goede staat van onderhoud. Gebruik LKA niet onder slechte weersomstandigheden.

**⚠ Waarschuwing**

Wanneer u LKA gebruikt terwijl u een aanhanger trekt of op gladde wegen rijdt, kunt u de controle over het voertuig kwijtraken en een aanrijding veroorzaken. Schakel het systeem uit.

## Hoe werkt het systeem

De LKA-camerasensor zit op de voorruit, vóór de achteruitkijkspiegel.

Om LKA in en uit te schakelen, drukt u op het stuurwiel op .

Indien ingeschakeld, licht groen op als LKA beschikbaar is voor ondersteuning en LDW-waarschuwingen. Het kan hulp bieden door het stuur rustig te verdraaien en geel op te laten lichten indien de auto een gedetecteerde rijstrookmarkering nadert zonder dat de richtingaanwijzer aan die zijde is ingeschakeld. Het kan ook een LDW-waarschuwing geven door geel te laten knipperen als een rijstrookmarkering wordt overschreden. Er klinken dan bovendien mogelijk drie pieptonen of de bestuurdersstoel trilt mogelijk driemaal aan de linker- of rechterzijde, afhankelijk van de kant van de rijstrookoverschrijding.

### Actief sturen

Het LKA-systeem bestuurt de auto niet continu. Als LKA geen actieve besturing door de bestuurder waarneemt, kan een alarm worden gegeven, een geluidssignaal klinken of een bericht op DIC verschijnen. Beweeg dan het stuur of annuleer de melding.

## Wanneer het systeem niet goed lijkt te werken

De systeemprestaties worden wellicht beïnvloed wanneer:

- vlakbij voorliggers rijden;
- het omgevingslicht plotseling verandert, zoals bij het rijden door tunnels;
- op wegen met een wegberm;
- op wegen met een slechte wegmarkering wordt gereden, zoals tweebaanswegen.

Als het LKA-systeem niet goed functioneert terwijl er toch duidelijk rijstrookmarkeringen zichtbaar zijn, kan het helpen om de vooruit te reinigen.

Als de camera geblokkeerd is, kan er een bericht systeem niet beschikbaar verschijnen. Het LKA-systeem heeft geen onderhoud nodig.

De waarschuwingen van het LKA- en LDW-systeem kunnen het gevolg zijn van teerstrepen in het asfalt, schaduwen, scheuren in het wegdek, tijdelijke of voor wegwerkzaamheden aangebrachte rijstrookmarkeringen of andere onvolkomenheden in het wegdek. Dit hoort bij de werking van het systeem; de auto heeft geen onderhoud nodig. Zet het LKA-systeem uit als dergelijke omstandigheden aanhouden.

## Brandstof

Om de auto in goede staat te houden, dient u de aanbevolen brandstof te gebruiken.

Gebruik loodvrije benzine met een octaangetal (RON) van 95 (Euro 95) of hoger. Bij een octaangetal (RON) lager dan 95 is motorschade mogelijk die niet wordt gedekt door de autogarantie. Als u een zwaar klopgeluid hoort bij gebruik van ongelode benzine met een octaangetal (RON) van 95, moet de motor worden nagekeken.

**Voorzichtig**

Maak geen gebruik van onderstaande brandstoffen. Als u dit toch doet, kan de auto beschadigd raken en vervalt de garantie.

- Brandstoffen met een bepaalde hoeveelheid methanol, methylal of aniline. Door dergelijke brandstoffen kunnen metalen delen van het brandstofsysteem corro-

(Vervolg)

**Voorzichtig (Vervolg)**

deren en kunststof en rubberen onderdelen beschadigd raken.

- Brandstoffen met metaalhoudende additieven, zoals methylcyclopentadienyl-mangaan-tricarbonyl (MMT), die schade aan het emissieregelsysteem en de bougies kunnen toebrengen.
- Brandstoffen met een opgegeven octaangetal dat lager is dan dat van de aanbevolen brandstof. Als u dergelijke brandstoffen gebruikt, zijn de verbruikscijfers en prestaties minder goed en kan de levensduur van de katalysator korter zijn.

### Brandstofadditieven

Benzine moet reinigingsadditieven bevatten die voorkomen dat er bezinksel wordt gevormd in de motor en het brandstofsysteem. Met schone brandstofverstuivers en inlaatkleppen werkt het emissieregelsysteem goed. Sommige benzine bevat onvoldoende additieven om de brandstofverstuivers en inlaatkleppen schoon te houden. Raadpleeg uw dealer voor een door GM goedgekeurde behandeling met additieven om dit reinigend vermogen te compenseren. Voeg dit additief bij elke olieverversingsbeurt of om de 15000 km (9000 mijl) toe aan de brandstoftank, wat zich als eerste voordoet.

### Tank vullen

**⚠ Waarschuwing**

Brandstofdampen en brandstoffen zijn sterk ontvlambaar en kunnen bij brand zwaar of dodelijk letsel veroorzaken.

- Om letsels van uzelf en anderen te vermijden, moet u alle instructies in het tankstation lezen en volgen.

(Vervolg)

**Waarschuwing (Vervolg)**

- Zet de motor af wanneer u tankt.
- Houd vonken, vlammen en rookgerei uit de buurt van brandstof.
- Verlaat de tankzuil niet tijdens het tanken.
- Gebruik geen mobiele telefoon tijdens het tanken.
- Stap niet in uw auto wanneer u brandstof tankt.
- Houd kinderen uit de buurt van de tankzuil en laat kinderen nooit tanken.
- Wanneer u het tankpistool er te snel in steekt, kan er brandstof uit spuiten. Dit sproeien kan gebeuren wanneer de tank bijna vol is en gebeurt vaker bij warm weer. Steek het tankpistool er langzaam in, wacht tot een eventueel sissend geluid weg is en begin dan met tanken.

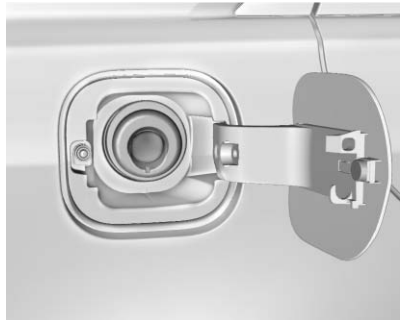

Druk midden op de achterrand van de klep om de tankklep te openen. De tankvulklep wordt vergrendeld als de portieren worden vergrendeld. Druk op 🔓 op de RKE-zender om te ontgrendelen.

De auto heeft een doploos tanksysteem en heeft geen tankdop. U moet het tankpistool volledig insteken en vergrendelen voordat er kan worden getankt.

**⚠ Waarschuwing**

Overmatig vullen van de brandstof (meer dan drie klikken van een standaardvulpistool) kan aanleiding geven tot:

- Problemen met de rijeigenschappen van de auto, waaronder motorafslag en schade aan het brandstofsysteem.
- Morsen van brandstof.
- Ontbranding van gemorste brandstof.

Zorg ervoor dat u geen brandstof morst. Wacht na het bijtanken enkele seconden voordat u het vulpistool wegneemt. Verwijder brandstof op gelakte oppervlakken zo snel mogelijk. Zie *Onderhoud buitenzijde* ⇨ *321*.

**⚠ Waarschuwing**

Verwijder het tankpistool niet als er brand uitbreekt terwijl u tankt. Sluit de brandstofstroom af door de pomp te sluiten of waarschuw de pompbediende. Ga onmiddellijk weg.

Wanneer u de tankdop terugplaatst, draait u deze rechtsom tot hij klikt. Zorg ervoor dat de dop goed vastzit.

### Tanken met een jerrycan

Als de tank leeg is en moet worden gevuld met een draagbaar benzineblik:

1. Zoek de trechteradapter voor een doploos tanksysteem op onder de vloerbekleding in de kofferbak.
2. Breng de trechter aan in het doploze tanksysteem en vergrendel deze.

**⚠ Waarschuwing**

Als u probeert om te tanken zonder de trechteradapter, kunt u brandstof morsen en het doploze tanksysteem beschadigen. Hierdoor kan brand ontstaan, kunt u of iemand anders ernstige brandwonden oplopen en kan de auto beschadigd raken.

3. Haal de trechteradapter eruit, maak hem schoon en berg hem weer op de daarvoor bestemde plaats op.

## Een jerrycan vullen met brandstof

**⚠ Waarschuwing**

Wanneer u in de auto een jerrycan vult, komen er brandstofdampen vrij, die door statische elektriciteit of andere ontstekingsbronnen kunnen ontvlammen. U of anderen kunnen zware brandwonden oplopen en de auto kan beschadigd raken. In alle gevallen:

- Gebruik goedgekeurde jerrycans.
- Verwijder de jerrycan vóór het vullen uit de auto, kofferruimte of laadbak.
- Zet de jerrycan op de grond.
- Steek het vulpistool in de vulopening van de jerrycan voordat u met tanken begint en houd het vulpistool tegen de vulopening tot de jerrycan vol is.

(Vervolg)

**Waarschuwing (Vervolg)**

- Vul de jerrycan nooit voor meer dan 95% zodat de brandstof kan uitzetten.
- Tijdens het tanken is het verboden te roken en lucifers of aanstekers te gebruiken.
- Gebruik bij voorkeur geen mobiele telefoons of andere elektronische apparaten.

# Aanhanger trekken

## Algemene informatie over slepen

De auto is niet ontworpen, noch bedoeld om aanhangers te trekken.

# Aanpassingen en aanvullingen

## Niet-originele elektrische apparatuur

**⚠ Waarschuwing**

De diagnoseaansluiting (DLC) dient voor servicetests en emissietests/keuringen. Zie *Storingsindicatielampje (Storingsindicatielampje motor)* ⇨ *138*. Aansluiting van andere apparatuur op de DLC – zoals apparatuur voor wagenparkbeheer of rijgedragcontrole – kan de autosystemen negatief beïnvloeden. Dit kan van invloed zijn op de werking van de auto en een ongeluk veroorzaken. Dergelijke apparaten hebben mogelijk ook toegang tot de informatie die in de autosystemen is opgeslagen.

**Voorzichtig**

Bepaalde elektrische apparaten kunnen schade aan de auto of storingen in de onderdelen veroorzaken, wat niet gedekt wordt door de voertuiggarantie. Neem altijd contact op met de dealer voordat u elektrische apparaten installeert.

Aanvullende uitrusting kan de 12V-accu van de auto uitputten, zelfs als de auto niet wordt gebruikt.

De auto is voorzien van een airbagsysteem. Voordat u probeert elektrische onderdelen aan de auto toe te voegen, raadpleegt u *Onderhoud aan met airbags uitgeruste auto* ⇨ *91* en *Uitrusting toevoegen aan met airbags uitgeruste auto* ⇨ *91*.

# Verzorging van de auto


## Algemene informatie
Algemene informatie ..... 261
Accessoires en aanpassingen .... 261

## Voertuigcontroles
Zelf onderhoud uitvoeren ..... 261
Motorkap ..... 262
Overzicht motorruimte ..... 263
Motorolie ..... 264
Motorolie, levensduursysteem ... 266
Automatische versnellingsbak ... 267
Luchtfilter motor ..... 267
Koelsysteem ..... 268
Oververhitting van de motor. .... 271
Sproeiervloeistof ..... 273
Remmen ..... 273
Remvloeistof ..... 274
Accu ..... 276
Aandrijving op alle wielen ..... 277
Startschakelaar controleren .... . 277
Automatische versnellingsbak, schakelvergrendeling, werking controleren ..... 278
Parkeerrem en P (parkeerstand), mechanisme controleren ..... 278
Wisserblad vervangen ..... 279
Voorruit vervangen ..... 279
Gasveerbe(e)n(en) ..... 280

## Koplampen afstellen
Koplamp afstellen ..... 281

## Gloeilamp vervangen
Gloeilamp vervangen ..... 281
LED-verlichting ..... 281
Kentekenplaatverlichting ..... 282
Vervangende gloeilampen ..... 282

## Elektrisch systeem
Elektrisch systeem overbelast ... 282
Zekeringen en circuitonderbrekers ..... 283
Zekeringenhouder motorruimte ..... 284
Zekeringenhouder instrumentenpaneel ..... 287
Zekeringenhouder achtercompartiment ..... 289

## Wielen en banden
Banden ..... 292
All-season-banden ..... 293
Winterbanden ..... 293
Laagprofielbanden ..... 294
Zomerbanden ..... 294
Bandenspanning ..... 295
Bandendrukcontrolesysteem .... 296
Werking bandenspanningscontrolesysteem ..... 297
Banden controleren ..... 300
Banden verwisselen ..... 301
Wanneer nieuwe banden nodig zijn ..... 302
Nieuwe banden aanschaffen ..... 303
Verschillende maat banden en wielen ..... 305
Wielen uitlijnen en banden balanceren ..... 305
Wiel vervangen ..... 305
Sneeuwkettingen ..... 306
Wanneer een band leegloopt .... 307
Band verwisselen ..... 308
Compactreservewiel ..... 314

## Starthulp gebruiken
Starten met hulpaccu ..... 315

## Auto slepen
De auto slepen ..... 317
Kampeerwagens trekken ..... 318

## Verzorging van het uiterlijk
Onderhoud buitenzijde ..... 321
Onderhoud binnenzijde ..... 326
Vloermatten ..... 329

# Algemene informatie

Bezoek uw dealer voor service en onderdelen. U bent dan verzekerd van de originele onderdelen en goed opgeleide en ondersteunde servicemedewerkers.

## Accessoires en aanpassingen

De voertuigprestaties en de veiligheid kunnen nadelig worden beïnvloed indien accessoires worden toegevoegd die niet van de dealer afkomstig zijn, of als wijzigingen worden aangebracht. Denk hierbij aan airbags, remwerking, rijgedrag en wegligging, emissiesystemen, aerodynamiek, duurzaamheid en elektronische systemen als het ABS, de tractieregeling en de stabiliteitsregeling. Deze accessoires of de wijzigingen kunnen zelfs storingen of schade tot gevolg hebben die niet door de autogarantie worden gedekt.

Schade aan onderdelen van de wielophanging, veroorzaakt door wijziging van de voertuighoogte die niet aan de fabrieksspecificaties voldoet, valt niet onder de autogarantie.

Schade aan voertuigonderdelen die het gevolg is van gebruik van niet door GM goedgekeurde onderdelen of wijzigingen, inclusief wijzigingen aan regelmodules en software, wordt niet gedekt volgens de voorwaarden van de autogarantie en kan gevolgen hebben voor de resterende garantiedekking van de desbetreffende onderdelen.

GM-accessoires zijn ontwikkeld om in combinatie met de andere voertuigsystemen te worden toegepast. Raadpleeg uw dealer voor de originele GM-voertuigaccessoires die door dealermonteurs worden geïnstalleerd.

Zie ook *Uitrusting toevoegen aan met airbags uitgeruste auto* ⇨ *91*.

# Voertuigcontroles

## Zelf onderhoud uitvoeren

**⚠ Waarschuwing**

Het uitvoeren van werkzaamheden aan de auto zonder de juiste kennis, servicehandleiding, gereedschappen of onderdelen kan gevaarlijk zijn. Houd altijd de procedures in het instructieboekje aan en raadpleeg de servicehandleiding van uw auto alvorens servicewerk te verrichten.

Gebruik het juiste werkplaatshandboek indien u zelf bepaalde servicewerkzaamheden uitvoert. Hierin vindt u veel meer informatie over de servicewerkzaamheden aan de auto dan in deze handleiding.

Dit voertuig beschikt over een airbagsysteem. Raadpleeg *Onderhoud aan met airbags uitgeruste auto* ⇨ *91* voordat u zelf servicewerkzaamheden tracht uit te voeren.

Registreer alle ontvangen onderdelen en stel een lijst op met de kilometerstand en de datum van alle uitgevoerde servicewerkzaamheden.

**Voorzichtig**

Zelfs kleine verontreinigingen kunnen schade aan de voertuigsystemen veroorzaken. Vloeistoffen, reservoirdoppen of peilstokken mogen niet met verontreinigingen in contact komen.

## Motorkap

**⚠ Waarschuwing**

Na het draaien van de motor kunnen gasveerpoten en andere metalen onderdelen onder de motorkap heet worden. Raak deze onderdelen niet aan om ernstig letsel door brandwonden te voorkomen.

Veeg eventuele sneeuw van de motorkap voordat u deze opent.

Motorkap openen:

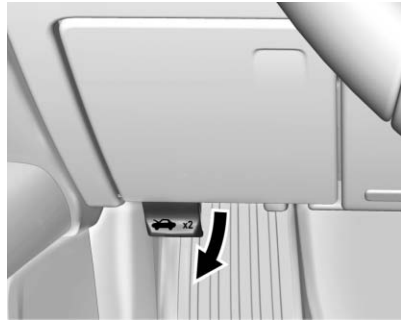


1. Trek aan de ontgrendelingshendel van de motorkap. Deze zit linksonder op het instrumentenpaneel tussen het portier en het stuurwiel.
2. Laat de hendel los en trek er weer aan om de motorkap geheel te openen.
3. Ga naar de voorkant van de auto en til de motorkap open.

**Voorzichtig**

Controleer vóór vertrek of de motorkap geheel dicht zit. Als u dat niet doet, kan er schade ontstaan.

Sluiten van de motorkap:

1. Controleer of alle vuldoppen goed zijn aangebracht, voordat u de motorkap sluit.
2. Laat de motorkap tot ongeveer 46 cm (18 inch) van de gesloten stand zakken.
3. Druk de motorkap midden voor daarna vlot en stevig dicht.
4. Controleer of de motorkap gesloten is. Zo niet, ontgrendel de motorkap van binnenuit en herhaal stappen 1-3.

## Overzicht motorruimte

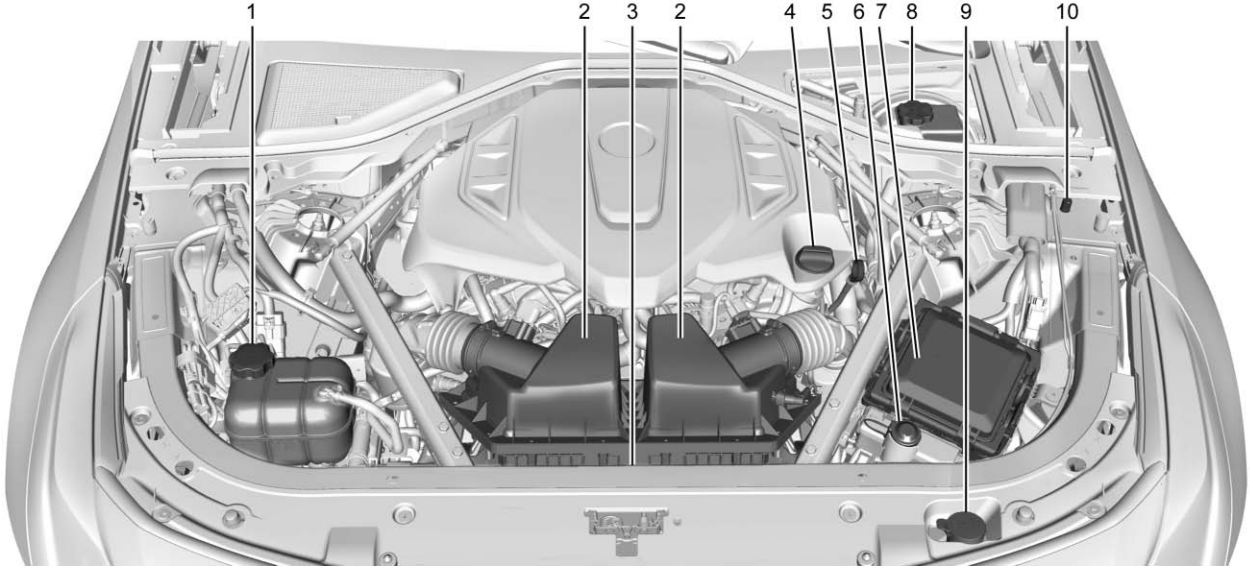

1. Koelvloeistofreservoir en drukdop. Zie *Koelsysteem* ⇨ *268*.
2. *Luchtfilter motor* ⇨ *267*.
3. Motorkoelventilator (niet zichtbaar). Zie *Koelsysteem* ⇨ *268*.
4. Vuldop motorolie. Zie *Motorolie* ⇨ *264*.
5. Motoroliepeilstaaf. Zie *Motorolie* ⇨ *264*.
6. Externe pluspool (+) van de accu. Zie *Starten met hulpaccu* ⇨ *315*.
7. *Zekeringenhouder motorruimte* ⇨ *284*.
8. Remvloeistofreservoir. Zie *Remvloeistof* ⇨ *274*.
9. Sproeiervloeistofreservoir. Zie *Sproeiervloeistof* ⇨ *273*.
10. Externe minpool (-) van de accu. Zie *Starten met hulpaccu* ⇨ *315*.

## Motorolie

Besteed aandacht aan de motorolie, zodat u verzekerd bent van goede motorprestaties en een lange levensduur. U helpt uw aanschaf te beschermen door onderstaande eenvoudige, maar belangrijke stappen op te volgen:

- Gebruik motorolie die voldoet aan de voorgeschreven specificatie en viscositeitsgraad. Raadpleeg “Juiste motorolie kiezen” in dit hoofdstuk.
- Controleer regelmatig het motoroliepeil en houd dit op het juiste niveau. Zie "Motorolie controleren" en "Wanneer motorolie bijvullen?" verderop in dit hoofdstuk.
- Ververs de motorolie op de voorgeschreven tijden. Zie *Motorolie, levensduursysteem* ⇨ *266*.
- Voer motorolie altijd op de juiste wijze af. Raadpleeg “Afvoeren van afgewerkte olie”, elders in dit hoofdstuk.

### Motorolie controleren

Controleer het oliepeil regelmatig, elke 650 km (400 mijl), in het bijzonder voor een lange rit. Het oog vormt de handgreep van de oliepeilstok. Zie *Overzicht motorruimte* ⇨ *263* voor de locatie.

**⚠ Waarschuwing**

De handgreep van de motoroliepeilstok kan zo heet zijn dat u zich brandt. Gebruik een doek of handschoen om de peilstok vast te pakken.

Controleer het oliepeil als het Driver Information Center (DIC) een te laag oliepeil aangeeft.

Volg deze instructies:

- Parkeer op een vlakke ondergrond om een nauwkeurige meting te krijgen. Controleer het oliepeil nadat de motor minstens twee uur heeft stilgestaan. Als u het oliepeil op een schuine helling of direct na het afzetten van de motor controleert, kan de meting onjuist zijn. Een controle voordat u de koude motor start, geeft een hogere nauwkeurigheid. Verwijder de peilstok en controleer het peil.
- Als u geen twee uur kunt wachten, moet u een warme motor minstens 15 minuten laten stilstaan. Een nog koude motor moet minstens

30 minuten stilstaan. Trek de peilstok eruit, veeg hem af met schoon keukenpapier of een doek en steek hem helemaal terug. Verwijder de peilstok nogmaals, houd het uiteinde naar beneden en controleer het peil.

## Wanneer motorolie bijvullen?

Als het oliepeil onder het gearceerde vlak aan het uiteinde van de peilstok staat en de motor minstens 15 minuten uit is, vult u 1 liter (1 qt) voorgeschreven olie bij en herhaalt u de meting. Zie "Keuze van de juiste motorolie" verderop in dit hoofdstuk voor uitleg over de te gebruiken olie. Voor de oliecarterinhoud, zie *Capaciteit en specificaties* ⇨ *340*.

**Voorzichtig**

Vul niet te veel olie bij. Als het oliepeil zich boven of onder het aanvaardbare bedrijfsbereik op de peilstok bevindt, is dit schadelijk voor de motor. De motor kan beschadigd raken als u constateert dat het oliepeil zich boven het bedrijfsbereik bevindt (er zit zoveel olie in de motor dat het oliepeil is gestegen boven het kruisgewijs gearceerde deel dat het juiste bedrijfsbereik aangeeft). U moet het teveel aan olie aftappen of hiervoor naar een servicemonteur gaan. Rijd echter zo min mogelijk met de auto.

Zie *Overzicht motorruimte* ⇨ *263* voor de locatie van de vuldop voor de motorolie.

Voeg voldoende olie toe om het peil ergens binnen het voorgeschreven bedrijfsbereik te brengen. Druk de peilstok helemaal terug wanneer u klaar bent.

## Keuze van de juiste motorolie

De keuze van de juiste motorolie is afhankelijk van de voorgeschreven specificatie én de viscositeitsgraad. Zie *Aanbevolen vloeistoffen en smeermiddelen* ⇨ *336*.

### Specificatie

Vraag om en gebruik motorolie die voldoet aan de dexos2™-specificatie.

Motorolie die is goedgekeurd door GM als zijnde conform de dexos2-specificatie, is gemarkeerd met het dexos2-goedkeuringslogo.

**Voorzichtig**

Als u niet de aanbevolen of een gelijkwaardige motorolie gebruikt, leidt dit wellicht tot motorschade die niet door de autogarantie wordt gedekt.

### Viscositeitsgraad

Gebruik motorolie met de viscositeitsgraad SAE 5W-30.

Gebruik bij lage temperaturen: In extreem koude gebieden, waar de temperatuur onder -29 °C (-20 °F) daalt, kan SAE 0W-30 olie worden gebruikt. Met olie uit deze viscositeitsklasse hebt u minder problemen met de koude start bij extreem lage temperaturen. Bij het kiezen van een olie met de juiste viscositeitsgraad adviseren wij een olie te selecteren die aan de specificatie voldoet. Zie "Specificaties", eerder in dit hoofdstuk.

### Toevoegingen aan de motorolie/ Motorolie doorspoelen

Voeg niets toe aan de olie. Voor goede prestaties en een goede bescherming van de motor zijn alleen de aanbevolen oliën vereist die voldoen aan de dexos2-specificatie.

Het doorspoelen van het motoroliesysteem wordt afgeraden. Dit kan schade aan de motor veroorzaken die niet door de autogarantie wordt gedekt.

### Afvoeren van afgewerkte olie

Afgewerkte motorolie bevat bepaalde stoffen die gevaarlijk kunnen zijn voor uw huid en die zelfs kankerverwekkend kunnen zijn. Vermijd langdurig huidcontact met deze afgewerkte olie. Maak uw huid en nagels schoon met water en zeep, of een goed handreinigingsmiddel. Reinig kleding en doeken die afgewerkte olie bevatten, of gooi deze weg. Raadpleeg de waarschuwingen van de fabrikant over het gebruik en de afvoer van olieproducten.

Afgewerkte olie kan een bedreiging voor het milieu vormen. Als u zelf olie ververst, moet u ervoor zorgen dat alle olie bij het filter wordt afgetapt, voordat het wordt afgevoerd. Voer olie nooit af met het gewone afval en laat het nooit in de bodem, in het riool of in het oppervlaktewater wegstromen. Voer het af naar een verzamelpunt voor recycling van afgewerkte olie.

## Motorolie, levensduursysteem

### Wanneer motorolie verversen?

Deze auto heeft een computersysteem dat aangeeft wanneer de olie moet worden ververst en het oliefilter vervangen. Dit is gebaseerd op een combinatie van factoren, zoals het motortoerental, de motortemperatuur en de afgelegde afstand. Afhankelijk van de rijomstandigheden, kan de kilometerstand waarbij wordt aangegeven dat de motorolie moet worden ververst aanzienlijk variëren. Om het olielevensduursysteem juist te laten functioneren, moet het systeem elke keer worden gereset nadat de olie ververst is.

Heeft het systeem berekend dat de levensduur van de olie is verstreken, geeft het aan dat een olieverversing noodzakelijk is. Het bericht MOTOROLIE SPOEDIG VERVERSEN verschijnt dan. Ververs de olie zo spoedig mogelijk binnen 1000 km (600 mijl). Het is mogelijk dat, wanneer u onder optimale omstandigheden rijdt, het olielevensduursysteem aangeeft dat

een olieverversing pas na meer dan een jaar noodzakelijk is. Het oliefilter moet minstens eens per jaar worden vervangen en de olie ververst en dan moet ook het systeem worden gereset. Uw dealer beschikt over getraind personeel dat dit werk uitvoert en het systeem reset. Controleer gedurende een olieverversingsinterval regelmatig of de olie nog op peil is.

Indien het systeem per ongeluk wordt gereset, moet de olie worden vervangen zodra 5000 km (3000 mijl) is afgelegd sinds de vorige olieverversing. Vergeet niet om het controlesysteem van de oliekwaliteit te resetten, telkens wanneer de olie is ververst.

Nadat u de olie hebt ververst, moet het controlesysteem van de oliekwaliteit worden gereset. Raadpleeg hiervoor uw dealer.

## Automatische versnellingsbak

### Werkwijze voor controle vloeistof automatische versnellingsbak

Het is niet nodig om het transmissievloeistofpeil te controleren. De enige reden voor olieverlies is een transmissieolielek. Wanneer er sprake is van lekkage, moet u de reparatie zo snel mogelijk door uw dealer laten repareren.

De auto is niet voorzien van een oliepeilstaaf voor de transmissieolie. Er is een speciale procedure voor het controleren en verversen van de transmissieolie. Omdat dit een ingewikkelde procedure is, moet u dit laten uitvoeren door uw dealer. Neem contact op met uw dealer voor aanvullende informatie.

Ververs de olie en vervang het filter met de intervallen die vermeld staan in *Gepland onderhoud* ⇨ *332* en zorg dat u de olie gebruikt die vermeld staat in *Aanbevolen vloeistoffen en smeermiddelen* ⇨ *336*.

## Luchtfilter motor

Het motorluchtfilter zit in de motorruimte. Zie *Overzicht motorruimte* ⇨ *263* voor de locatie.

### Wanneer motorluchtfilter inspecteren?

Voor de intervallen voor vervanging en controle van het motorluchtfilter/-element, zie *Gepland onderhoud* ⇨ *332*.

### Werkwijze voor controle motorluchtfilter

Start de motor niet en laat deze evenmin draaien met het luchtfilterhuis open. Controleer alvorens het motorluchtfilter te verwijderen of het luchtfilterhuis en de omringende onderdelen vrij zijn van vuil en afzettingen. Verwijder het motorluchtfilter. Tik voorzichtig tegen het luchtfilter en schud het heen en weer (uit de buurt van de auto) om stof en vuil te verwijderen. Inspecteer het motorluchtfilter op schade en vervang het bij schade. Reinig het motorluchtfilter of de componenten ervan niet met water of perslucht.

Voor controle of vervanging van het luchtfilter:

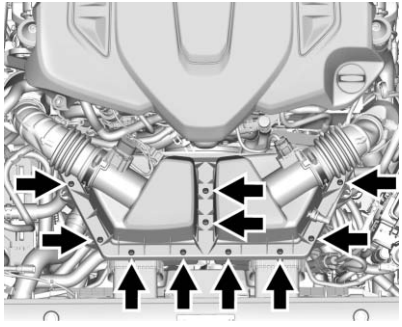

1. Draai de 10 schroeven boven op de motorluchtfilterafdekking los om bij beide luchtfilters te komen.
2. Til de motorluchtfilterafdekking aan het scharnier open.
3. Een of beide motorluchtfilters optillen en verwijderen.
4. Een of beide motorluchtfilters inspecteren of vervangen.
5. Voer stappen 1–3 in omgekeerde volgorde uit om het motorluchtfilterdeksel terug te plaatsen.

**⚠ Waarschuwing**

Indien de motor zonder luchtfilter wordt gestart, bestaat er verbrandingsgevaar voor uzelf en anderen. Het luchtfilter zorgt niet alleen voor reiniging van de lucht, maar houdt ook de vlammen tegen bij terugslag van de motor. Wees voorzichtig als u werkzaamheden aan de motor uitvoert en rijd niet met verwijderd luchtfilter.

**Voorzichtig**

Wanneer het luchtfilter verwijderd is, kan vuil gemakkelijk in de motor komen, waardoor deze beschadigd kan raken. Laat het luchtfilter onderweg altijd op zijn plek.

## Koelsysteem

Het koelsysteem zorgt ervoor dat de juiste bedrijfstemperatuur van de motor blijft gehandhaafd.

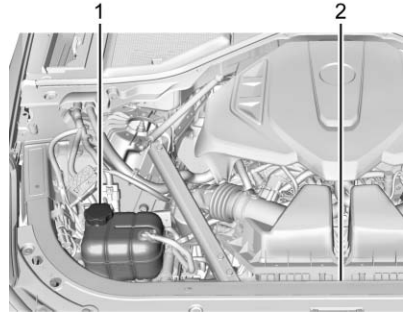


1. Koelvloeistofreservoir en drukdop
2. Motorkoelventilator (niet zichtbaar)

**⚠ Waarschuwing**

Een elektrische ventilator in de motorruimte kan zelfs starten wanneer de motor niet draait en kan letsel veroorzaken. Houd daarom uw handen, kleding en gereedschap uit de buurt van de elektrische ventilatoren onder de motorkap.

**⚠ Waarschuwing**

Raak geen verwarmings- of radiateurslangen of andere motoronderdelen aan. Deze zijn soms erg heet waardoor u brandwonden kunt oplopen. Laat de motor in geval van lekkage niet draaien; alle koelvloeistof zou eruit kunnen lekken. Hierdoor zou de motor vlam kunnen vatten en kunt u brandwonden oplopen. Verhelp eventuele lekkages voordat u gaat rijden.

## Koelvloeistof

Het koelsysteem in de auto is gevuld met DEX-COOL-koelvloeistof. De koelvloeistof moet met de aangegeven intervallen worden gecontroleerd en ververst. Zie *Gepland onderhoud* ⇨ *332*.

Hieronder wordt het koelsysteem toegelicht en wordt uitgelegd hoe de koelvloeistof moet worden gecontroleerd en zo nodig bijgevuld. Raadpleeg in geval van een probleem met oververhitting van de motor *Oververhitting van de motor.* ⇨ *271*.

## Te gebruiken middelen

**⚠ Waarschuwing**

Schoon water of andere vloeistoffen, zoals alcohol, zullen eerder gaan koken dan het voorgeschreven koelvloeistofmengsel. Met schoon water of het verkeerde mengsel kan de motor te heet worden, maar dan zonder dat u een waarschuwing voor oververhitting krijgt. De motor kan in brand raken en bestaat er verbrandingsgevaar voor uzelf en anderen.

Gebruik een 50/50-mengsel van schoon drinkwater en DEX-COOL-koelvloeistof. Als dit mengsel wordt gebruikt, hoeft u niet meer toe te voegen. Dit mengsel:

- biedt vorstbescherming tot een buitentemperatuur van -37 °C (-34 °F)
- biedt bescherming tegen overkoken tot een motortemperatuur van 129 °C (265 °F)
- Biedt bescherming tegen roest en corrosie
- Tast aluminium onderdelen niet aan
- Zorgt voor handhaving van de juiste motortemperatuur

**Voorzichtig**

Gebruik niets anders dan een mengsel van DEX-COOL koelvloeistof die voldoet aan GM norm GMW3420 en schoon drinkwater. Elke andere samenstelling kan schade aan het moorkoelsysteem van de auto en de auto zelf veroorzaken, die niet onder de voertuiggarantie zou vallen.

Voer koelvloeistof nooit af met het gewone afval en laat het nooit in de bodem, in het riool of in het oppervlaktewater wegstromen. Laat de koelvloeistof vervangen door een erkend servicepunt dat op de hoogte is van de wettelijke eisen met betrekking tot afvoer van koelvloeistoffen. Het milieu en uw gezondheid worden zo beschermd.

## Koelvloeistof controleren

Als het koelvloeistofpeil wordt gecontroleerd, moet de auto moet op een vlakke ondergrond staan.

Controleer of er koelvloeistof zichtbaar is in het koelvloeistofreservoir. Indien de koelvloeistof in het koelvloeistofreservoir kookt, mag u niets doen totdat de koelvloeistof is afgekoeld. Zie *Oververhitting van de motor.* ⇨ *271*.

De koelvloeistofbuffertank bevindt zich in de motorruimte, aan de passagierszijde van het voertuig. Zie *Overzicht motorruimte* ⇨ *263*.

## Werkwijze voor toevoegen van koelvloeistof aan het koelvloeistofreservoir

Als er geen probleem is gevonden, controleert u of u koelvloeistof in het koelvloeistofreservoir ziet. Als er koelvloeistof aanwezig is maar deze niet tot aan de aangegeven peilmarkering staat, vul dan een 50/50 mengsel schoon drinkwater en DEX-COOL-koelvloeistof bij. Zorg dat het koelsysteem, ook de dop van het koelvloeistofexpansievat, afgekoeld is voordat u dit doet.

**⚠ Waarschuwing**

Bij het morsen van koelvloeistof op hete motoronderdelen kunt u brandwonden oplopen. De koelvloeistof bevat ethyleenglycol wat kan ontbranden als de motoronderdelen voldoende heet zijn.

**⚠ Waarschuwing**

Stoom en kokend hete vloeistoffen uit een heet koelsysteem staan onder druk. Door te draaien aan de drukdop, zelfs een klein stukje, kunnen deze met hoge snelheid eruit komen en kunt u brandwonden oplopen. Draai daarom nooit aan de dop wanneer het koelsysteem, met inbegrip van de drukdop, heet is. Wacht tot het koelsysteem en de drukdop zijn afgekoeld.

**Voorzichtig**

Als u de koelvloeistof niet zoals specifiek voorgeschreven bijvult, raakt de motor mogelijk oververhit en raakt het systeem mogelijk beschadigd. Neem als er geen koelvloeistof in het expansievat zichtbaar is contact op met uw dealer.

1. Verwijder de drukdop van het koelvloeistofreservoir zodra het koelsysteem, met inbegrip van de drukdop van het koelvloeistofreservoir en de bovenste radiateurslang, is afgekoeld.

   Draai de drukdop voorzichtig ongeveer een kwart slag linksom. Wanneer u gesis hoort, wacht u tot dat stopt. Eventueel aanwezige druk kan dan via de afvoerslang worden weggevoerd.
2. Draai de drukdop langzaam verder los en verwijder deze.
3. Vul het koelvloeistofreservoir met het voorgeschreven mengsel bij tot aan het merkteken.
4. Start de motor met verwijderde drukdop van het koelvloeistofreservoir en laat de motor draaien totdat de bovenste radiateurslang warm begint aan te voelen. Pas op voor de motorkoelventilator. Het koelvloeistofpeil in het koelvloeistofreservoir kan nu lager zijn. Indien de vloeistof lager staat, moet u meer van het voorgeschreven mengsel aan het koelvloeistofreservoir toevoegen, totdat het merkteken wordt bereikt.
5. Draai de drukdop weer stevig vast.
6. Controleer het koelvloeistofpeil nadat de motor is afgezet en de koelvloeistof is afgekoeld. Herhaal zo nodig de stappen 1-6 van de vulprocedure voor de koelvloeistof.

   Wanneer de koelvloeistof nog steeds niet op het juiste peil staat wanneer het systeem weer is afgekoeld, neemt u contact op met uw dealer.

**Voorzichtig**

Als de drukdop niet goed is vastgedraaid, kan er koelvloeistof ontsnappen en kan de motor

(Vervolg)

**Voorzichtig (Vervolg)**

beschadigd raken. Zorg ervoor dat de dop goed en stevig is vastgedraaid.

## Oververhitting van de motor.

De auto heeft een aantal indicatoren om u te waarschuwen tegen oververhitting van de motor.

Op de instrumentengroep zitten een temperatuurmeter voor de koelvloeistof en een waarschuwingslampje voor de koelvloeistof. Zie *Meter motorkoelvloeistoftemperatuur* ⇨ *134* en *Waarschuwingslampje koelvloeistoftemperatuur* ⇨ *144*. In de auto kan ook een bericht op het Driver Information Center (DIC) worden weergegeven.

Als u besluit om de motorkap niet te openen als deze waarschuwing verschijnt, moet u direct servicehulp inroepen.

Als u besluit om de motorkap wel te openen, moet u ervoor zorgen dat de auto op een vlakke ondergrond staat geparkeerd. Controleer vervolgens of de motorkoelventilator draait. Indien de motor oververhit is, moet de ventilator draaien. Zet de motor af als dat niet gebeurt. Laat de auto nakijken.

**Voorzichtig**

Laat de motor niet draaien als er een lekkage in het motorkoelsysteem is. Hierdoor kan alle koelvloeistof verloren gaan en kunnen het systeem en de auto beschadigd raken. Laat eventuele lekkages meteen verhelpen.

## Als stoom uit de motorruimte komt

**⚠ Waarschuwing**

Stoom en kokend hete vloeistoffen uit een heet koelsysteem staan onder druk. Door te draaien aan de

(Vervolg)

**Waarschuwing (Vervolg)**

drukdop, zelfs een klein stukje, kunnen deze met hoge snelheid eruit komen en kunt u brandwonden oplopen. Draai daarom nooit aan de dop wanneer het koelsysteem, met inbegrip van de drukdop, heet is. Wacht tot het koelsysteem en de drukdop zijn afgekoeld.

## Als geen stoom uit de motorruimte komt

Wanneer een waarschuwing voor een oververhitte motor wordt weergegeven, maar er is geen stoom zichtbaar of hoorbaar, is het probleem wellicht niet al te ernstig. Soms kan de motor iets te warm worden als de auto:

- op een warme dag lange tijd heuvelop moet rijden;
- stopt nadat met hoge snelheid is gereden;
- lange tijd stationair draait in het verkeer;

Indien de waarschuwing voor oververhitting verschijnt, zonder dat stoom wordt waargenomen:

1. Schakel de airconditioning uit.
2. Schakel de verwarming in op de hoogste temperatuur en de hoogste aanjagersnelheid. Open zo nodig de ruiten.
3. Verlaat de weg indien de veiligheid dit toelaat, schakel naar P (Park) of N (Neutraal) en laat de motor stationair draaien.

Als de temperatuurmeter voor de koelvloeistof niet langer in het gebied voor oververhitting staat of als het waarschuwingslampje voor de koelvloeistoftemperatuur niet langer brandt, kunt u in de auto rijden. Rijd dan gedurende ongeveer 10 minuten langzaam met de auto. Houd voldoende afstand tot voorliggers. Als de waarschuwing niet opnieuw verschijnt, blijf dan normaal rijden en laat controleren of het koelsysteem correct is gevuld en naar behoren werkt.

Indien de waarschuwing terugkeert, moet u onmiddellijk naar de kant gaan, stoppen en de auto parkeren.

Als geen stoom wordt waargenomen, laat u de motor gedurende drie minuten stationair draaien. Indien de waarschuwing aanwezig blijft, moet u de motor uitschakelen en wachten totdat deze is afgekoeld.

## Sproeiervloeistof

### Te gebruiken middelen

Lees vóór gebruik de aanwijzingen van de fabrikant wanneer er sproeiervloeistof moet worden toegevoegd. Als u uw auto gebruikt in gebieden waar de temperatuur tot onder het vriespunt kan dalen, gebruik dan een vloeistof die voldoende bescherming tegen bevriezing biedt.

### Sproeiervloeistof bijvullen

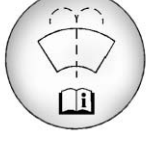

Open de dop met het sproeiersymbool. Voeg sproeiervloeistof toe totdat het reservoir vol is. Zie *Overzicht motorruimte* ⇨ *263* voor de locatie van het reservoir.

**Voorzichtig**

- Gebruik geen sproeiervloeistof met een toevoeging die voor een waterafstotende laag zorgt. Anders kunnen de wisserbladen gaan klapperen of overspringen.
- Gebruik geen koelvloeistof (antivries) voor de voorruitsproeier. Hierdoor kunnen het sproeiersysteem en de lak beschadigd raken.
- Voeg geen water toe aan kant-en-klare sproeiervloeistof. Door het water kan de oplossing bevriezen, waardoor het sproeiervloeistofreservoir en andere onderdelen van het sproeiersysteem beschadigd kunnen raken.

(Vervolg)

**Voorzichtig (Vervolg)**

- Volg bij gebruik van geconcentreerde sproeiervloeistof de aanwijzingen van de fabrikant voor het toevoegen van water.
- Vul het sproeiervloeistofreservoir slechts tot driekwart als het erg koud is. Hierdoor kan de vloeistof uitzetten als deze bevriest, anders zou het reservoir beschadigen als het helemaal vol zat.

## Remmen

De schijfremblokken hebben ingebouwde slijtage-indicatoren die een hoge waarschuwingstoon afgeven als de remblokken zijn versleten en moeten worden vervangen. Dit geluid kan opkomen en verdwijnen of kan tijdens het rijden voortdurend klinken, tenzij het rempedaal stevig wordt ingetrapt.

**⚠ Waarschuwing**

Dit waarschuwingssignaal voor remslijtage houdt in dat de remmen op korte termijn niet meer naar behoren zullen werken. Dit kan een aanrijding tot gevolg hebben. Wanneer u het waarschuwingssignaal voor remslijtage hoort, moet u de auto laten onderhouden.

**Voorzichtig**

Als met versleten remblokken verder wordt gereden, kan een kostbare reparatie van de remmen het gevolg zijn.

Onder sommige rij- of weersomstandigheden kan een piepend remgeluid optreden wanneer de rem de eerste keer wordt ingetrapt of licht wordt ingetrapt. Dit betekent niet dat er iets mis is aan de remmen.

De wielmoeren moeten met het juiste aanhaalmoment zijn vastgedraaid om trillingen tijdens het remmen te voorkomen. Rouleer de bandposities en controleer of de remblokken niet zijn versleten en de wielmoeren in de juiste volgorde zijn vastgedraaid volgens de specificaties voor aanhaalmoment. Zie *Capaciteit en specificaties* ⇨ *340*.

De remblokken moeten als complete sets worden vervangen.

### Rempedaalslag

Raadpleeg uw dealer als het rempedaal niet naar de normale stand terugkeert of als de pedaalslag snel toeneemt. Dit kan een aanwijzing zijn dat onderhoud aan de remmen nodig is.

### Onderdelen remsysteem vervangen

Vervang onderdelen van het remsysteem altijd door nieuwe en goedgekeurde vervangingsonderdelen. De remmen werken mogelijk niet goed als dit wordt nagelaten. De verwachte remwerking kan op verschillende andere manieren wijzigen als verkeerde vervangingsonderdelen voor de remmen worden gebruikt of als onderdelen niet goed worden gemonteerd.

## Remvloeistof

Het reservoir van de hoofdremcilinder is gevuld met door GM voorgeschreven DOT 3-remvloeistof, zoals aangegeven op de dop van het reservoir. Zie *Overzicht motorruimte* ⇨ *263* voor de locatie van het reservoir.

### Remvloeistof controleren

Met de auto in P (Parkeren) op een vlakke ondergrond moet het remvloeistofpeil tussen de merkjes voor minimaal en maximaal op het remvloeistofreservoir staan.

Er zijn slechts twee oorzaken waardoor het remvloeistofpeil in het reservoir kan dalen:

- Normale slijtage remvoering. Wanneer nieuwe voeringen worden gemonteerd, zal het vloeistofpeil weer stijgen.
- Een vloeistoflek in de remhydrauliek. Laat de remhydrauliek repareren. Bij lekkage werken de remmen niet goed.

Reinig altijd eerst de dop van het remvloeistofreservoir en het gebied rondom de dop, voordat de dop wordt verwijderd.

Vul geen remvloeistof bij. De lekkage wordt niet hersteld door het bijvullen. Indien vloeistof wordt toegevoegd omdat de voeringen zijn versleten, zal er te veel vloeistof aanwezig zijn als nieuwe remvoeringen worden geplaatst. Pas nadat de werkzaamheden aan de hydrauliek zijn voltooid, mag u zo nodig remvloeistof bijvullen of aftappen.

**⚠ Waarschuwing**

Als te veel remvloeistof wordt toegevoegd, kan het op de motor terechtkomen en verbranden, indien de motor heet genoeg is. Er bestaat dan verbrandingsgevaar voor uzelf en anderen en de auto kan beschadigd raken. U mag pas remvloeistof bijvullen als de werkzaamheden aan de hydrauliek zijn voltooid.

Wanneer het lage remvloeistofpeil wordt bereikt, gaat het waarschuwingslampje voor de remmen branden. Zie *Waarschuwingslampje remsysteem* ⇨ *140*.

Remvloeistof neemt mettertijd water op en werkt daardoor minder goed. Ververs de remvloeistof met de gespecificeerde intervallen om te voorkomen dat de remweg langer wordt. Zie *Gepland onderhoud* ⇨ *332*.

### Wat toe te voegen?

Gebruik uitsluitend door GM goedgekeurde DOT 3-remvloeistof uit een schone en gesloten verpakking. Zie *Aanbevolen vloeistoffen en smeermiddelen* ⇨ *336*.

**⚠ Waarschuwing**

Gebruik van een verkeerd type remvloeistof of verontreinigde remvloeistof schade aan het remsysteem tot gevolg hebben. Dit ertoe leiden dat de remwerking verloren gaat, waarbij letsel niet uitgesloten is. Gebruik altijd de door GM voorgeschreven remvloeistof.

**Voorzichtig**

Indien remvloeistof op de gelakte oppervlakken van de auto wordt gemorst, kan de laklaag beschadigen. Spoel gelakte oppervlakken onmiddellijk schoon.

## Accu

De originele voertuigaccu is onderhoudsvrij. Verwijder de dop niet en vul geen vloeistof bij.

De accu bevindt zich in de kofferbak onder het vloerpaneel. Raadpleeg het vervangingsnummer dat op het label van de originele accu staat aangegeven, indien een nieuwe accu nodig is.

De auto heeft een AGM-accu (Absorbed Glass Mat) van 12 V. Bij installatie van een standaard 12V-accu gaat de 12V-accu korter mee. Bij gebruik van een 12V-acculader op de 12V AGM-accu hebben sommige laders een instelling voor AGM-accu op de lader. Indien deze AGM-instelling beschikbaar is op de lader, gebruik hem dan om de laadspanning tot 14,8 volt te beperken.

### Stop/Start-systeem

De auto heeft een Stop/Start-systeem voor het uitschakelen van de motor voor besparen van brandstof. Zie *Motor starten* ⇨ *206*.

**⚠ Waarschuwing**

Accu's nooit bij het normale afval afvoeren. Zorg ervoor dat oude accu's in overeenstemming met de milieuvoorschriften worden afgevoerd, ter bescherming van het milieu en uw gezondheid.

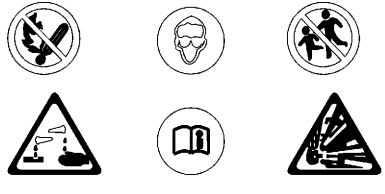

**⚠ Waarschuwing**

Gebruik geen lucifers of open vuur in de buurt van een voertuigaccu. Gebruik een zaklantaarn om bij te lichten.

Rook niet in de buurt van een voertuigaccu.

Bescherm uw ogen met een veiligheidsbril, tijdens werkzaamheden bij de voertuigaccu.

Houd kinderen uit de buurt van voertuigaccu's.

**⚠ Waarschuwing**

De accu's bevatten zuur dat brandwonden kan veroorzaken en gas dat kan exploderen. Bij onvoorzichtigheid kunt u ernstige verwondingen oplopen.

Volg de aanwijzingen nauwgezet op tijdens werkzaamheden in de buurt van de accu.

(Vervolg)

**Waarschuwing (Vervolg)**

Accupolen, klemmen en bijbehorende accessoires bevatten lood en loodverbindingen die kankerverwekkend en schadelijk voor de voortplantingsorganen kunnen zijn. Was uw handen na de werkzaamheden.

### Voertuigopslag

Onregelmatig gebruik: Verwijder de zwarte minkabel (-) van de accu om te voorkomen dat accu ontlaadt.

Langdurige opslag: Verwijder de zwarte minkabel (-) van de accu of gebruik een druppellader voor de accu.

## Aandrijving op alle wielen

Als uw auto is voorzien van all-wheel drive (AWD), dan is dit een extra systeem dat moet worden gesmeerd.

### Tussenbak

#### Wanneer smeermiddel controleren?

Regelmatige controle van de tussenbakvloeistof is niet nodig, tenzij een lek wordt vermoed of een vreemd geluid wordt waargenomen. Vloeistofverlies kan op een probleem duiden. Laat dit controleren en repareren.

#### Werkwijze voor controle smeermiddel

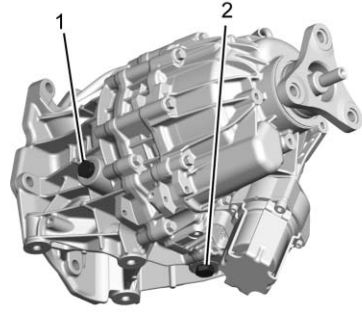


1. Vuldop
2. Aftapplug

Voor een nauwkeurige aflezing moet de auto op een vlakke ondergrond worden geplaatst.

Als het peil onder de onderkant van de vuldopopening op de tussenbak staat, moet u wat smeermiddel toevoegen. Voeg voldoende smeermiddel toe om het niveau te laten stijgen tot aan de onderkant van de vuldopopening. Draai de vuldop niet te stevig vast.

#### Te gebruiken middelen

Raadpleeg *Aanbevolen vloeistoffen en smeermiddelen* ⇨ *336* om te bepalen welk smeermiddel moet worden gebruikt.

## Startschakelaar controleren

**⚠ Waarschuwing**

Als u deze controle uitvoert, kan de auto plotseling gaan rijden. De rijdende auto kan u en anderen verwonden.

1. Zorg voor voldoende ruimte rondom de auto, voordat u deze controle uitvoert.

2. Trek de handrem stevig aan en trap daarnaast de gewone rem stevig in. Gebruik het gaspedaal niet en wees erop voorbereid om de motor onmiddellijk uit te schakelen als deze start.
3. Probeer de motor in elke versnelling te starten. De auto mag alleen in de standen P (Park) en N (Neutraal) starten. Als de auto in een andere stand start, moet u voor service contact opnemen met uw dealer.

## Automatische versnellingsbak, schakelvergrendeling, werking controleren

**⚠ Waarschuwing**

Als u deze controle uitvoert, kan de auto plotseling gaan rijden. De rijdende auto kan u en anderen verwonden.

1. Zorg voor voldoende ruimte rondom de auto, voordat u deze controle uitvoert. De auto moet op een vlakke ondergrond worden geparkeerd.
2. Trek de handrem stevig aan. Zie *Elektrische parkeerrem* ⇨ *216*.

   Wees erop voorbereid om de gewone rem onmiddellijk in te trappen als de auto begint te rijden.
3. Schakel het contact in met uitgeschakelde motor, maar start de motor niet. Probeer de schakelhendel met normale inspanning uit de stand P (Park) te bewegen, zonder de rem in te trappen. Indien de schakelhendel uit de stand P (Park) beweegt, moet u voor service contact opnemen met uw dealer.

## Parkeerrem en P (parkeerstand), mechanisme controleren

**⚠ Waarschuwing**

Als u deze controle uitvoert, kan de auto gaan rijden. Er bestaat dan letselgevaar voor uzelf en anderen en eigendommen kunnen beschadigd raken. Zorg ervoor dat er voldoende ruimte voor de auto is, voor het geval het begint te rijden. Wees erop voorbereid om de rem onmiddellijk in te trappen als de auto begint te rijden.

Parkeer op een redelijk steile heuvel met de neus van de auto omlaag. Houd uw voet op de gewone rem en trek de handrem aan.

- Controle van het blokkeervermogen van de handrem: Laat de motor draaien, zet de versnellingsbak in de stand N (Neutraal) en haal langzaam uw voet van het

rempedaal. Doe dit totdat de auto alleen door de handrem worden tegengehouden.

- Controle van het blokkeervermogen van het P-mechanisme (Park): Laat de motor draaien en schakel naar P (Park). Los de handrem, gevolgd door de normale rem.

Neem contact op met uw dealer als service nodig is.

## Wisserblad vervangen

De ruitenwisserbladen moeten worden gecontroleerd op slijtage en scheuren.

Voor het voorgeschreven type en de maat, zie *Vervangingsonderdelen onderhoud* ⇨ *337*.

Het ruitenwisserblad vervangen:

1. Trek de voorruitenwissereenheid weg van de voorruit.

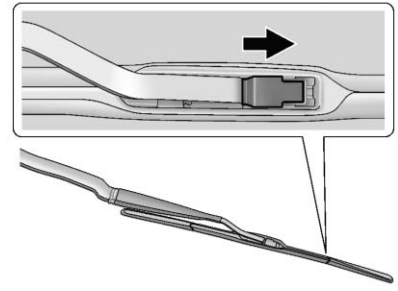

2. Haal omhoog bij het lipje in het midden van het wisserblad, bij de bevestiging van de wisserarm.
3. Open het lipje en trek het wisserblad ver genoeg naar beneden richting de voorruit om het los te maken uit het J-vormige uiteinde van de wisserarm.
4. Verwijder het wisserblad.

**Voorzichtig**

Als de wisserarm de voorruit raakt terwijl er geen wisserblad is gemonteerd, kan de voorruit beschadigd

(Vervolg)

**Voorzichtig (Vervolg)**

raken. Eventuele schade die hierdoor ontstaat, wordt niet door de garantie van het voertuig gedekt. Zorg dat de wisserarm de voorruit niet raakt.

5. Voer stap 1–3 in omgekeerde volgorde uit om het wisserblad te vervangen.

## Voorruit vervangen

### HUD-systeem

De voorruit is onderdeel van het HUD-systeem. Als de voorruit moet worden vervangen, zorg dan dat de nieuwe voorruit geschikt is voor HUD, anders is het beeld van het HUD niet scherp.

### Bestuurdersondersteuningssystemen

Wanneer bij een auto met een frontcamerasensor voor de bestuurdersondersteuningssystemen de voorruit moet worden vervangen, moet de voorruit

volgens de specificaties van GM worden vervangen om ervoor te zorgen dat de genoemde systemen naar behoren blijven werken. Als dat niet gebeurt, kunnen de genoemde systemen aanleiding geven tot onvoorziene reacties en/of berichten.

## Gasveerbe(e)n(en)

De auto is mogelijk uitgerust met een of meerdere gasveerbenen als hulp bij het openen en geheel open houden van het motorkap-/kofferklep-/achterklepsysteem.

**⚠ Waarschuwing**

Als de gasveerbenen voor open houden van de motorkap, kofferklep en/of de achterklep niet goed werken, kunt u of kunnen anderen ernstig letsel oplopen. Laat de auto onmiddellijk door uw dealer onderhouden. Inspecteer de gasveerbenen op gezette tijden visueel op sporen van slijtage, scheuren of andere schade. Controleer of de motorkap/

(Vervolg)

**Waarschuwing (Vervolg)**

kofferklep/achterklep met voldoende kracht open wordt gehouden. Open de motorkap/kofferklep/achterklep niet als de veerbenen deze niet goed open houden. Laat de auto nakijken.

**Voorzichtig**

Breng geen tape aan op en hang geen voorwerpen aan gasveerbenen. Gasveerbenen niet omlaag duwen of omhoog trekken. Hierdoor kan de auto beschadigd raken.

Zie *Gepland onderhoud* ⇨ *332*.

Motorkap

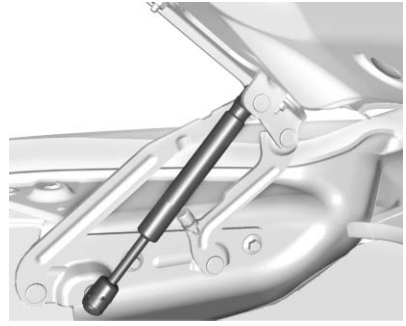

Kofferbak

Achterklep

# Koplampen afstellen

## Koplamp afstellen

De koplamp is vooraf afgesteld en hoeft niet te worden bijgesteld.

Als de auto beschadigd is bij een aanrijding, kan de afstelling van de koplampen veranderd zijn. Neem contact op met uw dealer als de koplampen bijgesteld moeten worden.

# Gloeilamp vervangen

Voor het voorgeschreven type gloeilampen, zie *Vervangende gloeilampen* ⇨ *282*.

Neem contact op met uw dealer voor de vervangingsprocedure van gloeilampen die niet in dit hoofdstuk staan beschreven.

## LED-verlichting

Deze auto is uitgerust met een aantal LED-lampen. Neem contact op met uw dealer voor vervanging van eventuele hier niet vermelde LED-verlichting.

## Kentekenplaatverlichting

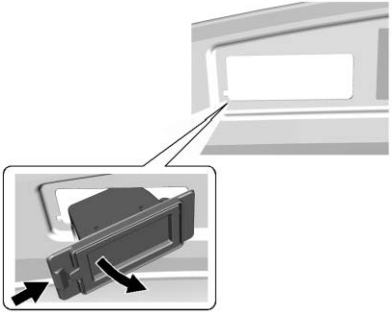

Lampeenheid

Een van deze lampen vervangen:

1. Druk de lamp compleet naar het midden van de auto.
2. Trek de lamp compleet omlaag om bij de LED-stekker te kunnen komen.
3. Trek de borgnok op de LED-stekker omhoog om de lamp compleet los te maken. Verwijder de lamp compleet.
4. Sluit de nieuwe lamp compleet aan op de LED-stekker. Druk de borgnok erin om de nieuwe lamp compleet goed te vergrendelen.
5. Duw de lampeenheid in positie terug totdat de borglip vastgrijpt.

## Vervangende gloeilampen

| Buitenverlichting | Lampaanduiding |
|---|---|
| Kentekenplaatverlichting | 13588150 |

Neem contact op met uw dealer voor vervanging van gloeilampen die niet in deze lijst staan vermeld.

# Elektrisch systeem

## Elektrisch systeem overbelast

De auto beschikt over zekeringen en stroomkringonderbrekers die bescherming bieden tegen overbelasting van het elektrische systeem.

Bij een te grote stroombelasting opent en sluit de stroomkringonderbreker, zodat het circuit wordt beschermd tot de stroombelasting weer normaal is of het probleem is verholpen. Het risico op overbelasting van het circuit en brand, veroorzaakt door elektrische problemen, wordt hiermee sterk gereduceerd.

De elektronica in de auto wordt beschermd door zekeringen en stroomkringonderbrekers.

Vervang een defecte zekering door een nieuw exemplaar met dezelfde maat en codering.

Als zich onderweg een probleem voordoet en er moet een zekering worden vervangen, kan tijdelijk een andere zekering met dezelfde stroom-

sterkte worden gebruikt. Kies de zekering van een voertuigfunctie die niet noodzakelijk is en vervang de zekering zo snel mogelijk.

### Koplampbedrading

Bij een elektrische overbelasting kunnen de lampen aan en uit gaan en in sommige gevallen uit blijven. Laat de koplampbedrading onmiddellijk nakijken indien de lampen aan en uit gaan of uit blijven.

### Voorruitenwissers

Als de wissermotor oververhit raakt vanwege zware sneeuwval of ijsvorming, zullen de ruitenwissers stoppen. De wisserfunctie is direct beschikbaar nadat de wisserschakelaar uit en weer aan wordt gezet.

Om de wissermotor te beschermen tegen oververhitting, kan de wisbeweging langzamer worden uitgevoerd als de voorruit langere tijd droog is. Als langer dan 10 minuten met een droge voorruit of bij geringe neerslag wordt gewist, kunnen de wissers naar de intervalstand gaan en deze stand aanhouden. Wanneer weer neerslag op de voorruit wordt gedetecteerd, zal de wisser terugkeren naar de door de bestuurder geselecteerde snelheid.

Hoewel het circuit is beschermd tegen elektrische overbelasting, kan overbelasting door zware sneeuwval of ijs schade aan het stangenstelsel van de ruitenwissers tot gevolg hebben. Maak de voorruit altijd vrij van ijs en zware sneeuwval, voordat u de ruitenwissers gebruikt.

Indien de overbelasting niet door sneeuw of ijs wordt veroorzaakt, maar door een elektrisch probleem, moet u dit laten verhelpen.

## Zekeringen en circuitonderbrekers

De bedradingen in de auto zijn door een combinatie van zekeringen en stroomkringonderbrekers beschermd tegen kortsluiting. Het risico op schade, veroorzaakt door elektrische problemen, wordt hiermee sterk gereduceerd.

**⚠ Gevaar**

Zekeringen en stroomkringonderbrekers zijn voorzien van hun nominale stroomsterkte. Vervang zekeringen en stroomkringonderbrekers niet door exemplaren voor een hogere nominale stroomsterkte. Bij een overmaatse zekering of stroomkringonderbreker kan de auto vlam vatten. U en anderen kunnen ernstig of dodelijk letsel oplopen.

U kunt een zekering controleren aan de hand van de zilverkleurige band in de zekering. Als deze stroom gebroken of gesmolten is, moet u de zekering vervangen. Zorg ervoor dat een defecte zekering wordt vervangen door een nieuw exemplaar met dezelfde maat en codering.

Zekeringen met dezelfde sterkte kunnen tijdelijk worden geleend van een andere zekeringlocatie als er een zekering is gesprongen. Vervang de zekering zo snel mogelijk.

## Zekeringenhouder motorruimte

De zekeringhouder motorruimte bevindt zich aan de bestuurderszijde van de motorruimte.

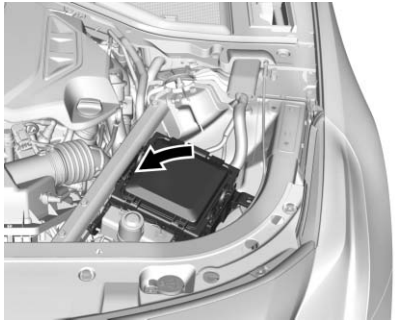

Til het deksel van de zekeringenkast op om bij de zekeringen te komen.

De auto beschikt mogelijk niet over alle getoonde zekeringen en relais.

**Voorzichtig**

Elektrische onderdelen van de auto kunnen beschadigen als hier vloeistof op wordt gemorst. Houd daarom altijd de deksels van elektrisch onderdelen afgesloten.

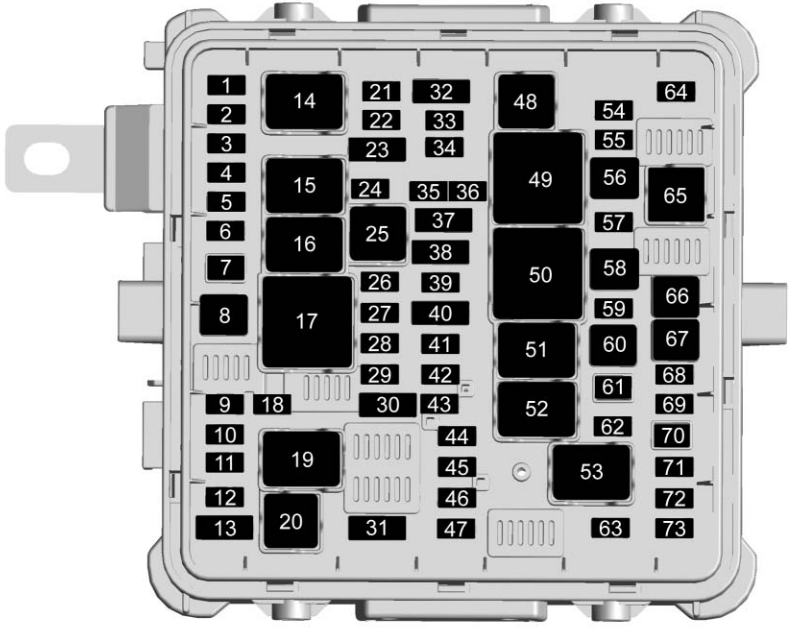


| Zekeringen | Functie |
|---|---|
| 1 | - |
| 2 | Elektrische koelvloeistofpomp |
| 3 | - |
| 4 | Tractiestroomomvormer 1 |
| 5 | Versnellingsbak/contact |
| 6 | - |
| 7 | Startmotor 2 |
| 8 | Startmotor 1 |
| 9 | Claxon |
| 10 | - |
| 11 | LED rechts |
| 12 | LED links |
| 13 | Groot licht |
| 14 | Relais aircoregeling |
| 15 | Startmotorrelais 2 |
| 16 | Startmotorrelais 1 |
| 17 | Relais rijden/starten |
| 18 | Bocht-LED rechts |
| 19 | Dimlichtrelais |
| 20 | Grootlichtrelais |

| Zekeringen | Functie |
|---|---|
| 21 | Koppeling airconditioning |
| 22 | - |
| 23 | Regelmodule koelvloeistofverwarming |
| 24 | Koelvloeistofpomp |
| 25 | Koelvloeistofpomprelais |
| 26 | Max. brandstof |
| 27 | Stuurslot |
| 28 | Achterbankverwarming |
| 29 | Voorstoelverwarming |
| 30 | - |
| 31 | Accu LED-verlichting |
| 32 | Aircoregelmodule |
| 33 | AIR-magneetklep |
| 34 | - |
| 35 | Motorregelmodule |
| 36 | Motorregelmodule 2 |
| 37 | Koelvloeistofpomp/bobines–oneven |

| Zekeringen | Functie |
|---|---|
| 38 | Bobines–even/Niet lopen 2 |
| 39 | Niet lopen |
| 40 | Instrumentengroep |
| 41 | - |
| 42 | Brandstofpompregelmodule |
| 43 | Instrumentenpaneelblok/contact |
| 44 | Luchtschuif |
| 45 | Sproeier |
| 46 | Sensor voor |
| 47 | Bocht-LED links |
| 48 | Relais AIR-magneetklep |
| 49 | Relais AIR-pomp |
| 50 | Relais motorregelmodule |
| 51 | Relais ruitenwissersnelheid |
| 52 | Relais ruitenwisserregeling |

| Zekeringen | Functie |
|---|---|
| 53 | Koplampregelrelais |
| 54 | - |
| 55 | - |
| 56 | AIR-pomp |
| 57 | - |
| 58 | Relais- en zekeringhouder instrumentenpaneel |
| 59 | - |
| 60 | Pomp antiblokkeersysteem |
| 61 | Ruitenwisser voor |
| 62 | Koplamphoogteregeling |
| 63 | Elektrische rembekrachtigermodule |
| 64 | - |
| 65 | - |
| 66 | Regelmodule tussenbak |
| 67 | Elektrische rembekrachtiger |

| Zekeringen | Functie |
|---|---|
| 68 | Display entertainmentsysteem achterpassagiers |
| 69 | Koelvloeistofpomp oplaadbaar energieopslagsysteem |
| 70 | - |
| 71 | Klep antiblokkeersysteem |
| 72 | - |
| 73 | - |

## Zekeringenhouder instrumentenpaneel

De relais- en zekeringhouder instrumentenpaneel zit achter het opbergvak instrumentenpaneel bestuurderskant.

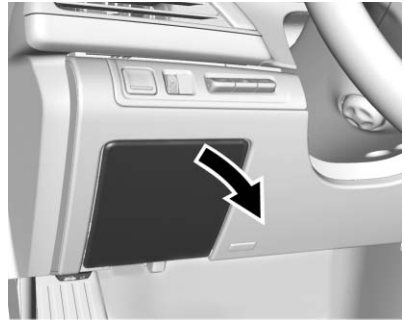

U opent het opbergvak door op de vergrendeling ervan te drukken. Open voor toegang tot de zekeringen het vak door nabij het vierkant midden boven te drukken en los te laten.

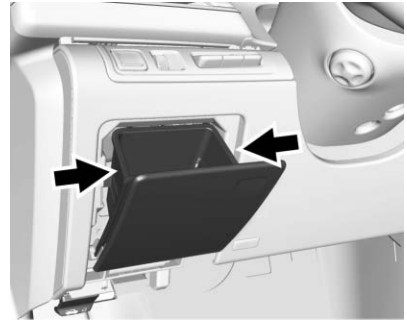

Blijf op de twee borgnokken aan de zijkanten van het vak drukken totdat de twee borgnokken voorbij de zijkanten van het instrumentenpaneel zijn. Laat het vak naar beneden eruit zakken.

Ga in omgekeerde volgorde te werk om het vak weer aan te brengen.

De auto beschikt mogelijk niet over alle getoonde zekeringen en relais.

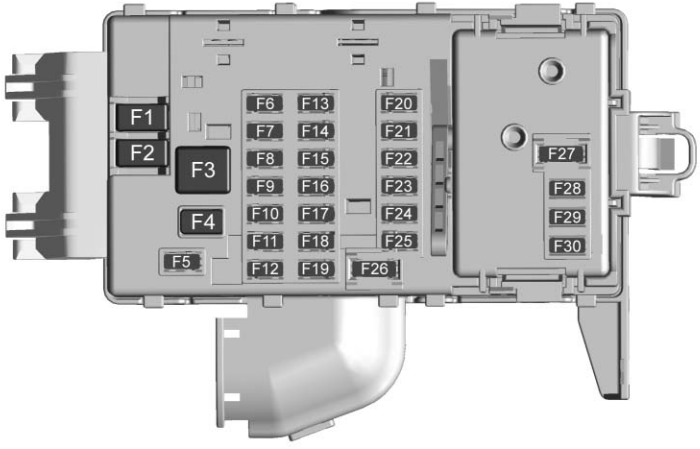


| Zekeringen | Functie |
|---|---|
| F1 | Elektrische aansluiting |
| F2 | Zonneklep |
| F3 | Aanjager voor |
| F4 | Carrosserieregelmodule 8 |

| Zekeringen | Functie |
|---|---|
| F5 | Elektrisch bediende stuurkolom |
| F6 | Stuurkolomslot |
| F7 | Klep handschoenenkastje |
| F8 | Verwarmde-stoelmodule |

| Zekeringen | Functie |
|---|---|
| F9 | Sensor- en diagnosemodule |
| F10 | Carrosserieregelmodule 4 |
| F11 | Carrosserieregelmodule 3 |
| F12 | Diagnoseaansluiting |
| F13 | - |
| F14 | - |
| F15 | Achteruitrijcamera |
| F16 | Display |
| F17 | Regeling verwarming, ventilatie en airconditioning |
| F18 | OnStar |
| F19 | - |
| F20 | - |
| F21 | Tractiestroomomvormer 2 |
| F22 | Infotainment 2 |
| F23 | Centrale gatewaymodule |

| Zekeringen | Functie |
|---|---|
| F24 | Infotainment 1 |
| F25 | Beeldverwerkings-module |
| F26 | Stuurbedienings-knoppen |
| F27 | USB-oplaadaan-sluiting |
| F28 | Powermat |
| F29 | - |
| F30 | Luidspreker |

## Zekeringenhouder achter-compartiment

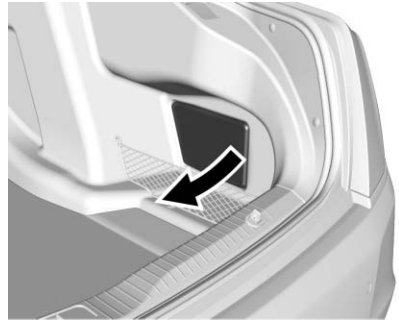

De zekeringhouder in de bagageruimte bevindt zich achter een klep aan de passagierszijde van de bagageruimte.

De auto beschikt mogelijk niet over alle getoonde zekeringen, relais en functies.

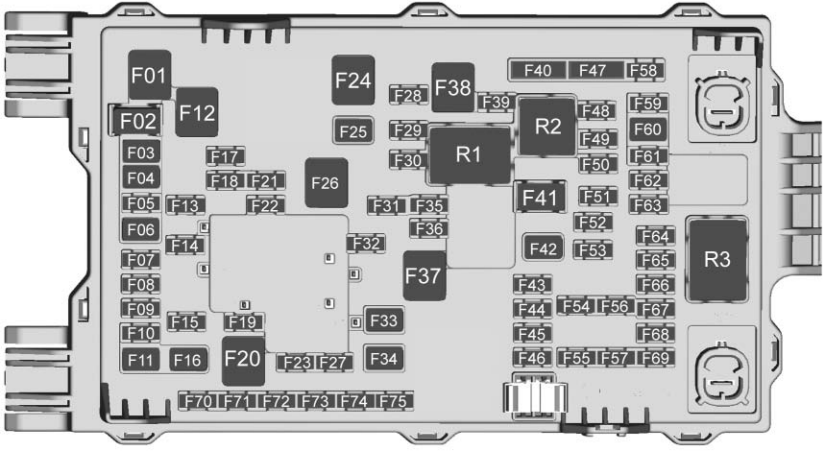


| Zekeringen | Functie |
|---|---|
| F01 | UCAP |
| F02 | Elektrische aansluiting kofferbak |
| F03 | Bestuurdersruitmotor |
| F04 | - |
| F05 | Ontluchting filter |

| Zekeringen | Functie |
|---|---|
| F06 | Stoel met geheugen rechtsachter |
| F07 | Carrosserieregelmodule 7 |
| F08 | Verstelschakelaar bestuurdersstoel |
| F09 | Passive Entry/Passive Start |

| Zekeringen | Functie |
|---|---|
| F10 | Versterker subwoofer achter |
| F11 | Geheugenstoelmodule bestuurder |
| F12 | - |
| F13 | - |
| F14 | Achterbank rechts |
| F15 | Versterker linksvoor |
| F16 | Voorstoel rechts |
| F17 | Achterbankverwarming |
| F18 | Accu regeling gereguleerde spanning |
| F19 | Buitenspiegelschakelaar |
| F20 | - |
| F21 | Auto-integratieregelmodule |
| F22 | - |
| F23 | Achter sluiten |
| F24 | - |

| Zekeringen | Functie |
|---|---|
| F25 | Gemotoriseerde veiligheidsgordelspanner links |
| F26 | Achterruitverwarming |
| F27 | Versterker rechtsvoor |
| F28 | Versterker |
| F29 | Zonnedak |
| F30 | Carrosserieregelmodule 2 |
| F31 | Carrosserieregelmodule 6 |
| F32 | Verwarmde buitenspiegels |
| F33 | Rechter ruit |
| F34 | Elektrisch bediende kofferbakmodule |
| F35 | Boordoplaadmodule |
| F36 | Module alarmsirene |
| F37 | DC/AC-omvormer |
| F38 | Aanjager achter |
| F39 | Voeding brandstofpomp |

| Zekeringen | Functie |
|---|---|
| F40 | - |
| F41 | Elektrische aansluiting achterbank |
| F42 | Stoel met geheugen linksachter |
| F43 | - |
| F44 | Achter sluiten |
| F45 | Extra audio/video/radio |
| F46 | Sensor berekening extern object/waarschuwing dode hoek/kort bereik radar |
| F47 | - |
| F48 | Voorstoel rechts |
| F49 | Geheugenbuffermodule |
| F50 | Carrosserieregelmodule 1 |
| F51 | Transmissieregelmodule |

| Zekeringen | Functie |
|---|---|
| F52 | Parkeerhulp |
| F53 | Stoelventilatie |
| F54 | Hemelbekleding |
| F55 | Geheugenstoelmodule voor |
| F56 | Module benzinedamplektest |
| F57 | Temperatuurmodule spanningsstroom |
| F58 | - |
| F59 | Motorregelmodule accu |
| F60 | Gemotoriseerde veiligheidsgordelspanner rechts |
| F61 | Parkeerlichten |
| F62 | - |
| F63 | - |
| F64 | Voeding motorregelmodule |
| F65 | Zonnescherm achterruit |

| Zekeringen | Functie |
|---|---|
| F66 | Achteruitrijcamera/ achteruitkijkspiegel |
| F67 | DC/DC-omvormer/ luchtkwaliteitsensor |
| F68 | Dempingsregeling-module |
| F69 | Televisietunermodule |
| F70 | - |
| F71 | - |
| F72 | - |
| F73 | - |
| F74 | - |
| F75 | - |

| Relais | Functie |
|---|---|
| R1 | Elektrische aansluiting achterbank |
| R2 | Brandstofpomp |
| R3 | Draaien/tornen |

# Wielen en banden

## Banden

Elk nieuw GM-voertuig beschikt over hoogwaardige banden, afkomstig van een vooraanstaande bandenfabrikant. Raadpleeg het garantieboekje voor informatie met betrekking tot de bandengarantie en de servicepunten. Informeer voor aanvullende informatie bij de bandenfabrikant.

**⚠ Waarschuwing**

- Slecht onderhouden en verkeerd gebruikte banden leveren gevaar op.
- Overbelaste banden kunnen oververhit raken omdat ze te veel doorbuigen. Dit kan een klapband of een ernstig

(Vervolg)

**Waarschuwing (Vervolg)**

ongeval veroorzaken. Zie *Belastingslimieten auto* ⇨ *200*.

- Banden met een te lage bandenspanning zijn even gevaarlijk als banden met een te hoge bandenspanning. Dit kan een aanrijding met ernstig letsel tot gevolg hebben. Controleer regelmatig de aanbevolen bandenspanning bij alle banden. De bandenspanning moet worden gecontroleerd bij koude banden.
- Bij te hard opgepompte banden is de kans groter dat banden insnijden, lek raken of kapot gaan als ze plotseling worden samengedrukt, bijvoorbeeld als u door een kuil rijdt. Zorg

(Vervolg)

**Waarschuwing (Vervolg)**

ervoor dat banden op de aanbevolen spanning blijven.

- Versleten of oude banden kunnen een aanrijding tot gevolg hebben. Banden met een versleten profiel moeten daarom worden vervangen.
- Vervang banden die zijn beschadigd als gevolg van kuilen, stoepranden, enz.
- Banden die niet op de juiste wijze zijn gerepareerd, kunnen een aanrijding tot gevolg hebben. Het repareren, verwisselen, afnemen en opleggen van banden mag alleen door de dealer of erkende bandenspecialist worden uitgevoerd.

(Vervolg)

**Waarschuwing (Vervolg)**

- Laat de wielen op een gladde ondergrond, zoals sneeuw, modder, ijs etc., niet doorslaan tot snelheden boven 56 km/h (35 mph), anders kunnen de banden ontploffen.

## All-season-banden

Deze auto kan met vierseizoenenbanden worden geleverd. Deze banden bieden goede algemene rijprestaties voor de meeste wegdekken en weersomstandigheden. Originele banden die zijn ontworpen voor de GM-specificaties voor bandenprestaties, beschikken over een TPC-specificatiecode dat op de wang is aangebracht. Originele vierseizoenenbanden zijn te herkennen aan de laatste twee tekens van deze TPC-code: “MS”.

Overweeg om winterbanden te monteren, indien u verwacht dat vaak op besneeuwde of beijzelde wegen wordt gereden. Vierseizoenenbanden beschikken over de vereiste prestaties voor de meeste winterse rijomstandigheden. Bij een besneeuwd of bevroren wegdek zijn de grip en prestaties echter minder, vergeleken met winterbanden. Zie *Winterbanden* ⇨ *293*.

## Winterbanden

Dit voertuig is oorspronkelijk niet uitgerust met winterbanden. Winterbanden zijn bedoeld voor meer grip op wegen die met sneeuw en ijzel zijn bedekt. Overweeg om winterbanden te monteren, indien u verwacht vaak op beijzelde of besneeuwde wegen te rijden. Ga naar uw dealer voor meer informatie over de beschikbaarheid van winterbanden en de juiste bandenkeuze. Zie ook *Nieuwe banden aanschaffen* ⇨ *303*.

Met winterbanden kan de grip op droge wegen minder zijn, kunnen de banden meer lawaai maken en kan de levensduur van het loopvlak korter zijn. Nadat winterbanden zijn gemonteerd, moet u goed letten op eventuele wijzigingen in het rijgedrag en de remfunctie van uw auto.

Indien winterbanden worden gebruikt:

- Gebruik banden van hetzelfde merk en met hetzelfde type loopvlak op alle vier wielposities.
- Gebruik alleen radiaalbanden met dezelfde afmetingen, belastingsindex en snelheidsindex als de originele banden.

Er zijn mogelijk geen winterbanden met dezelfde snelheidsindex als uw originele banden beschikbaar als u banden met de snelheidsindex H, V, W, Y en ZR hebt. Indien banden met een lagere snelheidsindex zijn gekozen, mag u de maximale snelheidscapaciteit van de banden nooit overschrijden.

## Laagprofielbanden

Als de auto banden maat 245/40ZR20 95Y heeft, worden deze geclassificeerd als laagprofielbanden.

**Voorzichtig**

Laagprofielbanden zijn gevoeliger voor schade veroorzaakt door slecht wegdek of een botsing met een stoeprand dan standaardprofielbanden. De banden en/of wielen kunnen beschadigd raken op een slecht wegdek, zoals door kuilen en voorwerpen met scherpe randen, of bij stoten tegen een stoeprand. Dergelijke schade wordt niet door de garantie gedekt. Zorg ervoor dat de banden op de juiste spanning blijven en vermijd stoepranden, kuilen en andere gevaarlijke wegomstandigheden.

## Zomerbanden

Deze auto wordt eventueel geleverd met High Performance zomerbanden. Het profiel en rubbersamenstelling van deze banden zijn afgestemd op optimale prestaties op een droog of nat wegdek. Dit speciale profiel en deze rubbersamenstelling gaan ten koste van de prestaties bij koud weer en op ijs en sneeuw. Als de verwachting bestaat dat u regelmatig bij temperaturen onder circa 5 °C (40 °F) of op beijzelde of besneeuwde wegen rijdt, wordt geadviseerd om winterbanden te monteren. Zie *Winterbanden* ⇨ *293*.

**Voorzichtig**

High performance zomerbanden hebben een rubbersamenstelling die bij een temperatuur van -7 °C (20 °F) of lager zijn flexibiliteit verliest, waardoor er scheuren aan de oppervlakte van het profiel kunnen ontstaan. Sla high performance zomerbanden altijd binnen op bij een temperatuur van -7 °C (20 °F) of hoger, wanneer u ze niet gebruikt. Als de banden aan -7 °C (20 °F) of lager zijn blootgesteld, warm ze dan 24 uur of langer op in een verwarmde ruimte van ten minste 5 °C (40 °F) voordat u ze monteert of met een auto rijdt waarop ze zijn gemonteerd. Verwarm de banden niet en blaas geen verwarmde lucht direct op de

(Vervolg)

**Voorzichtig (Vervolg)**

banden. Inspecteer banden altijd voor gebruik. Zie *Banden controleren* ⇨ *300*.

## Bandenspanning

Voor een optimale werking moeten de banden op de juiste spanning zijn gebracht.

**Voorzichtig**

Zowel een te lage als te hoge bandenspanning is onwenselijk. Een te lage bandenspanning kan leiden tot:

- Overbelasting en oververhitting van de band, met een klapband tot gevolg.
- Voortijdige of onregelmatige slijtage.
- Slecht rijgedrag.

(Vervolg)

**Voorzichtig (Vervolg)**

- Hoger brandstofverbruik.

Een te hoge bandenspanning kan leiden tot:

- Abnormale slijtage.
- Slecht rijgedrag.
- Stug rijgedrag.
- Onnodige schade vanwege slecht wegdek.

Op het informatielabel voor banden en laadvermogen van de auto staan de originele banden en de juiste koude bandenspanningen vermeld. De aanbevolen bandenspanning is de minimaal vereiste bandenspanning die nodig is bij maximale belading van de auto. Zie *Belastingslimieten auto* ⇨ *200*.

De wijze waarop de auto is beladen, heeft invloed op het rijgedrag en het rijcomfort. De auto mag nooit zwaarder beladen zijn dan het gespecificeerde gewicht.

### Wanneer controleren?

Controleer de banden minimaal eenmaal per maand. Vergeet het compacte reservewiel niet, als uw auto hiermee is uitgerust. De bandenspanning van het compacte reservewiel moet in koude staat 420 kPa (60 psi) bedragen. Zie *Compactreservewiel* ⇨ *314*.

### Werkwijze voor controle

Gebruik een nauwkeurige handmeter om de bandenspanning te controleren. De juiste bandenspanning kan niet worden vastgesteld door de banden te bekijken. Controleer de bandenspanning bij koude banden. Dit betekent dat gedurende de laatste drie uur niet met de auto is gereden of niet meer dan 1,6 km (1 mijl) is afgelegd.

Verwijder het ventieldopje van het ventiel. Druk de bandenspanningsmeter stevig op het ventiel om de spanning te meten. Indien de koude bandenspanning overeenkomt met de aanbevolen spanning op het informatielabel voor banden en laadvermogen, is verdere actie niet nodig. Voeg bij een lage bandenspanning lucht toe tot de druk de aanbevolen waarde heeft bereikt. Druk bij een hoge bandenspanning op de metalen stift in het midden van het ventiel om lucht te laten ontsnappen.

Controleer nogmaals de bandenspanning met de meter.

Plaats de ventieldopjes terug op de ventielen om ze te beschermen tegen vuil en vocht en om lekkage te voorkomen. Gebruik alleen de ventieldopjes die GM voor de auto heeft ontwikkeld. TPMS-sensoren kunnen anders beschadigd raken, wat niet onder de autogarantie valt.

## Bandendrukcontrolesysteem

**Voorzichtig**

Wijzigingen aan het bandenspanningscontrolesysteem (TPMS), aangebracht door elke andere instantie dan de erkende werkplaats, kunnen ertoe leiden dat toestemming voor gebruik van het systeem wordt ingetrokken.

Het bandenspanningscontrolesysteem maakt gebruik van radio- en sensortechnologie om de bandenspanning te controleren. De TPMS-sensoren bewaken de luchtdruk in de banden van de auto en versturen de drukmeetwaarden naar een ontvanger die zich in de auto bevindt.

Elke band, inclusief de reserveband (indien aanwezig), moet maandelijks in koude toestand worden gecontroleerd en op druk worden gebracht volgens de aanbevolen bandenspanning van het autoplaatje of bandenspanningslabel. (Indien de bandenmaat afwijkt van de maat op het autoplaatje of bandenspanningslabel, moet u zelf de juiste bandenspanning voor deze banden achterhalen.)

De auto heeft als extra veiligheidsvoorziening een bandenspanningscontrolesysteem (TPMS) waarbij een indicator voor lage bandenspanning oplicht indien de druk in een of meerdere banden aanmerkelijk lager is dan aanbevolen.

Als deze indicator voor lage bandenspanning brandt, moet u zo snel mogelijk stoppen, de banden controleren en deze weer op de juiste spanning brengen. Het rijden op een band met een veel te lage bandenspanning kan oververhitting van de band en een lekke band tot gevolg hebben. Een te lage bandenspanning leidt ook tot een hoger brandstofverbruik, snellere slijtage van het bandenprofiel en een verminderd rij- en remgedrag van de auto.

Houd er rekening mee dat het TPMS geen vervanging is voor het voorgeschreven bandenonderhoud. De bestuurder blijft verantwoordelijk voor handhaving van de bandenspanning,

ook als de TPMS-indicator nog niet brandt bij een te lage bandenspanning.

De auto heeft eveneens een TPMS-storingsindicator dat in werking treedt als het systeem niet goed functioneert. De TPMS-storingsindicator is gecombineerd met de indicator voor lage bandenspanning. Als het systeem een storing detecteert, zal de indicator gedurende ongeveer één minuut knipperen en daarna continu blijven branden. Zolang de storing aanwezig is, zal dit zich blijven herhalen als de auto wordt gestart.

Bij een brandende storingsindicator is het systeem mogelijk niet in staat om een lage bandenspanning te detecteren of te melden. TPMS-storingen kunnen verschillende oorzaken hebben. Ook montage van of vervanging door andere banden of wielen kan ertoe leiden dat het TPMS niet goed werkt. Controleer altijd de TPMS-storingsindicator nadat een of meerdere banden of wielen van de auto zijn vervangen. Zo weet u of de TPMS goed werkt met de nieuwe banden of wielen.

Zie *Werking bandenspanningscontrolesysteem* ⇨ *297* voor aanvullende informatie.

Zie *Verklaring van Conformiteit* ⇨ *347*.

## Werking bandenspanningscontrolesysteem

De auto kan zijn voorzien van een bandenspanningscontrolesysteem (TPMS). Het TPMS is ontwikkeld om de bestuurder te waarschuwen in geval van een lage bandenspanning. Alle banden en wielen zijn hiervoor uitgerust met TPMS-sensoren, met uitzondering van het reservewiel met reserveband. De TPMS-sensoren bewaken de luchtdruk in de banden en ze versturen de waarden van de bandenspanning naar een ontvanger die zich in het voertuig bevindt.

Wanneer een lage bandenspanning wordt gedetecteerd, gaat op de instrumentengroep het TPMS-waarschuwingslampje voor een lage bandenspanning branden. Als het waarschuwingslampje oplicht, moet u zo snel mogelijk stoppen en de banden op spanning brengen volgens de specificaties op het informatielabel voor banden en laadvermogen. Zie *Belastingslimieten auto* ⇨ *200*.

Op het Driver Information Center (DIC) verschijnt een bericht voor controle van de bandenspanning van een bepaalde band. Het waarschuwingslampje voor lage bandenspanning en het DIC-waarschuwingsbericht zullen bij elke contactcyclus opkomen, totdat de banden weer op de juiste spanning zijn gebracht. De bandenspanningen worden weergeven op het DIC. Voor aanvullende informatie en details over bediening van het DIC en de displays, zie *Bestuurdersinformatiecentrum (DIC)* ⇨ *147*.

Het waarschuwingslampje voor lage bandenspanning kan bij koud weer gaan branden als de auto wordt gestart, en vervolgens uitgaan als de auto begint te rijden. Dit kan een

eerste aanwijzing zijn dat de bandenspanning aan de lage kant is en dat deze op de juiste spanning moet worden gebracht.

Het informatielabel voor banden en laadvermogen, dat op de auto is aangebracht, geeft de originele banden aan en de juiste bandenspanning voor koude banden. Zie *Belastingslimieten auto* ⇨ *200* voor een voorbeeld van het informatielabel voor banden en laadvermogen en de locatie ervan. Zie ook *Bandenspanning* ⇨ *295*.

Het TPMS waarschuwt u bij een lage bandenspanning, maar het vormt geen vervanging van het normale bandenonderhoud. Zie *Banden controleren* ⇨ *300*, *Banden verwisselen* ⇨ *301* en *Banden* ⇨ *292*.

**Voorzichtig**

Er bestaan verschillende afdichtmiddelen voor banden. Een niet-goedgekeurd bandenafdichtingsmiddel kan de TPMS-sensors beschadigen. Schade aan TPMS-sensors die wordt veroorzaakt door

(Vervolg)

**Voorzichtig (Vervolg)**

gebruik van het verkeerde bandenafdichtingsmiddel, wordt niet gedekt door de autogarantie. Gebruik altijd uitsluitend het door GM goedgekeurde bandenafdichtingsmiddel dat door uw dealer wordt geleverd of in het voertuig aanwezig is.

## Selectie bandenspanning, indien aanwezig

Pas de bandenspanningswaarden van de auto aan conform het draagvermogen op het label met informatie over banden en draagvermogen. Zie *Belastingslimieten auto* ⇨ *200*.

Selecteer de gewenste instelling voor Bandenspanning. Zie *Dashboard (Basisniveau)* ⇨ *125* of *Dashboard (Uitgebreide uitvoering)* ⇨ *128*.

Als de bandenspanningswaarden en het draagvermogen van de banden niet overeenkomen, kan het bandenspanningslampje duiden op een lege band. Zie *Bandenspanning* ⇨ *295*.

## TPMS-storingslampje en -bericht

Indien een of meerdere TPMS-sensoren ontbreken of buiten werking zijn, zal het TPMS niet goed functioneren. Als het systeem een storing detecteert, zal het waarschuwingslampje voor lage bandenspanning ongeveer één minuut knipperen en daarna blijven branden tot het einde van de contactcyclus. Ook verschijnt er een waarschuwingsbericht op het DIC. Het storingslampje voor lage bandenspanning en het DIC-waarschuwingsbericht zullen bij elke contactcyclus opkomen, totdat het probleem is verholpen. Enkele storingen die tot deze indicaties kunnen leiden, zijn:

- Een van de wielen is vervangen door het reservewiel. Het reservewiel beschikt niet over een TPMS-sensor. Het waarschuwingslampje en DIC-bericht moeten uitgaan/verdwijnen als de band is vervangen en als het afstemmingsproces van de sensor succesvol is uitgevoerd. Zie "Afstemmingsproces TPMS-sensor" hieronder.

- Het afstemmingsproces van de TPMS-sensor is niet uitgevoerd of niet succesvol voltooid na het rouleren van de wielen. Het storingslampje moet doven en het DIC-bericht moet verdwijnen als het afstemmingsproces voor de sensor is geslaagd. Zie "Afstemmingsproces TPMS-sensor" hieronder.
- Een of meerdere TPMS-sensoren ontbreken of zijn beschadigd. Het storingslampje moet doven en het DIC-bericht moet verdwijnen wanneer de TPMS-sensoren zijn geplaatst en het afstemmingsproces van de sensoren is geslaagd. Raadpleeg hiervoor uw dealer.
- Vervangende velgen of banden komen niet overeen met de originele banden of velgen. Banden en velgen die afwijken van de aanbevolen exemplaren, kunnen ertoe leiden dat het TPMS niet correct functioneert. Zie *Nieuwe banden aanschaffen* ⇨ *303*.
- Wanneer elektronische apparaten worden gebruikt of de auto zich in de buurt bevindt van faciliteiten die radiogolffrequenties gebruiken die gelijk zijn aan die van de TPMS kunnen de TPMS-sensoren gestoord worden.

Als het TPMS niet juist functioneert, kan het geen lage bandenspanning detecteren of melden. Neem contact op met uw dealer voor onderhoud, wanneer het storingslampje en het DIC-bericht van het TPMS worden weergegeven en ingeschakeld blijven.

## Afstemmingsproces TPMS-sensor

Elke TPMS-sensor heeft een unieke identificatiecode. Na het rouleren van de wielen of het vervangen van een of meer TPMS-sensoren moet de identificatiecode worden afgestemd op de nieuwe band/wielpositie. Het TPMS-afstemmingsproces moet ook worden uitgevoerd als een reserveband is vervangen door een rijband met TPMS-sensor. Het waarschuwingslampje en het DIC-bericht moeten bij de volgende contactcyclus uitgaan/verdwijnen. De sensoren zijn met een TPMS-programmeertool afgestemd op de band/wielposities. Hierbij geldt de volgende volgorde: band bestuurderszijde voor, band passagierszijde voor, band passagierszijde achter en band bestuurderszijde achter. Raadpleeg uw dealer voor service of voor het aanschaffen van een programmeertool.

Het kost twee minuten om de eerste band/wiel-positie af te stemmen en in totaal vijf minuten om de alle vier band/wiel-posities af te stemmen. Duurt het langer, dan wordt het afstemproces gestopt en moet het opnieuw worden gestart.

Het TPMS-sensorafstemmingsproces is:

1. Trek de handrem aan.
2. Zet de auto in de onderhoudsmodus. Zie *Standen contactslot* ⇨ *204*.
3. Zorg dat het infodisplay van het TPMS aanstaat. U kunt de infodisplays op het DIC via het menu Opties in- en uitschakelen. Zie *Bestuurdersinformatiecentrum (DIC)* ⇨ *147*.

4. Gebruik de vijfwegknop voor het DIC rechts op het stuurwiel om naar het bandenspanningsscherm onder de informatiepagina van het DIC te scrollen. Zie *Bestuurdersinformatiecentrum (DIC)* ⇨ *147*.
5. Houd SEL in het midden van de vijfstandenknop van het DIC ingedrukt.

   De claxon klinkt twee keer om aan te geven dat de ontvanger zich in de opnieuw leren-modus bevindt en het bericht PROGRAMM. BANDENSP. ACTIEF wordt weergegeven op het DIC-scherm.
6. Start met de band bestuurderszijde voor.
7. Plaats de programmeertool naast de bandwang, bij het ventiel. Druk vervolgens op de knop om de TPMS-sensor te activeren. Een kort signaal van de claxon bevestigt dat de sensoridentificatiecode op deze band en wielpositie is afgestemd.
8. Ga verder met de band passagierszijde voor en herhaal de procedure van stap 7.
9. Ga verder met de band passagierszijde achter en herhaal de procedure van stap 7.
10. Ga naar de band bestuurderszijde achter en herhaal de procedure in stap 7. De claxon klinkt tweemaal om aan te geven dat de sensoridentificatiecode is afgestemd op de band bestuurderszijde achter en het TPMS-sensorafstemmingsproces niet langer actief is. Het bericht PROGRAMM. BANDENSP. ACTIEF in het DIC-scherm dooft.
11. Schakel de auto uit.
12. Stel de bandenspanning van alle vier banden in op het gewenste spanningsniveau zoals aangegeven op de sticker Informatie banden en belading.

## Banden controleren

Wij adviseren u regelmatig, minstens eenmaal per maand, de banden en het reservewiel (als de auto een reservewiel heeft) op tekenen van slijtage of schade te controleren.

Vervang de band als:

- De indicators op drie of meer plekken op de band zichtbaar zijn.
- Er is dan een koord of weefsel zichtbaar in het rubber van de band.
- Het profiel of de zijkant is gebarsten, vertoont sneetjes of is dermate diep ingescheurd dat koordlaag of karkas zichtbaar is.
- De band heeft een bult, uitstulping of breuk.

- De band heeft een gat, snede of andere beschadiging die niet goed kan worden gerepareerd vanwege de grootte of de locatie van de beschadiging.

## Banden verwisselen

De banden moeten worden gerouleerd met de intervallen die in het onderhoudsschema staan aangegeven. Zie *Gepland onderhoud* ⇨ *332*.

Banden worden gerouleerd om ervoor te zorgen dat de banden gelijkmatig slijten. De eerste keer rouleren is de belangrijkste.

Wanneer u een abnormale slijtage vaststelt, rouleer de banden dan zo spoedig mogelijk, kijk of de bandenspanning correct is en controleer de banden of velgen op beschadigingen. Gaat de abnormale slijtage na het rouleren door, laat dan de wieluitlijning controleren. Zie *Wanneer nieuwe banden nodig zijn* ⇨ *302* en *Wiel vervangen* ⇨ *305*.

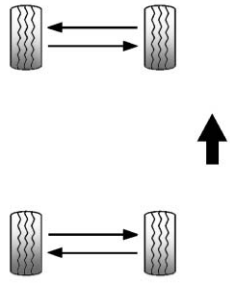

Gebruik dit rouleerpatroon als het voertuig voor en achter banden met verschillende maten heeft.

Het is niet toegestaan om banden met verschillende maten van voor naar achter te rouleren.

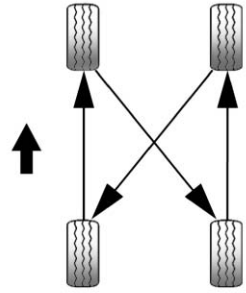

Gebruik dit rouleerpatroon bij het rouleren van banden met dezelfde afmetingen op alle vier wielposities.

Als de auto een compact reservewiel heeft, moet dit niet in het rouleerpatroon worden opgenomen.

Nadat de banden zijn gerouleerd, moet u de bandenspanning van de voor- en achterbanden aanpassen, dit volgens de aanbevolen bandenspanning op het informatielabel voor banden en laadvermogen. Zie *Bandenspanning* ⇨ *295* en *Belastingslimieten auto* ⇨ *200*.

Reset het bandenspanningscontrolesysteem. Zie *Werking bandenspanningscontrolesysteem* ⇨ *297*.

Controleer of alle wielmoeren correct zijn vastgedraaid. Zie "Aanhaalmoment wielmoeren" onder *Capaciteit en specificaties* ⇨ *340*.

**⚠ Waarschuwing**

Roest of vuil op een wiel of op delen waaraan het bevestigd is, kan ervoor zorgen dat wielmoeren na verloop van tijd losraken. Het wiel kan losschieten en een ongeval veroorzaken. Wanneer u een wiel vervangt, verwijdert u eventuele roest of vuil van plaatsen waar het wiel contact maakt met de auto. In geval van nood kunt u hiervoor een lap of papieren doek gebruiken; gebruik echter op een later moment een schraper of staalborstel om alle roest en vuil te verwijderen.

Vet na vervanging of roulatie van een band het midden van de wielnaaf in met wiellagervet om corrosie of roestvorming te voorkomen. Vermijd vet op het platte wielbevestigingsoppervlak of op de wielmoeren of -bouten.

## Wanneer nieuwe banden nodig zijn

De snelheid waarmee de banden slijten is afhankelijk van factoren als onderhoud, temperatuur, rijsnelheid, voertuigbelasting en wegomstandigheden.

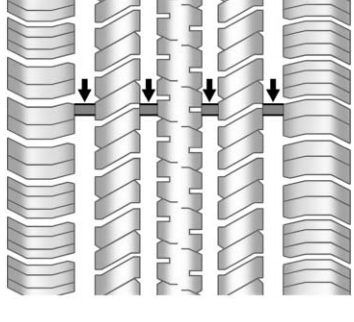

De slijtage-indicatoren vormen één manier om aan te geven wanneer de banden moeten worden vervangen. De slijtage-indicatoren verschijnen als er nog 1,6 mm (1/16 in) of minder van het bandenprofiel over is. Zie *Banden controleren* ⇨ *300* en *Banden verwisselen* ⇨ *301*.

Het rubber in de banden veroudert na verloop van tijd. Dat geldt ook voor de reserveband (als de auto er een heeft), zelfs als deze nooit is gebruikt. Bij de snelheid van de veroudering spelen diverse factoren een rol, waaronder temperatuur, beladingstoestand en bandenspanning. GM adviseert dat u de banden en ook de eventuele reserveband na zes jaar vervangt, ongeacht het nog aanwezige profiel. De productiedatum van de band herkent u aan de laatste vier cijfers van het DOT-nummer, dat in reliëf op de zijkant van de band staat. De eerste twee cijfers geven de week aan (01-52) en de laatste twee het jaar. De 3e week van 2010 wordt bijvoorbeeld aangegeven door de viercijferige DOT-datum 0310.

### Voertuigopslag

Banden verouderen wanneer ze gemonteerd onder een auto worden opgeslagen. Parkeer een auto die minimaal gedurende een maand wordt gestald in een koele, droge ruimte, uit direct zonlicht om het verouderen te vertragen. In dit gebied mogen geen vet, benzine of andere substanties aanwezig zijn die het rubber kunnen aantasten.

Parkeren gedurende een langere periode kan platte vlakken op de banden veroorzaken die trillingen kunnen veroorzaken tijdens het rijden. Wanneer een auto minimaal een maand wordt gestald, verwijdert u de banden of bokt u de auto op om de banden te ontlasten.

## Nieuwe banden aanschaffen

GM heeft banden ontwikkeld die speciaal zijn afgestemd op de auto. De originele banden die zijn geplaatst, zijn ontwikkeld om te voldoen aan het classificatiesysteem van General Motors voor de specificaties van bandenprestaties (TPC-specificaties). Wanneer de banden moeten worden vervangen, adviseert GM ten sterkste om banden met dezelfde TPC-specificaties aan te schaffen.

Het exclusieve TPC-specificatiesysteem van GM houdt rekening met talloze kritische specificaties die van invloed zijn op alle prestaties van de auto, waaronder de prestaties van het remsysteem, rijeigenschappen en wegligging, tractieregeling en de werking van de bandenspanningscontrole. Het TPC-specificatienummer van GM is in de wang van de band geslagen, naast de bandenmaat. Wanneer de banden een vierseizoenenprofiel hebben, wordt het TPC-specificatienummer gevolgd door "MS", voor modder en sneeuw.

GM adviseert versleten banden als een complete set van vier te vervangen. Een uniforme profieldiepte bij alle banden is bevorderlijk voor de rijprestatie van de auto. De remwerking en het rijgedrag kunnen nadelig worden beïnvloed als niet alle banden gelijktijdig worden vervangen. Als de banden goed gerouleerd en onderhouden zijn, zullen alle vier de banden ongeveer even snel versleten zijn. Zie *Banden verwisselen* ⇨ *301* voor informatie over de juiste wijze van banden rouleren. Hoeven maar twee versleten banden van één as te worden vervangen, monteer de nieuwe banden dan op de achteras.

**⚠ Waarschuwing**

Banden kunnen exploderen als gevolg van onjuist onderhoud. Het monteren of demonteren van een band kan levensgevaarlijk letsel veroorzaken. Alleen uw dealer of erkend bandenonderhoudsbedrijf mogen banden monteren en demonteren.

Er zijn mogelijk geen winterbanden met dezelfde snelheidsindex als uw originele banden beschikbaar als u banden met de snelheidsindex H, V, W, Y en ZR hebt. Overschrijd nooit de maximumsnelheid van de winterbanden, wanneer winterbanden met een lagere snelheidsindex worden gebruikt.

**⚠ Waarschuwing**

Rijd nooit harder dan de snelheidsklasse waarin de banden zijn ingedeeld, ongeacht de wettelijke snelheidsbeperking. Stem, wanneer er regelmatig en/of gedurende langere perioden op hoge snelheid wordt gereden, met uw auto/bandenleverancier het juiste type banden af dat gebruikt moet worden voor de specifieke rij- en weersomstandigheden.

**⚠ Waarschuwing**

Als banden met verschillende maten (anders dan de origineel op het voertuig geïnstalleerde banden) of van verschillende merken of typen worden gecombineerd, kan het voertuig onbestuurbaar raken, met een aanrijding of andere schade aan het voertuig tot gevolg. Gebruik voor alle vier wielen banden met de juiste maat en van hetzelfde merk en type.

**⚠ Waarschuwing**

Bij diagonaalbanden kunnen de velgranden van de wielen scheuren gaan vertonen als er veel kilometers mee gereden is. Een band en/of wiel kan plotseling defect raken en een aanrijding veroorzaken. Gebruik alleen diagonaalbanden bij de velgen van deze auto.

Indien de voertuigbanden moeten worden vervangen door een band zonder TPC-specificatienummer, moet u ervoor zorgen dat de bandenmaat, het draagvermogen, de snelheidsindex en het (radiale) constructietype van de band overeenkomen met die van de originele banden.

Auto's met een bandenspanningscontrolesysteem kunnen een onjuiste waarschuwing voor een lage spanning geven, wanneer banden zonder TPC-specificatie worden gebruikt. Zie *Werking bandenspanningscontrolesysteem* ⇨ *297*.

Het informatielabel voor banden en laadvermogen vermeldt de originele banden van de auto. Zie *Belastingslimieten auto* ⇨ *200* voor de plaats van het label en voor meer informatie over het informatielabel voor banden en laadvermogen.

## Verschillende maat banden en wielen

Indien velgen of banden worden geïnstalleerd met afmetingen die afwijken van de originele velgen en banden, kunnen de voertuigprestaties nadelig worden beïnvloed, met inbegrip van de remwerking, wegligging, rijeigenschappen, stabiliteit en weerstand tegen omslaan. Als uw auto is voorzien van elektronische systemen zoals antiblokkeerremmen, koprolairbags, tractieregeling en elektronische stabiliteitsregeling of vierwielaandrijving, kan de werking van deze systemen eveneens worden beïnvloed.

**⚠ Waarschuwing**

Als er bij velgen met verschillende maten, is gekozen voor banden die niet voor de betreffende wielen zijn aanbevolen, dan kan dit het prestatie- en veiligheidsniveau aantasten. Dit verhoogt het risico op ongevallen en ernstig letsel.

(Vervolg)

**Waarschuwing (Vervolg)**

Gebruik uitsluitend GM-specifieke wiel- en bandsystemen die voor de auto ontwikkeld zijn en laat ze op correcte wijze monteren door een GM-erkende monteur.

Zie *Nieuwe banden aanschaffen* ⇨ *303* en *Accessoires en aanpassingen* ⇨ *261*.

## Wielen uitlijnen en banden balanceren

De banden en wielen zijn in de fabriek uitgelijnd en gebalanceerd voor de langst mogelijke bandenlevensduur en beste totale prestaties. Aanpassingen voor wieluitlijning en bandbalancering zijn niet regelmatig vereist. Beoordeel wel of een uitlijningcontrole nodig is als sprake is van ongewone bandenslijtage of als de auto aanzienlijk naar een kant trekt. Iets naar links of rechts trekken, afhankelijk van de opbolling van het wegdek en/of andere wegdekgesteldheden, zoals uithollingen of voren, is normaal. Wanneer de auto trilt tijdens rijden op vlakke wegen, moeten de banden en wielen wellicht opnieuw worden uitgebalanceerd. Raadpleeg uw dealer voor de juiste diagnose.

## Wiel vervangen

Vervang wielen die verbogen, gebarsten of ernstig verroest of gecorrodeerd zijn. Wanneer wielmoeren los blijven raken, moeten het wiel, de wielbouten en de wielmoeren worden vervangen. Indien de band lek is, moet u deze vervangen. Sommige aluminium velgen kunnen worden gerepareerd. Raadpleeg uw dealer wanneer een van deze problemen aanwezig is.

Uw dealer weet welk type velg nodig is.

Elke nieuwe velg moet dezelfde belastingcapaciteit, diameter, breedte en offset hebben en op dezelfde manier worden gemonteerd als de velg die vervangen wordt.

Vervang velgen, wielbouten of wielmoeren, of de sensoren van het Tire Pressure Monitor System (TPMS) met originele onderdelen van GM.

**⚠ Waarschuwing**

Het gebruik van de verkeerde vervangende velgen, wielbouten of wielmoeren kan gevaarlijk zijn. Dit kan de rem- en rijeigenschappen van de auto negatief beïnvloeden. Banden kunnen leeglopen, hetgeen tot verminderde controle en ongevallen kan leiden. Gebruik altijd de juiste velg, de juiste wielbouten en wielmoeren voor vervanging.

**Voorzichtig**

De verkeerde velg kan ook problemen veroorzaken met de levensduur van het lager, koeling van de remmen, ijking van snelheidsmeter en kilometerteller, uitlijning van de koplampen, bumperhoogte, bodemvrijheid van de auto en tussenruimte tussen band of sneeuwketting en carrosserie en chassis.

### Gebruikte velgen als vervanging

**⚠ Waarschuwing**

Het is gevaarlijk om wielen door tweedehands exemplaren te vervangen. Meestal is niet bekend op welke wijze en hoe lang ermee gereden is. Hij kan opeens defect raken en een botsing veroorzaken. Vervang wielen altijd door originele GM-wielen.

## Sneeuwkettingen

Gebruik sneeuwkettingen of andere tractiehulpmiddelen alleen wanneer dat nodig is.

Voordat u de sneeuwkettingen gebruikt, controleert u bij de bandenfabrikant of de sneeuwkettingen geschikt zijn voor de banden van de auto. Volg de instructies van de fabrikant.

Sneeuwkettingen zijn alleen toegestaan op banden maat 245/40ZR20 95Y. Monteer deze alleen op de achterwielen, zo strak mogelijk, waarbij de uiteinden stevig vastgezet zijn.

Gebruik alleen sneeuwkettingen met de juiste maat voor de banden en maak het loopvlak en de wang binnen niet meer dan 10 mm dikker.

**Voorzichtig**

Monteer geen kettingen op de voorwielen.

Rij langzaam en volg de instructies op van de fabrikant van de sneeuwkettingen. Als de sneeuwkettingen in contact komen met de auto, moet u stoppen en ze opnieuw vastzetten. Als het geluid daarna nog hoorbaar is, minder dan snelheid tot het geluid weg is.

**Voorzichtig**

Om schade aan de auto te voorkomen, langzaam rijden, de wielen niet laten doorslippen en de

(Vervolg)

**Voorzichtig (Vervolg)**

kettingen opnieuw afstellen of verwijderen wanneer ze contact maken met de auto.

## Wanneer een band leegloopt

Een klapband komt zelden voor tijdens het rijden. Dit geldt in het bijzonder als de banden goed zijn onderhouden. Zie *Banden* ⇨ *292*. Wanneer een band lucht verliest, is de kans veel groter dat dit geleidelijk gebeurt. Maar mocht er ooit sprake zijn van een klapband, dan volgen hier enkele tips over wat u kunt verwachten en wat u moet doen:

Wanneer een voorband defect raakt, zorgt de lekke band dat de auto naar die zijde zal trekken. Neem uw voet van het gaspedaal en grijp het stuurwiel stevig vast. Stuur om in de rijbaan te blijven en rem voorzichtig af tot stilstand, op veilige afstand van de weg, indien mogelijk.

Een klapband achter, met name in een bocht, vertoont veel overeenkomsten met een slippartij en vergt dezelfde correctie als in een slip. Laat het gaspedaal los en stuur de auto zodat het recht wordt getrokken. Dit kan erg hobbelig aanvoelen en veel lawaai veroorzaken. Kom voorzichtig tot stilstand, op veilige afstand van de weg, indien mogelijk.

**⚠ Waarschuwing**

Rijden met een lekke band veroorzaakt permanente schade aan het wiel. Een band oppompen nadat hiermee met veel te lage bandenspanning of een lek is gereden, kan een klapband en een ernstige botsing veroorzaken. Probeer nooit een band op te pompen waarmee met een veel te lage spanning of een lek gereden is. Laat uw dealer of een erkend bandenreparatiecentrum de lekke band zo snel mogelijk repareren of vervangen.

**⚠ Waarschuwing**

Een auto omhoogbrengen en eronder kruipen om onderhoud of reparaties uit te voeren is gevaarlijk zonder de juiste veiligheidsapparatuur en -training. Wanneer de auto voorzien is van een krik, is deze uitsluitend bedoeld voor het verwisselen van een lekke band. Wanneer het voor andere doeleinden wordt gebruikt, kunnen u of anderen ernstig of fataal letsel oplopen wanneer de auto van de krik valt. Wanneer de auto voorzien is van een krik, dient u deze uitsluitend te gebruiken voor het verwisselen van een lekke band.

Wanneer een band lek raakt, voorkomt u verdere schade aan band en wiel door langzaam naar een vlakke ondergrond te rijden, op veilige afstand van de weg, indien mogelijk. Schakel de alarmknipperlichten in. Zie *Waarschuwingsknipperlichten* ⇨ *172*.

**⚠ Waarschuwing**

Het verwisselen van een band kan gevaarlijk zijn. De auto kan van de krik glijden en omrollen of vallen, en zo potentieel levensgevaarlijk letsel veroorzaken. Zoek een vlakke ondergrond om de wiel te verwisselen. Om te voorkomen dat uw auto kan bewegen:

1. Trek de handrem stevig aan.
2. Zet de automatische transmissie in de stand P (parkeren), en een handgeschakelde versnellingsbak in 1 (eerste) of R (achteruit).
3. Schakel de motor uit en start deze niet opnieuw zolang de auto omhoog gebracht is.
4. Er mogen geen passagiers achterblijven in de auto.
5. Plaats, indien aanwezig, wielblokken aan weerszijden van het wiel schuin tegenover de band die wordt vervangen.

Wanneer de auto een lekke band (2) heeft, gebruik dan het volgende voorbeeld als leidraad bij het plaatsen van wielblokken (1), indien aanwezig.

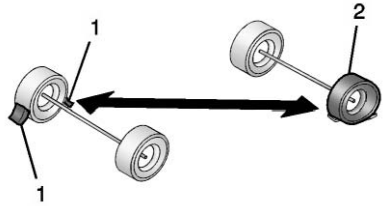


1. Wielblok (indien aanwezig)
2. Lekke band

Hieronder wordt uitgelegd hoe een band wordt gerepareerd of vervangen.

## Band verwisselen

### Het reservewiel en de gereedschappen verwijderen

De krik en het gereedschap worden op een van de volgende manieren opgeborgen.

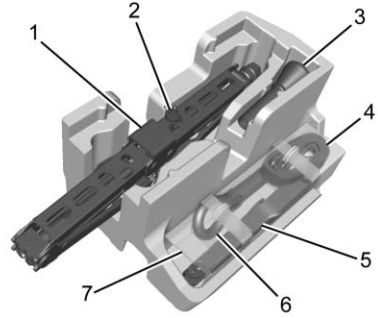


1. Krik
2. Bevestigingsmoer
3. Brandstoftrechter
4. Band
5. Sleutel
6. Trekhaak (indien aanwezig)
7. Gereedschapszak

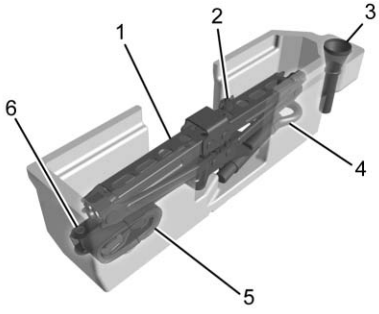


1. Krik
2. Bevestigingsmoer
3. Brandstoftrechter
4. Trekhaak (indien aanwezig)
5. Band
6. Sleutel

Toegang tot het reservewiel en het gereedschap:

1. Open de bagageruimte.
2. Til de afdekking van de reserveband op en zet de hendel vast aan de rand van de kofferbak.

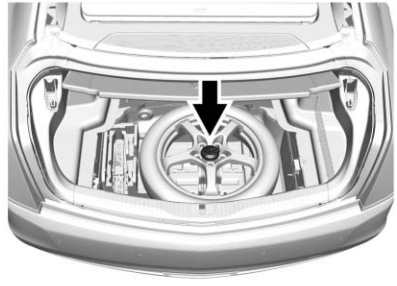

3. Draai de borgmoer linksom en verwijder het reservewiel. Leg het reservewiel naast het te verwisselen wiel.
4. Haal de krik en het gereedschap uit de bak en leg deze bij de band die moet worden verwisseld.

## De lekke band verwijderen en het reservewiel monteren

1. Voer een veiligheidscontrole uit voordat u verder gaat. Zie *Wanneer een band leegloopt* ⇨ *307*.
2. Draai de wielsleutel linksom om ze los te draaien en verwijder de wielmoerdoppen.

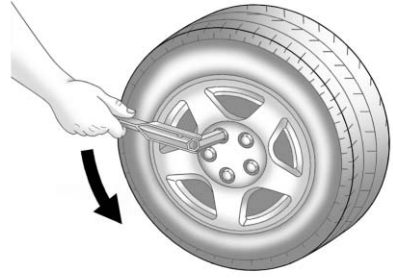

3. Draai de moersleutel linksom om alle wielmoeren los te draaien, maar verwijder ze nog niet.
4. Leg de krik naast de lekke band.
5. Leg het compacte reservewiel naast u neer.

**⚠ Waarschuwing**

Het is gevaarlijk om onder een auto te kruipen wanneer deze is opgekrikt. Wanneer de auto van de krik glijdt, kunt u ernstig of fataal gewond raken. Kruip nooit onder een auto wanneer deze alleen wordt ondersteund door een krik.

**⚠ Waarschuwing**

Door de auto omhoog te brengen met een verkeerd geplaatste krik, kan de auto beschadigd raken en de auto zelfs vallen. Om persoonlijk letsel en schade aan de auto te voorkomen, dient u ervoor te zorgen dat de hefkop van de krik in de juiste locatie valt voordat u de auto omhoogbrengt.

**⚠ Waarschuwing**

Een auto omhoogbrengen en eronder kruipen om onderhoud of reparaties uit te voeren is gevaarlijk zonder de juiste veiligheidsapparatuur en -training. Wanneer de auto voorzien is van een krik, is deze uitsluitend bedoeld voor het verwisselen van een lekke band. Wanneer het voor andere doeleinden wordt gebruikt, kunnen u of anderen ernstig of fataal letsel oplopen wanneer de auto van de krik valt.

(Vervolg)

**Waarschuwing (Vervolg)**

Wanneer de auto voorzien is van een krik, dient u deze uitsluitend te gebruiken voor het verwisselen van een lekke band.

6. Zet het uiteinde met de zeshoekige bus van de sleutel op de zeskantkop van de krik.
7. Zet de krik onder de auto.

**Voorzichtig**

Zorg dat de hefkop van de krik in de juiste stand staat, anders kunt u uw auto beschadigen. De hoge reparatiekosten zullen niet worden gedekt door uw autogarantie.

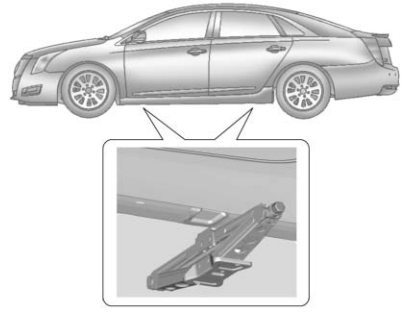

8. Plaats de krikhefkop op de kriklocatie die zoals afgebeeld zo dicht mogelijk bij de lekke band binnen de verdieping van de krikblokken ligt. De krik mag niet op een ander punt worden gebruikt.

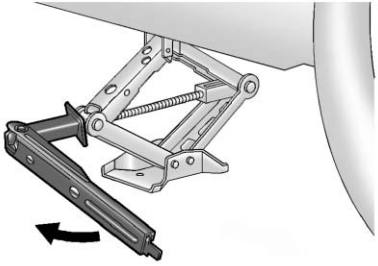

9. Zet de auto omhoog door de krikhendel rechtsom te draaien. Breng de auto ver genoeg van de grond omhoog zodat er ruimte is om het wiel vrij te houden van de grond.

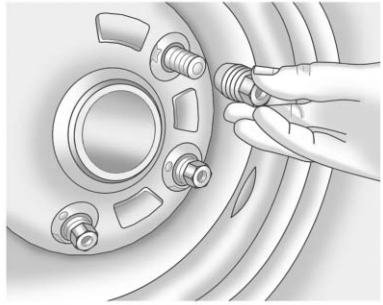

10. Verwijder alle wielmoeren.
11. Verwijder de lekke band.

**⚠ Waarschuwing**

Roest of vuil op een wiel of op delen waaraan het bevestigd is, kan ervoor zorgen dat wielmoeren na verloop van tijd losraken. Het wiel kan losschieten en een ongeval veroorzaken. Wanneer u een wiel vervangt, verwijdert u eventuele roest of vuil van plaatsen waar het wiel contact maakt met de auto. In geval van nood kunt u hiervoor een

(Vervolg)

**Waarschuwing (Vervolg)**

lap of papieren doek gebruiken; gebruik echter op een later moment een schraper of staalborstel om alle roest en vuil te verwijderen.

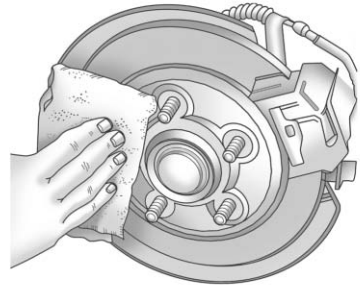

12. Verwijder eventuele roest of vuil van de wielbouten, de bevestigingsoppervlakken en het reservewiel.
13. Plaats het compacte reservewiel op het wielmontagevlak.

**⚠ Waarschuwing**

Gebruik nooit olie of vet op bouten of moeren, omdat de moeren hierdoor los kunnen raken. De wiel van de auto kan eraf vallen, wat een botsing kan veroorzaken.

14. Breng de wielmoeren opnieuw aan. Draai elke moer met de hand vast tot het wiel tegen de naaf wordt gedrukt.
15. Laat de auto zakken door de krikslinger linksom te draaien.

**⚠ Waarschuwing**

Wielmoeren die verkeerd of onjuist vastgedraaid zijn, kunnen ertoe leiden dat de wielen losraken en van de auto schieten. Na vervanging moeten de wielmoeren met de juiste aanhaalspecificatie worden vastgedraaid met een momentsleutel. Volg de aanhaalspecificatie van de aftermarketfabrikant bij

(Vervolg)

**Waarschuwing (Vervolg)**

gebruik van vergrendelbare wielmoeren (accessoire). Zie *Capaciteit en specificaties* ⇨ *340* voor de aanhaalspecificaties van de af fabriek gemonteerde wielmoeren.

**Voorzichtig**

Verkeerd vastgedraaide wielmoeren kunnen trillingen tijdens het remmen en schade aan de remschijven veroorzaken. Om dure remreparaties te voorkomen, draait u de wielmoeren gelijkmatig aan in de juiste volgorde en met de juiste aanhaalspecificatie. Zie *Capaciteit en specificaties* ⇨ *340* voor de aanhaalspecificatie van de wielmoeren.

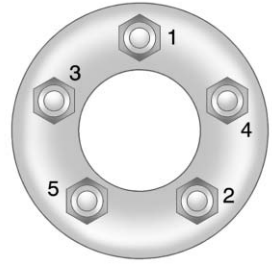


16. Draai de wielmoeren stevig en kruislings volgens de aangegeven volgorde vast.
17. Zet de krik helemaal omlaag en verwijder de krik van onder de auto.
18. Draai de wielmoeren stevig vast met de wielsleutel.

## Een lekke band, reserveband of gereedschappen opbergen

**⚠ Waarschuwing**

Een krik, band of andere gereedschappen die in het interieur van de auto worden opgeborgen, kunnen letsel veroorzaken. Bij een noodstop of een aanrijding kunnen losse gereedschappen iemand raken. Berg deze voorwerpen op de juiste plek op.

Zo bergt u de lekke band en het gereedschap op:

1. Open de bagageruimte.
2. Leg de krik en het gereedschap weer zoals ze lagen terug in de bak naast het reservewiel.
3. Breng de afdekking van het reservewiel weer aan.
4. Leg de band plat in de opbergruimte achter.

Ga als er een lus aan het uiteinde van de band voor het vastzetten van de lekke band zit naar stap 5. Ga naar stap 8 als dat niet zo is.

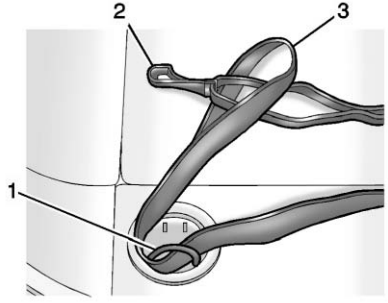


5. Leid het lusuiteinde van de band (3) door een van de bevestigingspunten (1) voor lading achter in de auto.
6. Leid de haak (2) door de lus (3).
7. Trek de band aan om deze rond het bevestigingspunt (1) voor lading te bevestigen.

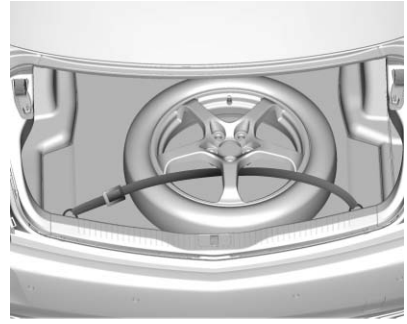

8. Leid het haakuiteinde van de band door het wiel.
9. Bevestig de haak in het bevestigingspunt voor lading achter in de auto.
10. Bevestig de riem.

Het compacte reservewiel is alleen voor tijdelijk gebruik. Vervang het compacte reservewiel zo snel mogelijk door een band met normale afmetingen.

## Compactreservewiel

**⚠ Waarschuwing**

Wanneer u met meer dan een compact reservewiel tegelijkertijd in de auto rijdt, kunnen de remfunctie en rijeigenschappen worden beperkt. Dit kan een aanrijding veroorzaken, waarbij u of anderen gewond kunnen raken. Gebruik slechts één compact reservewiel tegelijkertijd.

Als deze auto een compact reservewiel heeft, was dit bij levering op spanning gebracht. In de loop van de tijd kan er echter lucht uit zijn ontsnapt. Controleer de bandenspanning regelmatig. De spanning behoort 420 kPa (60 psi) te zijn.

Rij zo min mogelijk met dit compacte reservewiel en controleer of het wiel de juiste spanning heeft nadat ermee is gereden. Het compacte reservewiel is alleen geschikt voor tijdelijk gebruik. De autoprestaties zijn anders als het reservewiel is gemonteerd en de aanbevolen maximumsnelheid is dan 80 km/h (50 mph). Voor het behoud van het loopvlak van het reservewiel moet u het gewone wiel zo snel mogelijk laten repareren en terugplaatsen en het reservewiel daarna weer opbergen in de opbergruimte.

Bij gebruik van een noodreservewiel kunnen de systemen voor AWD (mits aanwezig), ABS en tractieregeling activeren totdat het reservewiel door de auto is herkend, dit gebeurt met name op gladde wegen. Pas uw rijstijl aan om eventuele wielslip te voorkomen.

**Voorzichtig**

Als het compacte reservewiel is gemonteerd, ga dan niet met de auto door een automatische wasstraat met geleiderails. Het compacte reservewiel kan vastlopen in de rails, waardoor de band, het wiel en andere delen van de auto beschadigd kunnen raken.

Gebruik het compacte reservewiel niet op andere auto's.

Combineer het compacte reservewiel/-band niet met andere wielen of banden. Ze passen niet. Houd uw reservewiel en diens velg bijeen.

**Voorzichtig**

Er passen geen sneeuwkettingen op het compacte reservewiel. Bij het gebruik ervan kunnen de auto en de sneeuwkettingen beschadigd raken. Gebruik geen sneeuwkettingen op het compacte reservewiel.

# Starthulp gebruiken

## Starten met hulpaccu

Voor meer informatie over de auto-accu raadpleegt u *Accu ⇨ 276*.

Wanneer de accu uitgeput is, kunt u een andere auto gebruiken met een set startkabels om uw auto te starten. Zorg ervoor dat u onderstaande stappen volgt om dat veilig te doen.

**⚠ Waarschuwing**

Accu's kunnen letsel veroorzaken. Ze kunnen gevaarlijk zijn doordat:

- Ze zuur bevatten waaraan u zich kunt branden.
- Ze gas bevatten dat kan exploderen of ontbranden.
- Ze genoeg elektriciteit bevatten om brandwonden te veroorzaken.

Wanneer u deze stappen niet exact opvolgt, kunnen sommige of al deze elementen letsel veroorzaken.

**Voorzichtig**

Door deze stappen te veronachtzamen kan er dure schade ontstaan aan uw auto die niet wordt gedekt door de voertuiggarantie. De auto kan niet worden gestart door duwen of slepen en hierdoor kan de auto beschadigd worden.

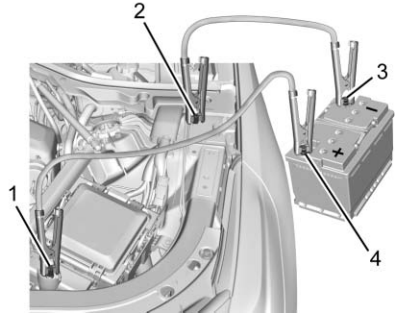


1. Externe pluspool ontladen accu
2. Extern negatief massapunt ontladen accu
3. Minpool van goede accu
4. Pluspool van goede accu

De externe pluspool (1) en het externe negatieve massapunt (2) voor starthulp van de ontladen accu bevinden zich aan de bestuurderszijde van de auto.

De minuspool (3) en de pluspool (4) voor de starthulp bevinden zich op de accu die de hulpstart verricht.

De pluspool voor de hulpstart van de ontladen accu zit onder een rood klepje. Verwijder het klepje om bij de pool te komen.

1. Controleer de andere auto. Deze moet voorzien zijn van een 12V-accu met een negatief massasysteem.

**Voorzichtig**

Wanneer de andere auto geen 12V-systeem met een negatieve massa heeft, kunnen beide auto's beschadigd worden. Gebruik uitsluitend een auto met een 12V-systeem met een negatieve massa voor starthulp.

2. Plaats de twee voertuigen nabij elkaar, zodanig dat ze elkaar niet raken.
3. Trek de handrem stevig aan en zet de schakelhendel in P (Park). Zie *Schakelen naar parkeerstand* ⇨ *208*.

**Voorzichtig**

Als tijdens gebruik van de starthulp accessoires aan zijn of aangesloten blijven, kunnen deze beschadigd raken. De reparatiekosten zullen niet worden gedekt door de autogarantie. Zet zo mogelijk alle accessoires op beide auto's uit of ontkoppel ze bij gebruik van de starthulp.

4. Schakel het contact uit. Schakel in beide auto's alle verlichting en accessoires uit, behalve zo nodig de alarmknipperlichten.

**⚠ Waarschuwing**

Een elektrische ventilator kan zelfs starten wanneer de motor niet draait en kan u verwonden. Houd daarom uw handen, kleding en gereedschap uit de buurt van de elektrische ventilatoren onder de motorkap.

**⚠ Waarschuwing**

Gebruik van open vuur zoals nabij de accu kan ertoe leiden dat accugas explodeert. Hierdoor zijn mensen gewond geraakt en sommigen zijn zelfs blind geworden. Gebruik een zaklamp als u meer licht nodig hebt.

Accuvloeistof bevat zuur waaraan u zich kunt branden. Voorkom contact met accuvloeistof. Mocht u het per ongeluk in uw ogen of op uw huid krijgen, uitspoelen met water en onmiddellijk medische hulp inwinnen.

**⚠ Waarschuwing**

Ventilatoren of andere bewegende motoronderdelen kunnen ernstig letsel veroorzaken. Houd uw handen uit de buurt van bewegende onderdelen zodra de motor draait.

5. Sluit het ene uiteinde van de rode pluskabel (+) aan op de externe pluspool (+) van de ontladen accu.
6. Sluit het andere uiteinde van de rode positieve (+) kabel aan op de positieve (+) pool van een goede accu.
7. Sluit het ene uiteinde van de zwarte negatieve (-) kabel aan op de negatieve (-) pool van een goede accu.
8. Sluit het andere uiteinde van de zwarte minuskabel (-) aan op het externe negatieve massapunt (-) voor de ontladen accu.
9. Start de motor in de auto met de goede accu en laat de motor minstens vier minuten stationair draaien.

10. Probeer de auto met de uitgeputte accu te starten. Wanneer het na een aantal pogingen niet lukt, moet de auto waarschijnlijk gerepareerd worden.

**Voorzichtig**

Wanneer de startkabels verkeerd aangesloten of in de verkeerde volgorde worden verwijderd, kan er elektrische kortsluiting ontstaan en de auto beschadigen. De reparatiekosten zullen niet worden gedekt door de autogarantie. Sluit de startkabels altijd in de juiste volgorde aan en verwijder ze in de juiste volgorde, waarbij u ervoor zorgt dat de kabel niet met elkaar of met ander metaal in aanraking komen.

### Verwijderen van de startkabel

Volg exact de omgekeerde procedure wanneer u de startkabels verwijdert.

Laat de aangeslagen motor na het loskoppelen van de startkabels enige minuten draaien.

# Auto slepen

## De auto slepen

**Voorzichtig**

Het onjuist slepen van een auto met pech kan schade veroorzaken. De schade zal niet worden gedekt door de garantie van de auto.

Bevestig sleepkabels of haken niet rond of aan onderdelen van de schokdempers. Gebruik de juiste spanbanden rond de wielen om de auto op een voertuig vast te zetten.

Wanneer de auto defect is, mag deze alleen op een dieplader worden vervoerd. Sleep de auto niet met een takel, want dit kan schade veroorzaken. Gebruik indien nodig oprijplaten om de laadhoek te verkleinen. De aandrijfwielen van een gesleepte auto moeten van de grond zijn. Neem contact op met een professionele sleepdienst wanneer de defecte auto moet worden gesleept.

Als de auto is uitgerust met een sleepoog, gebruik dan alleen het sleepoog om de auto op een dieplader te laden vanaf een vlak wegoppervlak. Gebruik het sleepoog niet om de auto los te trekken uit sneeuw, modder of zand.

**Voorzichtig**

Onjuist gebruik van het sleepoog kan de auto beschadigen. Wees voorzichtig en rijd langzaam om schade aan de auto te voorkomen.

### Bevestigingspunt voor

Open de klep in de buitenbumper voorzichtig met de smalle inkeping die de sleepoogaansluiting verbergt.

Draai het sleepoog helemaal vast in de aansluiting. Plaats bij het verwijderen van het sleepoog de afdekking terug met de inkeping in de oorspronkelijke stand.

### Bevestigingspunt achter

Open de klep in de buitenbumper voorzichtig met de smalle inkeping die de sleepoogaansluiting verbergt.

Draai het sleepoog helemaal vast in de aansluiting. Plaats bij het verwijderen van het sleepoog de afdekking terug met de inkeping in de oorspronkelijke stand.

## Kampeerwagens trekken

Het slepen/trekken achter recreatie-voertuigen houdt in: het slepen/trekken van de auto achter een ander voertuig, zoals een camper. De twee meest voorkomende sleepmethoden voor auto's zijn met een driehoekige dissel en met een dolly. Bij slepen met een driehoekige dissel wordt de auto met alle vier wielen op de grond gesleept. Bij een dolly wordt de auto met twee wielen op de grond en twee wielen op een zogenoemde dolly gesleept.

Hier zijn een aantal belangrijke punten die u in acht moet nemen voor het slepen/trekken van een recreatie-voertuig:

- Wat is het trekvermogen van de trekkende auto? Zorg ervoor dat u de adviezen leest van de fabrikant van de trekkende auto.
- Wat is de afstand die zal worden afgelegd? Voor sommige auto's gelden beperkingen wat betreft de afstand en de duur dat ze gesleept/getrokken mogen worden.
- Wordt de juiste sleep/trekuitrusting gebruikt? Raadpleeg uw dealer of sleep-/trekuitrustingsspecialist voor aanvullend advies en uitrustingsadviezen.
- Is de auto gereed om te worden gesleept/getrokken? Net zoals u de auto voorbereid voor een lange reis, moet u ervoor zorgen dat de auto voorbereid is om te worden gesleept/getrokken.

## Trekken/Slepen met vier wielen op de grond

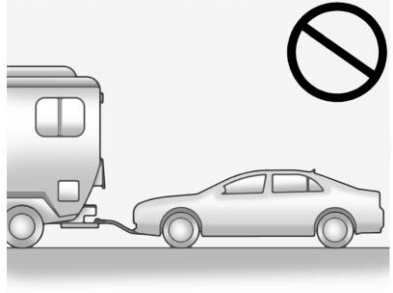

**Voorzichtig**

Als de auto met vier wielen op de grond wordt gesleept, kunnen de onderdelen van de aandrijflijn beschadigd raken. De reparatiekosten zullen niet worden gedekt door de autogarantie. Trek/Sleep de auto niet met alle vier wielen op de grond.

De auto is niet bedoeld om met vier wielen op de grond te worden gesleept. Als de auto gesleept moet worden, moet een dolly worden gebruikt. Raadpleeg de onderstaande informatie over het slepen met dolly's.

**Voorzichtig**

Een scherm vóór de radiateurgrille kan de luchtstroom belemmeren en schade aan de transmissie veroorzaken. De reparatiekosten zullen niet worden gedekt door de autogarantie. Gebruik eventueel alleen een scherm op de trekauto.

## Slepen met een dolly (auto's met achterwielaandrijving)

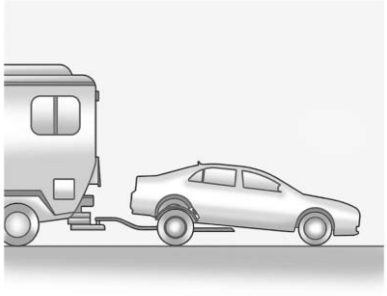

Auto met achterwielaandrijving achteruit op een dolly slepen:

1. Bevestig de dolly aan de trekauto volgens de instructies van de fabrikant van de dolly.
2. Rij de achterwielen op de dolly.
3. Schakel naar P (parkeren).
4. Trek de handrem stevig aan.
5. Gebruik een geschikt klemapparaat dat bedoeld is voor slepen/trekken om ervoor te zorgen dat de voorwielen in de rechtuitstand geblokkeerd worden.
6. Zet de auto vast in de dolly volgens de instructies van de fabrikant van de dolly.
7. Zet de handrem alleen los nadat de te slepen auto goed is vastgemaakt aan de auto die gaat trekken.
8. Schakel het contact uit.

## Slepen met een dolly (auto's met vierwielaandrijving)

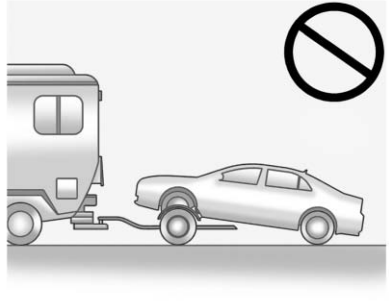

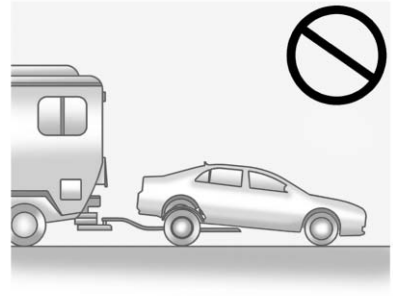

Voertuigen met vierwielaandrijving (all-wheel drive) kunnen niet met een dolly worden gesleept.

# Verzorging van het uiterlijk

## Onderhoud buitenzijde

### Sloten

De sloten zijn fabrieksaf gesmeerd. Probeer het gebruik van een slotontdooier zoveel mogelijk te beperken en zorg dat u de sloten na gebruik van slotontdooier opnieuw smeert. Zie *Aanbevolen vloeistoffen en smeermiddelen* ⇨ *336*.

### Auto wassen

Was de auto regelmatig en plaats het niet in direct zonlicht, om de afwerklaag van de auto te beschermen.

**Voorzichtig**

Gebruik geen reinigingsmiddelen op petroleumbasis of zure of schurende middelen, omdat deze de lak of de metalen of kunststof onderdelen kunnen aantasten. Als er schade optreedt, wordt deze niet gedekt

(Vervolg)

**Voorzichtig (Vervolg)**

door de autogarantie. Goedgekeurde reinigingsproducten zijn verkrijgbaar bij uw dealer. Volg alle instructies van de fabrikant op met betrekking tot correct gebruik van het product, de noodzakelijke veiligheidsvoorschriften en de correcte afvalverwerking van elk autoverzorgingsproduct.

**Voorzichtig**

Voorkom dat een hogedrukreiniger dichter dan 30 cm (12 in) bij het oppervlak van de auto wordt gebruikt. Gebruik van hogedrukreinigers met een druk van meer dan 8.274 kPa (1.200 psi) kan resulteren in schade of verwijdering van de lak en stickers.

**Voorzichtig**

Reinig componenten onder de motorkap die van het symbool zijn voorzien niet met een hogedrukspuit.

De zo eventueel ontstane schade wordt niet gedekt door de voertuiggarantie.

Volg de vermelde instructies als de auto in een automatische wasinstallatie wordt gereinigd. De vooruit- en achteruitwisser, indien aanwezig, moeten in de uit-stand staan. Verwijder eventuele accessoires als die kunnen worden beschadigd of de wasinstallatie kunnen hinderen.

Spoel de auto voor en na het wassen goed af en verwijder alle reinigingsproducten volledig. Wanneer ze op het oppervlak kunnen opdrogen, kunnen er vlekken ontstaan.

Droog de laklaag met een zacht, schoon zeemleer of een volledig katoenen doek om krassen in het oppervlak en watervlekken te vermijden.

## Verzorging van de laklaag

Het aanbrengen van in de handel verkrijgbare transparante lak/afdichtende autowas wordt afgeraden. Als er lakschade is opgetreden, neem dan contact op met uw dealer om de schade te laten beoordelen en repareren. Vreemde materialen, zoals calciumchloride en andere zouten, ontdooiproducten, olie en teer op de weg, boomsappen, vogelpoep, chemicaliën van industriële schoorstenen e.d. kunnen de laklaag van de auto beschadigen wanneer ze achterblijven op gelakte oppervlakken. Was de auto zo snel mogelijk. Indien nodig, gebruikt u niet-schurende reinigingsmiddelen die als veilig zijn aangeduid voor gelakte oppervlakken om het vreemde materiaal te verwijderen.

Om aanslag op de laklaag te verwijderen, moet deze af en toe met de hand in de was worden gezet of voorzichtig worden gepoetst. Neem contact op met uw dealer voor de goedgekeurde reinigingsproducten.

Breng geen was of polijstmiddelen aan op niet-gecoate kunststof, vinyl, rubber, stickers, houtimitatie of matlak, aangezien dit tot beschadigingen kan leiden.

**Voorzichtig**

Het machinaal bewerken of agressief polijsten van een laklaag die bestaat uit basislak/blanke lak kan deze laklaag beschadigen. Gebruik uitsluitend niet-schurende wassoorten en polijstmiddelen die ontwikkeld zijn voor auto's met laklagen die bestaan uit een basislak/blanke lak.

Om ervoor te zorgen dat de laklaag er als nieuw uit blijft zien, dient u de auto, waar mogelijk, in een garage te parkeren of af te dekken.

### Hoogglanzende metalen lijsten van het exterieur beschermen

**Voorzichtig**

Wanneer de glanzende metalen lijsten niet worden gereinigd en beschermd, kan een witte waas of pitting ontstaan. Deze schade zal niet worden gedekt door de garantie van de auto.

De glanzend metalen lijsten op de auto zijn van aluminium, verchroomd of van roestvrij staal. Om schade te voorkomen, volgt u altijd deze reinigingsinstructies:

- Controleer dat de lijst koud aanvoelt voordat u enig reinigingsmiddel aanbrengt.
- Gebruik alleen goedkeurde reinigingsmiddelen voor aluminium, verchroomde of roestvrijstalen onderdelen. Sommige reinigers zijn heel zuur of bevatten alkalische stoffen, waardoor de lijsten beschadigd kunnen raken.

- Verdun geconcentreerde reinigers altijd volgens de voorschriften van de fabrikant.
- Gebruik geen reinigers die niet bestemd zijn voor auto's.
- Breng na de wasbeurt een niet-schurende was op de auto aan om de glans van de lijsten te beschermen en te verduurzamen.

## Rijverlichting/lampglazen, emblemen, stickers en striping reinigen

Gebruik alleen lauw of koud water, een zachte doek en een autoshampoo om de rijverlichting, lampglazen, emblemen, stickers en striping te reinigen. Volg de instructies onder “Auto wassen” eerder in dit hoofdstuk.

Lampglas is gemaakt van kunststof, soms is er een speciale coating tegen ultraviolette straling op aangebracht. In droge toestand mag dit lampglas niet worden gereinigd of schoongeveegd.

Gebruik de volgende middelen niet op lampglas:

- Schurende of bijtende middelen.
- Ruitensproeiervloeistof of andere reinigingsmiddelen in hogere concentratie dan zoals aangegeven door de fabrikant.
- Oplosmiddelen, alcohol, brandstof of andere aantasting veroorzakende reinigingsmiddelen.
- IJsschrapers of andere harde voorwerpen.
- Uiterlijk van lampglas of verlichting terwijl de lamp aan is, na overmatige warmteontwikkeling.

**Voorzichtig**

Als de lampen niet afdoende worden gereinigd, wordt de eventueel zo ontstane schade aan het lampglas niet gedekt door de voertuiggarantie.

**Voorzichtig**

Het gebruik van was op matglanzende zwarte plakstrepen kan het glanseffect verhogen, zodat een onregelmatige afwerking wordt verkregen. Reinig matglanzende plakstrepen uitsluitend met water en zeep.

## Luchtinlaten

Verwijder rommel uit het luchtinlaatrooster tussen de motorkap en de voorruit terwijl u de auto wast.

## Jaloeziesysteem

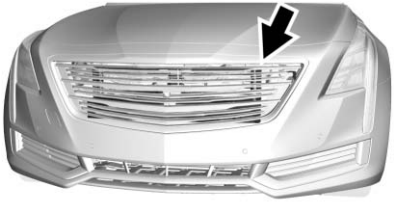

Voor een zuiniger brandstofverbruik kan de auto van een jaloeziesysteem voorzien zijn. Houd het jaloeziesysteem voor een goede werking schoon.

## Voorruit en ruitenwisserbladen

Reinig de buitenkant van de voorruit met een ruitenreiniger.

Reinig rubberen wisserbladen met een pluisvrije doek of een papieren doek, doordrenkt met sproeiervloeistof of een mild reinigingsmiddel. Was de voorruit grondig wanneer de ruitenwisserbladen worden gereinigd. Insecten, wegenvuil, plantensap en een opeenhoping van autowas/wasbehandelingen kan ook zorgen voor streepvorming van de ruitenwisser.

Vervang de ruitenwisserbladen wanneer ze versleten of beschadigd zijn. Onder omstandigheden met extreem veel stof, zand, zout, hitte, zon, sneeuw en ijs kan schade ontstaan.

## Afdichtrubbers

Breng isolerend siliconenvet aan op de afdichtrubbers zodat deze langer meegaan, beter afdichten en niet plakken of piepen. Smeer afdichtrubbers minstens eenmaal per jaar. In een heet, droog klimaat moet dit mogelijk vaker gebeuren. Zwarte sporen van het rubbermateriaal op gelakte oppervlakken kunnen met een schone doek worden verwijderd. Zie *Aanbevolen vloeistoffen en smeermiddelen* ⇨ *336*.

## Banden

Gebruik een harde borstel met bandenreinigingsmiddel om de banden schoon te maken.

**Voorzichtig**

Het gebruik van bandverzorgingsproducten op basis van petroleum kan schade aan de laklaag en/of banden veroorzaken. Wanneer een bandverzorgingsproduct wordt aangebracht, altijd alle gelakte oppervlakken van de auto ontdoen van eventuele spuitresten.

## Wielen en velgen - aluminium of chroom

Gebruik een zachte, schone doek met water en milde zeep om de velgen te reinigen. Spoel ze grondig met schoon water en droog ze vervolgens grondig met een zachte, schone handdoek. Vervolgens kan er een waslaag worden aangebracht.

**Voorzichtig**

Verchroomde velgen en andere verchroomde sierlijsten kunnen beschadigd raken wanneer de auto

(Vervolg)

**Voorzichtig (Vervolg)**

niet wordt gewassen nadat er op wegen is gereden die bespoten zijn met magnesium-, calcium- of natriumchloride. Deze chloriden worden op wegen gebruik ter bestrijding van bijvoorbeeld ijs en sneeuw. Was het chroom na blootstelling altijd met zeep en water.

**Voorzichtig**

Gebruik geen agressieve zeepmiddelen, chemicaliën, schurende polijstmiddelen, reinigingsmiddelen, borstels of zuurhoudende schoonmaakmiddelen voor de aluminium of verchroomde velgen, om schade aan het oppervlak te voorkomen. Gebruik uitsluitend goedgekeurde reinigingsmiddelen. Laat een voertuig met aluminium of verchroomde velgen nooit wassen in een automatische autowasstraat

(Vervolg)

**Voorzichtig (Vervolg)**

die gebruik maakt van wielreinigingsborstels van siliconencarbide. Deze kunnen beschadigen en de reparatie ervan wordt dan niet gedekt door de autogarantie.

## Remsysteem

Inspecteer remleidingen en -slangen visueel op goed opbinden, vastzitten, lekken, scheuren, schuurplekken enz. Inspecteer schijfremblokken op slijtage en -schijven op de staat van het oppervlak. Controleer de remvoeringen/-schoenen op slijtage of scheuren. Inspecteer alle andere remonderdelen.

## Stuurinrichting, wielophanging en chassisonderdelen

Controleer de stuurinrichting, wielophanging en chassisonderdelen minstens eenmaal per jaar op schade, losse of ontbrekende onderdelen of tekenen van slijtage.

Controleer de stuurbekrachtiging op een juiste bevestiging, aansluitingen, vastlopen, lekken, scheuren, schuurplekken, enz.

Controleer visueel de rubber hoezen van de kruiskoppelingen en de asafdichtingen op lekkage.

## Smering carrosserieonderdelen

Smeer alle slotcilinders en de scharnieren van de motorkap, kofferdeksel en tankvulklep, tenzij de onderdelen van kunststof zijn. Door met een schone doek siliconenvet op de afdichtrubbers aan te brengen, zullen de rubbers langer meegaan, beter afdichten en niet plakken of piepen.

## Onderhoud aan onderzijde auto

Gebruik minstens tweemaal per jaar, tijdens het voorjaar en het najaar, gewoon leidingwater om corroderend materiaal van de onderkant van de auto te spuiten. Zorg ervoor dat gedeelten waar zich modder en ander vuil kan ophopen, goed gereinigd worden.

Richt een hogedrukreiniger niet rechtstreeks op de tussenbak en/of de keerringen van de uitgaande assen

voor de voor- en achteras. Water onder hoge druk kan langs de keerringen dringen en de vloeistof verontreinigen. Verontreinigde vloeistof verkort de levensduur van de tussenbos en/of assen en moet worden ververst.

### Plaatwerkschade

Wanneer de auto beschadigd is en het plaatwerk moet worden gerepareerd of vervangen, dient u te controleren of het autoschadeherstelbedrijf corrosiewering aanbrengt op de gerepareerde of vervangen materialen, zodat de corrosiebescherming hersteld wordt.

Originele, vervangende onderdelen van de fabrikant bieden de corrosiebescherming waardoor de voertuiggarantie behouden blijft.

### Lakschade

Herstel kleine afgebrokkelde stukjes en krassen tijdig met reparatiemateriaal dat door uw dealer wordt geleverd, zodat corrosie wordt voorkomen. Grotere delen met lakschade kunnen worden hersteld bij uw carrosserieherstel- en spuitafdeling van uw dealer.

### Lakputjes door chemicaliën

Vuildeeltjes in de lucht kunnen op het lakoppervlak terechtkomen en de lak aantasten, waardoor gespikkelde, ringvormige verkleuringen en kleine, onregelmatige, donkere puntjes ontstaan die inwerken op de laklaag. Zie onder "Verzorging van de laklaag" eerder in dit hoofdstuk.

## Onderhoud binnenzijde

Om schuurplekken door vuildeeltjes te voorkomen moet u het auto-interieur regelmatig reinigen. Ruim vuil altijd direct op. Kranten of donkergekleurde kledingstukken kunnen afgeven op het interieur van de auto.

Gebruik een zachte borstel om stof te verwijderen van de knoppen en naden van de instrumentengroep. Verwijder handcrèmes, zonnebrandcrème en insectenwerende middelen direct met een milde zeepoplossing van het oppervlak in de passagiersruimte om blijvende schade te voorkomen.

Gebruik reinigingsmiddelen die speciaal zijn bestemd voor de te reinigen oppervlakken, zodat blijvende schade wordt voorkomen. Breng alle reinigingsmiddelen direct op de schoonmaakdoek aan. Spuit geen reinigingsmiddelen op de schakelaars of bedieningsorganen. Verwijder reinigingsmiddelen snel.

Neem voor het gebruik van reinigingsmiddelen alle veiligheidsinstructies op het etiket door en neem deze in acht. Laat bij het reinigen van het interieur de portieren en ruiten openstaan voor voldoende ventilatie.

Reinig het interieur niet met de volgende reinigingsmiddelen of methoden, om schade te voorkomen:

- Verwijder nooit met een scheermesje of een ander scherp voorwerp vuil van interieuroppervlakken.
- Gebruik nooit een borstel met stugge haren.
- Oppervlakken nooit hard poetsen of te veel druk uitoefenen.
- Gebruik geen wasmiddelen of vaatwasmiddelen met ontvetters. Gebruik van vloeibare reinigingsmiddelen ongeveer 20 druppels per 3,8 l (1 gal) water. Een geconcentreerde zeepoplossing geeft

aanleiding tot strepen en trek vuil aan. Gebruik geen oplossingen die agressieve of bijtende zeepproducten bevatten.

- Maak de bekleding tijdens het reinigen niet te nat.
- Gebruik geen oplosmiddelen, of reinigingsmiddelen die oplosmiddelen bevatten.

## Binnenkant van de ruiten

Gebruik een met water bevochtigde badstoffen doek om te reinigen. Veeg de achtergebleven druppels weg met een schone, droge doek. Gebruik zo nodig een gangbare glasreiniger nadat u het oppervlak met schoon water hebt schoongemaakt.

**Voorzichtig**

Om krassen te voorkomen, autoruiten nooit met schurende middelen reinigen. Schurende of agressieve schoonmaakmiddelen kunnen de achterruitverwarming beschadigen.

Als de voorruit gedurende de eerste drie tot zes maanden na ingebruikname van de auto met water wordt gereinigd, zal de ruit minder snel beslaan.

## Luidsprekerroosters

Stofzuig voorzichtig rond een luidsprekerrooster, zodat de luidspreker niet beschadigd raakt. Reinig vlekken met water en milde zeep.

## Lijsten met coating

Lijsten met een coating moeten worden gereinigd.

- Als ze niet al te vuil zijn, kunt u ze afvegen met een spons of zachte, pluisvrije doek en wat water.
- Wanneer ze erg vuil zijn, gebruikt u warm water met wat zeep.

## Textiel/vloermat/suède

Zuig het oppervlak eerst schoon met een stofzuiger, voorzien van een opzetstuk met zachte borstel. Een roterende stofzuigerborstel alleen voor het stofzuigen van de vloermat gebruiken. Verwijder alvorens te stofzuigen zoveel mogelijk van het vuil:

- Dep vloeistoffen voorzichtig op met een papieren handdoek. Ga door met deppen totdat geen vuil meer kan worden verwijderd.
- Verwijder vast vuil zo veel mogelijk voordat u gaat stofzuigen.

Om te reinigen:

1. Bevochtig een schone, pluisvrije, kleurvaste witte doek met water. Aanbevolen wordt om microvezeldoek te gebruiken, zodat geen pluizen op de stof of vloerbekleding achterblijven.
2. Verwijder het overtollige vocht door het voorzichtig uit te wringen, zodat geen water meer van het reinigingsdoekje afdruppelt.
3. Start aan de buitenrand van de vervuiling en wrijf voorzichtig naar het midden van de plek. Maak snelle bewegingen met het reinigingsdoekje, om te voorkomen dat het vuil in de stof dringt.
4. Wrijf vervolgens voorzichtig over de vlek totdat het reinigingsdoekje geen vuil meer opneemt.

5. Als het vuil niet volledig is verwijderd, gebruik dan een zacht zeepsopje. Spoel vervolgens uitsluitend met schoon water.

Indien het vuil niet volledig is verwijderd, kan het nodig zijn om een in de handel verkrijgbare bekledingsreiniger of vlekkenverwijderaar te gebruiken. Test een klein verborgen gebied op kleurvastheid voordat u een algemeen verkrijgbaar reinigingsmiddel voor bekleding of een vlekkenverwijderaar gebruikt. Als kringen ontstaan, moet u de stof of de vloerbekleding helemaal reinigen.

Gebruik na reiniging een papieren doek om een teveel aan vocht op te deppen.

## Hoogglansoppervlakken, infodisplays en radiodisplays reinigen

Veeg glanzende opperlakken of displays in de auto schoon met een microvezeldoek. Gebruik in eerste instantie een zachte borstel voor vuil dat aanleiding kan geven tot krassen op het oppervlak. Veeg het gebied vervolgens voorzichtig schoon met een microvezeldoekje. Gebruik geen glasreinigers of oplosmiddelen. Was de microvezeldoek regelmatig met de hand in een zacht sopje. Gebruik geen bleekmiddel of wasverzachter. Goed uitspoelen en aan de lucht laten drogen voor het volgende gebruik.

**Voorzichtig**

Bevestig geen voorwerpen met zuignap op het display. Het kan hierdoor beschadigen en deze schade wordt niet door de autogarantie gedekt.

## Dashboard, leder, vinyl, andere kunststof oppervlakken, matglanzende gelakte oppervlakken en poreuze natuurhouten oppervlakken

Gebruik een zachte, met water bevochtigde microvezeldoek om stof en los vuil te verwijderen. Gebruik voor een intensievere reiniging een zachte microvezeldoek die met een milde zeepoplossing is bevochtigd.

**Voorzichtig**

Permanente schade kan ontstaan als leren oppervlakken (met name geperforeerd leer), en andere oppervlakken in het interieur met vloeistof worden doordrenkt of verzadigd. Veeg na het reinigen overtollig vocht van dergelijke oppervlakken af en laat deze aan de lucht drogen. Gebruik nooit warmte, stoom of vlekverwijderaars. Gebruik geen reinigers die siliconen of producten op wasbasis bevatten. Reinigers met dergelijke oplosmiddelen kunnen het gevoel en de uitstraling van het leder of zachte bekleding blijvend veranderen en worden daarom afgeraden.

Gebruik geen reinigingsmiddelen die de glans verhogen. Dit geldt in het bijzonder voor het instrumentenpaneel. Het zicht door de voorruit kan onder bepaalde omstandigheden afnemen als gevolg van reflecterende schitteringen.

**Voorzichtig**

Het gebruik van luchtverfrissers kan permanente schade aan kunststoffen en gelakte oppervlakken veroorzaken. Als een luchtverfrisser in contact komt met een kunststoffen of gelakt oppervlak in de auto, direct droogdeppen en reinigen met een zachte doek en een milde zeepoplossing. Schade veroorzaakt door luchtverfrissers wordt niet door de autogarantie gedekt.

### Bagageruimteafdekking en bagagenet

Was deze met warm water en een zacht wasmiddel. Gebruik geen bleekmiddelen met chloor. Spoelen met koud water en daarna helemaal laten drogen.

### Verzorging van de veiligheidsgordels

Houd de veiligheidsriemen schoon en droog.

**⚠ Waarschuwing**

Bleek of kleur de veiligheidsgordelbanden niet. Hierdoor kunnen de banden ernstig verzwakt raken. Bij een botsing kunnen ze wellicht niet de juiste bescherming bieden. Reinig en spoel de veiligheidsgordelbanden alleen met milde zeep en lauw water. Laat de banden opdrogen.

## Vloermatten

**⚠ Waarschuwing**

Wanneer een vloermat de verkeerde afmeting heeft of niet correct aangebracht is, kan deze het pedaal belemmeren. Belemmering van de pedalen kan ongewenste acceleratie en/of verhoogde remafstand veroorzaken wat tot een botsing en letsel kan leiden. Zorg ervoor dat de vloermat geen belemmering vormt voor pedalen.

Gebruik de volgende richtlijnen voor correct gebruik van de vloermat.

- De originele af fabriek vloermatten zijn ontworpen voor uw auto. Wanneer de vloermatten vervangen moeten worden, is het raadzaam GM-goedgekeurde vloermatten aan te schaffen. Niet-GM vloermatten van een ander merk passen wellicht niet goed en kunnen een belemmering vormen voor de pedalen. Controleer altijd of de vloermat geen belemmering vormt voor de pedalen.
- Gebruik geen vloermat als de auto op de vloer aan bestuurderszijde niet is uitgerust met een vloermatborging.
- Gebruik de vloermat met de juiste zijde boven. Draai de vloermat niet om.
- Plaats niets boven op de vloermat aan bestuurderszijde.
- Gebruik slechts een enkele mat aan bestuurderszijde.
- Plaats geen vloermatten op elkaar.

De vloermat aan de bestuurderszijde wordt door twee knoopvormige bevestigingen op zijn plaats gehouden.

## Vloermatten verwijderen en terugplaatsen

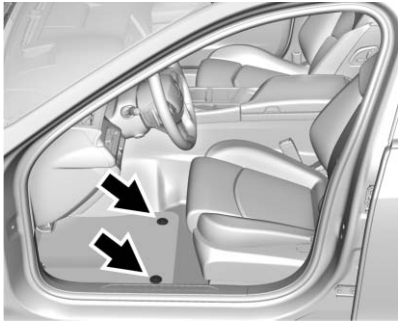

1. Trek de achterkant van de vloermat omhoog om de bevestigingen los te halen en verwijder de mat.
2. Plaats de mat terug door de bevestigingsopeningen van de vloermat over de bevestiging in de vloerbekleding uit te lijnen en de mat op zijn plaats te klikken.
3. Zorg dat de vloermat goed vastzit. Controleer of de vloermat geen belemmering vormt voor de pedalen.

# Service en onderhoud

**Algemene informatie**
Algemene informatie ..... 331

**Periodiek onderhoud**
Gepland onderhoud ..... 332

**Aanbevolen vloeistoffen, smeermiddelen en onderdelen**
Aanbevolen vloeistoffen en smeermiddelen ..... 336
Vervangingsonderdelen onderhoud ..... 337

**Onderhoudsdocumenten**
Onderhoudsoverzichten ..... 338

## Algemene informatie

**Voorzichtig**

Schade die wordt veroorzaakt door verkeerd onderhoud kan leiden tot kostbare reparaties en wordt wellicht niet vergoed onder de voertuiggarantie. Onderhoudsintervallen, controles, inspecties, aanbevolen vloeistoffen en smeermiddelen zijn belangrijk om de auto in goed werkende staat te houden.

Spoel de auto niet met chemische middelen die niet door GM zijn goedgekeurd. Bij gebruik van niet door GM goedgekeurde spoelmiddelen, oplos-, reinigings- of smeermiddelen kan de auto beschadigd raken en zijn er kostbare reparaties nodig waarvoor geen garantie geldt.

Als eigenaar van de auto bent u verantwoordelijk voor het in dit hoofdstuk geplande onderhoud. Wij raden u aan deze werkzaamheden door uw dealer te laten uitvoeren. Een goed onderhoud helpt om de auto in goed werkende staat te houden, het helpt brandstof besparen en het vermindert de uitlaatemissies voor een betere luchtkwaliteit.

Aangezien niet iedereen zijn auto op dezelfde manier gebruikt, variëren ook de onderhoudsbehoeften. Het kan in sommige gevallen noodzakelijk zijn de auto vaker te controleren en te onderhouden. Raadpleeg de informatie onder Gepland onderhoud. Houd contact met uw dealer om de auto in goede staat te houden.

Het onderhoudsschema geldt voor auto's die:

- Passagiers en lading vervoeren met inachtname van de maximaal toegestane waarden op het label met Banden- en Ladingsgegevens. Zie *Belastingslimieten auto* ⇨ *200*.
- Gebruikt worden op een normaal wegdek met inachtname van de geldende maximale snelheid.
- Gebruik de aanbevolen brandstof. Zie *Brandstof* ⇨ *255*.

**⚠ Waarschuwing**

Onderhoudswerkzaamheden uitvoeren kan gevaarlijk zijn. Sommige werkzaamheden kunnen ernstig letsel veroorzaken. Voer alleen onderhoudswerkzaamheden uit als u beschikt over de vereiste kennis en de juiste gereedschappen en apparatuur. Ga bij twijfel naar uw dealer om de werkzaamheden door een professionele monteur uit te laten voeren. Zie *Zelf onderhoud uitvoeren* ⇨ *261*.

Als u naar uw dealer gaat, weet u zeker dat u op de best mogelijke service kunt rekenen. Uw dealer heeft speciaal opgeleide onderhoudsmonteurs en gebruikt bovendien originele vervangingsonderdelen, moderne gereedschappen en apparatuur voor een snelle en nauwkeurige diagnose.

De juiste vervangingsonderdelen, vloeistoffen en smeermiddelen worden genoemd in *Aanbevolen vloeistoffen en smeermiddelen* ⇨ *336* en *Vervangingsonderdelen onderhoud* ⇨ *337*. Wij bevelen het gebruik aan van originele onderdelen van bij uw dealer.

### Rotatie van nieuwe banden

Bandenrotatie wordt niet aanbevolen als de achter- en voorbanden van de auto niet dezelfde maat hebben. Als bandenroulatie voor de auto wordt aangeraden met het oog op goede rijprestaties, is het belangrijk dat de eerste roulatie met nieuwe banden wordt uitgevoerd. De banden moet bij elke onderhoudsbeurt worden gerouleerd. Zie *Banden verwisselen* ⇨ *301*.

# Periodiek onderhoud

## Gepland onderhoud

### Motorolie verversen

Ververs de motorolie en vervang het filter als het controlesysteem van de oliekwaliteit dit aangeeft; bij 15 000 km of na één jaar, afhankelijk van wat het eerst van toepassing is. Als onder optimale omstandigheden met de auto wordt gereden, wordt soms pas na meer dan een jaar aangegeven dat de auto een onderhoudsbeurt nodig heeft. De motorolie en het filter moeten minstens eenmaal per jaar worden ververst/vervangen en het waarschuwingssysteem voor onderhoud moet dan worden gereset. De daartoe opgeleide technici van uw dealer kunnen dit werk uitvoeren. Als het waarschuwingssysteem voor onderhoud per ongeluk wordt gereset, voer dan onderhoud aan de auto uit binnen 5000 km/3000 mijl sinds de laatste onderhoudsbeurt. Reset het waarschuwingssysteem wanneer de olie wordt ververst.

## Voertuiginspectie

Inspecteer de volgende punten wanneer het controlesysteem van de oliekwaliteit dit aangeeft; bij 15 000 km of na één jaar, afhankelijk van wat het eerst van toepassing is:

- Motorolie en filter verversen/vervangen. Reset het waarschuwingssysteem levensduur olie.
- Koelvloeistofniveau controleren.
- Motorkoelsysteem inspecteren. Slangen, leidingen, aansluitingen en klemmen op het oog inspecteren en zo nodig vervangen.
- Sproeiervloeistofniveau controleren.
- Ruitenwisserbladen controleren op slijtage, scheurvorming of vervuiling en voorruit en ruitenwisserbladen reinigen, indien vervuild. Versleten of beschadigde ruitenwisserbladen vervangen.
- Bandenspanningswaarden controleren.
- Bandenslijtage controleren.
- Visueel op vloeistoflekkages controleren. Een eventueel lek in een systeem moet worden gerepareerd en het vloeistofniveau moet worden gecontroleerd.
- Luchtfilter motor controleren.
- Remsysteem controleren. Zie *Onderhoud buitenzijde* ⇨ *321*.
- Stuurinrichting en ophanging controleren. Visueel controleren op beschadigde, losse of ontbrekende onderdelen of tekenen van slijtage.
- Scharnieren en sloten van carrosserie, slotcilinders, hang- en sluitwerk van neerklapbare rugleuningen, scharnieren en sloten van kofferruimte, motorkap en consoleklep smeren. Als de auto aan corrosieve omgevingsfactoren wordt blootgesteld, kan frequentere smering vereist zijn. Het met een schone doek aanbrengen van siliconenvet op portierrubbers zorgt ervoor dat ze langer meegaan, beter afdichten en niet plakken of piepen.
- Componenten gordelsysteem controleren.
- Brandstofsysteem controleren op schade of lekken.
- Uitlaatsysteem en nabijgelegen hitteschilden controleren op losse en beschadigde componenten.
- Gaspedaal controleren op schade, stugge bediening of klemmen.
- Inspecteer de gasveer op sporen van slijtage, scheuren of andere beschadigingen. Controleer of de veer de klep omhoog kan houden. Laat als deze weinig omhoog kan houden de gasveer nakijken. Zie *Gasveerbe(e)n(en)* ⇨ *280*.
- Proefrit. Controleer of alle systemen goed werken/presteren.
- Voor een goede werking van de airconditioning moet u het systeem minstens eenmaal per jaar door een erkende reparateur laten controleren.
- Regelfunctie schakelvergrendeling automatische versnellingsbak controleren.
- Handrem en automatisch P-mechanisme (parkeren) controleren.

- Onderkant van auto afspuiten.
- Controleer de geleiding en afdichting van het zonnedak, indien aanwezig. Zie *Zonnedak* ⇨ *56*.

## Extra onderhoud elke 30 000 km of elke 2 jaar

Naast de punten die onder "Inspectie elke 15.000 km of elk jaar" staan, moeten de volgende punten elke 30.000 km of elke 2 jaar worden uitgevoerd (wat het eerst van toepassing is):

- Pollenfilter - vervangen. Het pollenfilter moet mogelijk vaker worden vervangen bij ritten in gebieden met druk verkeer, een slechte luchtkwaliteit, hoge stofconcentraties of milieu-allergenen. Het pollenfilter moet mogelijk ook worden vervangen bij een beperkte luchtstroom, beslagen ruiten of geuren. Uw GM dealer kan u mede adviseren of het filter al moet worden vervangen.
- Luchtfilter van motor vervangen. Controleer bij ritten in stoffige omstandigheden het filter bij elke olieverversing of zo nodig vaker.

## Extra onderhoud elke 60 000 km

- Vervang de remvloeistof om de 60000 km of om de twee jaar, wat zich als eerste voordoet.

## Extra onderhoud elke 72 000 km

- Automatische transmissievloeistof verversen en filter vervangen (intensief gebruik) voor auto's die voornamelijk gebruikt worden in druk stadsverkeer bij warme weersomstandigheden, in heuvelachtig of bergachtig terrein, die vaak met aanhanger rijden of worden gebruikt als taxi, politieauto of bestelauto.
- Vloeistof voor- en achteras verversen (intensief gebruik).
- Versnellingsbakolie verversen (intensief gebruik) voor auto's die voornamelijk gebruikt worden in druk stadsverkeer bij warme weersomstandigheden, op heuvelachtig of bergachtig terrein, die vaak met aanhanger rijden of worden gebruikt als taxi, politieauto of bestelauto. Als u bij een onderhoudsbeurt de bodemplaat reinigt met een hogedrukreiniger, is het zaak de spuitkop niet rechtstreeks op de tussenbak en/of afdichtingen op de voor- en achteras te richten. Water onder hoge druk kan langs de afdichtingen dringen en de olie in de tussenbak vervuilen. Vervuilde vloeistof kan de levensduur van de tussenbak en/of assen verkorten en moet worden ververst.

## Extra onderhoud elke 80 000 km

- Controleer visueel of alle brandstof- en ventilatieleidingen/-slangen goed zijn aangesloten, niet bekneld zitten en in goede staat verkeren.

## Extra onderhoud elke 90 000 km

- Bougies - vervangen.

## Extra onderhoud elke 240.000 km

- Vloeistof voor- en achteras verversen (normaal gebruik).

**Extra onderhoud elke 250.000 km of 5 jaar, wat het eerst van toepassing is**

- Motorkoelsysteem aftappen en bijvullen.

**Omstandigheden die meer onderhoud vereisen (zware bedrijfsomstandigheden)**

- Extreme temperaturen.
- Druk stadsverkeer.
- Heuvel- of bergachtige omgeving.
- Omgeving met stof of modder, terreinritten.
- Bedrijfsmatig gebruik of gebruik aanhanger.
- Meeste ritten korter dan 6 km.

# Aanbevolen vloeistoffen, smeermiddelen en onderdelen

## Aanbevolen vloeistoffen en smeermiddelen

| Gebruik | Vloeistof/smeermiddel |
|---|---|
| Automatische versnellingsbak | DEXRON-HP automatische versnellingsbakvloeistof. |
| Chassis-smering | Chassis Lubricant (GM-onderdeelnr. 12377985) of smeermiddel dat voldoet aan de eisen van NLGI 2, klasse LB of GC-LB. |
| Motorkoelvloeistof | Mengsel van gelijke delen (50/50) schoon drinkwater en uitsluitend DEX--COOL-koelvloeistof. Zie *Koelsysteem* ⇨ *268*. |
| Motorolie | Motorolie met de juiste SAE-viscositeit die aan de dexos2 specificatie voldoet. Wij adviseren ACDelco dexos2. Zie *Motorolie* ⇨ *264*. |
| Systeem voor motorkapontgrendeling, secundaire vergrendeling, scharnieren, veeranker en ontgrendelpal | Lubriplate Lubricant Aerosol (GM-onderdeelnr. 89021668) of smeermiddel dat voldoet aan de eisen van NLGI 2, klasse LB of GC-LB. |
| Hydraulisch remsysteem | DOT 3 hydraulische remvloeistof. |
| Slotcilinders, motorkap- en portierscharnieren | Multi-Purpose Lubricant, Superlube (GM-onderdeelnr. 12346241). |
| Achteras | SAE 75W-90 Synthetische cardanolie (GM-onderdeelnr. 88863089). |
| Tussenbak (vierwielaandrijving) | Transfer Case Fluid (GM-onderdeelnr. 88861950). |
| Onderhoud portierrubbers | Smeermiddel voor afdichtrubbers of diëlektrisch siliconenvet (GM-onderdeelnr. 12345579). |
| Sproeiervloeistof | Sproeiervloeistof voor gebruik in auto's die zich leent voor de heersende temperaturen in de regio. |

## Vervangingsonderdelen onderhoud

Reserveonderdelen die hieronder met naam, onderdeelnummer of specificatie staan aangegeven, zijn verkrijgbaar via uw dealer.

| Onderdeel | GM-onderdeelnummer | ACDelco-onderdeel-nummer |
|---|---|---|
| Motorluchtfilter | 20857930 | A3178C |
| Motoroliefilter | 12640445 | PF64 |
| Luchtfilter inzittendencompartiment | 13508023 | CF185 |
| Bougies | 12647827 | 41-125 |
| Ruitenwisserbladen | | |
| Bestuurderszijde – 60 cm (23,6 inch) | 23368186 | - |
| Passagierszijde – 45 cm (17,7 inch) | 23353587 | - |

# Onderhoudsdocumenten

## Onderhoudsoverzichten

Noteer na het uitvoeren van de periodieke onderhoudswerkzaamheden in onderstaande vakken de datum, de kilometerteller-stand, de naam van degene die het onderhoud heeft uitgevoerd en welke werkzaamheden werden uitgevoerd. Bewaar alle onderhoudsbonnetjes.

| Datum | Kilometerstand | Onderhoud uitgevoerd door | Onderhoudsstempel | Uitgevoerde werkzaamheden |
|---|---|---|---|---|
| | | | | |
| | | | | |
| | | | | |
| | | | | |
| | | | | |
| | | | | |
| | | | | |

# Technische gegevens

**Voertuigidentificatie**
Identificatienummer van de auto (VIN) ..... 339
Identificatielabel vervangingsonderdelen ..... 339

**Voertuigdata**
Capaciteit en specificaties ..... 340
Traject van motoraandrijfriem ..... 342

# Voertuigidentificatie

## Identificatienummer van de auto (VIN)

Deze wettelijke identificatie bevindt zich in de hoek vooraan van het instrumentenpaneel, aan de bestuurderskant van de auto. U kunt het van de buitenkant door de voorruit zien. Het voertuigidentificatienummer (VIN) staat ook op de labels van het voertuigcertificaat en reserveonderdelen en op het bewijs van eigendom en registratie.

### Motoridentificatie

Het achtste teken van het VIN is de motorcode. Deze code identificeert de motor van de auto, de specificaties en de reserveonderdelen. Zie “Motorspecificaties” onder *Capaciteit en specificaties* ⇨ *340* voor de motorcode van de auto.

## Identificatielabel vervangingsonderdelen

Er kan aan de binnenkant van de kofferbak een label met de volgende informatie zitten:

- Voertuigidentificatienummer (VIN)
- Omschrijving van het model
- Lakinformatie
- Productie-opties en speciale uitrusting

Als er geen label is, zit er een streepjescode op het certificeringslabel op de middelste (B-) stijl om te scannen op dezelfde informatie.

# Voertuigdata

## Capaciteit en specificaties

De volgende approximatieve hoeveelheden staan aangegeven in metrische en Engelse eenheden. Zie *Aanbevolen vloeistoffen en smeermiddelen* ⇨ *336* voor meer informatie.

| Toepassing | Hoeveelheden | |
|---|---|---|
| | **Metrisch** | **Engels** |
| Koelmiddel airco | Voor het bij te vullen type aircokoelmiddel en de te hanteren hoeveelheid kijkt u op het koelmiddellabel onder de motorkap. Raadpleeg uw dealer voor meer informatie. | |
| Koelsysteem - motor | | |
| 3,0 l V6 Twin Turbo-motor | 10,6 l | 11,2 qt |
| 3,0 l V6 Twin Turbo-motor met extra radiateur | 11,5 l | 12,2 qt |
| 3,0 l V6 Twin Turbo-motor met airco achter | 12,3 l | 13,0 qt |
| 3,0 l V6 Twin Turbo-motor met airco achter en extra radiateur | 13,2 l | 13,9 qt |
| Koelsysteem - Twin Turbo | | |
| 3,0 l V6-motor met intercooler | 3,2 l | 3,4 qt |
| Motorolie met filter | | |
| 3,0 l V6 Twin Turbo-motor | 5,7 l | 6,0 qt |
| Vooras – AWD | 0,45 l | 0,48 qt |

| Toepassing | Hoeveelheden | |
|---|---|---|
| | Metrisch | Engels |
| Achteras – AWD | 0,5 l | 0,53 qt |
| Brandstoftank | 72,7 l | 19,2 gal |
| Tussenbak - vierwielaandrijving | 0,8 l | 0,85 qt |
| Koppel wielmoer | 150 N•m | 110 lb ft |
| Alle hoeveelheden zijn approximatief. Vul bij tot het approximatieve niveau, zoals aanbevolen in deze handleiding. Controleer het vloeistofpeil na het bijvullen nogmaals. | | |

**Motorspecificaties**

| Motor | VIN-code | Pk | Koppel | Elektrodenafstand |
|---|---|---|---|---|
| 3,0 l V6 Twin Turbo-motor (LGW) | 6 | 307 kW@5700 $min^{-1}$ (417 hp@5700 rpm) | 555 N•m @ 2500-5100 $min^{-1}$ (409 lb ft @ 2500-5100 rpm) | 0,65–0,75 mm (0,26–0,030 in) |

## Brandstofverbruiks- en emissiegegevens

| | Stadsrit | Buitenweg | Combinatierit |
|---|---|---|---|
| 3,0 l V6 Twin Turbo-motor Luxury | | | |
| Kooldioxide (g/km) | 300 | 170 | 218 |

| | Stadsrit | Buitenweg | Combinatierit |
|---|---|---|---|
| Brandstofverbruik (l/100 km) | 13,2 | 7,4 | 9,6 |
| 3,0 l V6 Twin Turbo-motor Platinum | | | |
| Kooldioxide (g/km) | 310 | 172 | 223 |
| Brandstofverbruik (l/100 km) | 13,6 | 7,5 | 9,8 |

## Traject van motoraandrijfriem

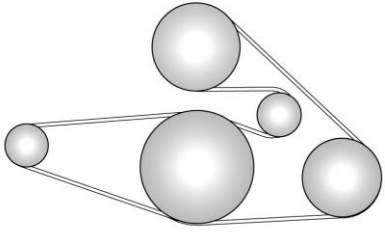

3.0L V6 Twin Turbo-motor

# Informatie voor de klant

**Informatie voor de klant**
Radiosignaalidentificatie (RFID) ..... 343
Erkenning van Libcurl en Unzip ..... 343
Verklaring van Conformiteit ..... 347

**Registratie van voertuigdata en privacy**
Autogegevens vastleggen en privacy ..... 349
Infotainmentsysteem ..... 350

# Informatie voor de klant

## Radiosignaalidentificatie (RFID)

RFID-technologie (Radio Frequency Identification) wordt in sommige auto's gebruikt voor functies zoals bandenspanningscontrole en startbeveiliging. De technologie wordt ook gebruikt in combinatie met comfortfuncties zoals zenders (RKE) voor portiervergrendeling en starten op afstand, en zenders in de auto voor het openen van de garagedeur. RFID-technologie in Cadillac-auto's gebruikt of registreert geen persoonlijke gegevens en maakt geen verbinding met andere Cadillac-systemen die persoonlijke gegevens bevatten.

## Erkenning van Libcurl en Unzip

### OnStar - Erkenning van software

Bepaalde OnStar-componenten bevatten libcurl- en unzip-software en andere software van derden. Hierna volgen de mededelingen en gebruiksrechtovereenkomsten die gekoppeld zijn aan libcurl-, unzip- en andere software van derden, zie http://www.lg.com/global/support/opensource/index en https://www.onstar.com/us/en/support/getdocuments.html

De oorspronkelijke taal van de gebruiksrechtovereenkomsten is het Engels; de onderstaande vertaling wordt als referentie gegeven.

**libcurl:**

COPYRIGHT AND PERMISSION NOTICE

Copyright (c) 1996 - 2010, Daniel Stenberg, <daniel@haxx.se>.

All rights reserved.

Permission to use, copy, modify, and distribute this software for any purpose with or without fee is hereby granted, provided that the above copyright notice and this permission notice appear in all copies.

THE SOFTWARE IS PROVIDED "AS IS," WITHOUT WARRANTY OF ANY KIND, EXPRESS OR IMPLIED, INCLUDING BUT NOT LIMITED TO THE WARRANTIES OF MERCHANTABI-

LITY, FITNESS FOR A PARTICULAR PURPOSE AND NONINFRINGEMENT OF THIRD PARTY RIGHTS. IN NO EVENT SHALL THE AUTHORS OR COPYRIGHT HOLDERS BE LIABLE FOR ANY CLAIM, DAMAGES OR OTHER LIABILITY, WHETHER IN AN ACTION OF CONTRACT, TORT OR OTHERWISE, ARISING FROM, OUT OF OR IN CONNECTION WITH THE SOFTWARE OR THE USE OR OTHER DEALINGS IN THE SOFTWARE.

Except as contained in this notice, the name of a copyright holder shall not be used in advertising or otherwise to promote the sale, use or other dealings in this Software without prior written authorization of the copyright holder.

**unzip:**

This is version 2005-Feb-10 of the Info-ZIP copyright and license. The definitive version of this document should be available at ftp://ftp.info-zip.org/pub/infozip/license.html indefinitely.

Copyright (c) 1990-2005 Info-ZIP. All rights reserved.

For the purposes of this copyright and license, “Info-ZIP” is defined as the following set of individuals:

Mark Adler, John Bush, Karl Davis, Harald Denker, Jean-Michel Dubois, Jean-loup Gailly, Hunter Goatley, Ed Gordon, Ian Gorman, Chris Herborth, Dirk Haase, Greg Hartwig, Robert Heath, Jonathan Hudson, Paul Kienitz, David Kirschbaum, Johnny Lee, Onno van der Linden, Igor Mandrichenko, Steve P. Miller, Sergio Monesi, Keith Owens, George Petrov, Greg Roelofs, Kai Uwe Rommel, Steve Salisbury, Dave Smith, Steven M. Schweda, Christian Spieler, Cosmin Truta, Antoine Verheijen, Paul von Behren, Rich Wales, Mike White.

This software is provided “as is,” without warranty of any kind, express or implied. In no event shall Info-ZIP or its contributors be held liable for any direct, indirect, incidental, special or consequential damages arising out of the use of or inability to use this software.

Permission is granted to anyone to use this software for any purpose, including commercial applications, and to alter it and redistribute it freely, subject to the following restrictions:

1. Redistributions of source code must retain the above copyright notice, definition, disclaimer, and this list of conditions.
2. Redistributions in binary form (compiled executables) must reproduce the above copyright notice, definition, disclaimer, and this list of conditions in documentation and/or other materials provided with the distribution. The sole exception to this condition is redistribution of a standard UnZipSFX binary (including SFXWiz) as part of a self-extracting archive; that is permitted without inclusion of this license, as long as the normal SFX banner has not been removed from the binary or disabled.
3. Altered versions–including, but not limited to, ports to new operating systems, existing ports with new graphical interfaces, and dynamic, shared, or static

library versions–must be plainly marked as such and must not be misrepresented as being the original source. Such altered versions also must not be misrepresented as being Info-ZIP releases–including, but not limited to, labeling of the altered versions with the names “Info-ZIP” (or any variation thereof, including, but not limited to, different capitalizations), “Pocket UnZip,” “WiZ” or “MacZip” without the explicit permission of Info-ZIP. Such altered versions are further prohibited from misrepresentative use of the Zip-Bugs or Info-ZIP e-mail addresses or of the Info-ZIP URL(s).

4. Info-ZIP retains the right to use the names “Info-ZIP,” “Zip,” “UnZip,” “UnZipSFX,” “WiZ,” “Pocket UnZip,” “Pocket Zip,” and “MacZip” for its own source and binary releases.

**libcurl:**

AUTEURSRECHT EN TOESTEMMING

Copyright (c) 1996 - 2010, Daniel Stenberg, <daniel@haxx.se>.

Alle rechten voorbehouden.

Hierbij wordt toestemming verleend om deze software voor enig doel, al dan niet tegen een vergoeding, te gebruiken, te wijzigen en te distribueren, op voorwaarde dat bovenstaande vermelding van het auteursrecht in alle exemplaren is opgenomen.

DE SOFTWARE WORDT "AS IS" VERSTREKT, ZONDER ENIGE VORM VAN GARANTIE, EXPLICIET OF IMPLICIET, INCLUSIEF MAAR NIET BEPERKT TOT DE GARANTIES OP VERKOOPBAARHEID, GESCHIKTHEID VOOR EEN BEPAALD DOEL EN HET NIET SCHENDEN VAN DE RECHTEN VAN DERDEN. DE AUTEURS OF AUTEURSRECHTHOUDERS ZULLEN IN GEEN GEVAL AANSPRAKELIJK WORDEN GESTELD VOOR ENIGE CLAIM, SCHADE OF ANDERE AANSPRAKELIJKHEID, OF DIT NU VANWEGE EEN CONTRACT, ONRECHT OF ANDERE REDEN IS, VOORTKOMEND UIT OF VERBAND HOUDEND MET DE SOFTWARE, HET GEBRUIK ERVAN OF ANDERE HANDELINGEN IN DE SOFTWARE.

Behalve zoals vastgesteld in deze voorwaarden zal de naam van een auteursrechthebbende niet in advertenties of op andere manieren worden gebruikt om de verkoop, het gebruik of andere handelingen in deze Software te bevorderen, zonder voorafgaande schriftelijke toestemming van de copyrighthouder.

**unzip:**

Dit is versie 2005-Feb-10 van de Info-ZIP copyright- en licentievoorwaarden. De definitieve versie van dit document treft u voor onbepaalde tijd aan op ftp://ftp.info-zip.org/pub/infozip/license.html

Copyright (c) 1990-2005 Info-ZIP. Alle rechten voorbehouden.

Voor de toepassing van deze copyright- en licentievoorwaarden wordt "Info-ZIP" gedefinieerd als de volgende groep individuen:

Mark Adler, John Bush, Karl Davis, Harald Denker, Jean-Michel Dubois, Jean-loup Gailly, Hunter Goatley, Ed Gordon, Ian Gorman, Chris Herborth, Dirk Haase, Greg Hartwig, Robert Heath, Jonathan Hudson, Paul Kienitz, David Kirschbaum, Johnny Lee, Onno van der Linden, Igor Mandrichenko, Steve P. Miller, Sergio Monesi, Keith Owens, George Petrov, Greg Roelofs, Kai Uwe Rommel, Steve Salisbury, Dave Smith, Steven M. Schweda, Christian Spieler, Cosmin Truta, Antoine Verheijen, Paul von Behren, Rich Wales, Mike White

Deze software wordt "as is" verstrekt, zonder enige vorm van garantie, uitdrukkelijk of impliciet. Info-ZIP en zijn medewerkers zullen in geen geval aansprakelijk worden gesteld voor enige directe, indirecte, incidentele of speciale schade of gevolgschade, voortkomend uit het gebruik van deze software of het niet in staat zijn om deze software te gebruiken.

Aan iedereen wordt toestemming verleend om deze software voor enig doel te gebruiken, inclusief commerciële toepassingen, en om het te wijzigen en gratis te distribueren, behoudens de volgende beperkingen:

1. Bij verspreiding van de broncode moeten bovenstaande copyright-verklaring, definitie, disclaimer en deze lijst met voorwaarden steeds worden opgenomen.
2. Bij herdistributie in binaire vorm (gecompileerde uitvoerbare bestanden) moet de bovenstaande copyrightverklaring, definitie, disclaimer en deze lijst met voorwaarden worden opgenomen in de documentatie en/of in andere materialen die worden meegeleverd. De enige uitzondering op deze voorwaarde is herdistributie van een standaard binair bestand UnZipSFX (inclusief SFXWiz), als onderdeel van een zelfuitpakkend archiefbestand; dit is toegestaan zonder opname van deze licentie, op voorwaarde dat de normale SFX-banner niet uit het binaire bestand is verwijderd of dat deze uitgeschakeld.
3. Gewijzigde versies, met inbegrip van maar niet beperkt tot poorten naar nieuwe besturingssystemen, bestaande poorten met nieuwe grafische interfaces en dynamische, gedeelde of statische versies van bibliotheken, moeten duidelijk als zodanig herkenbaar zijn en mogen niet verkeerd worden geïnterpreteerd als zijnde de originele bron. Dergelijke gewijzigde versies mogen niet verkeerd worden geïnterpreteerd als informatie-ZIP-versies, met inbegrip van maar niet beperkt tot het labelen van de gewijzigde versie met de naam "info-ZIP" (of een variant daarvan, inclusief maar niet beperkt tot verschillende uitvoeringen van de hoofdletters en kleine letters), "Pocket UnZip", "WiZ" of "MacZip", zonder de uitdrukkelijke toestemming van Info-ZIP. In dergelijke gewijzigde versies is het daarnaast verboden om een onjuiste voorstelling van

zaken te geven als gevolg van het gebruik van de e-mailadressen van Zip-Bugs of Info-ZIP of de URL('s) van Info-ZIP.

4. Info-ZIP behoudt het recht om de namen “Info-ZIP,” “Zip,” “UnZip,” “UnZipSFX,” “WiZ,” “Pocket UnZip,” “Pocket Zip” en “MacZip” te gebruiken voor zijn eigen bronversies en binaire versies.

## Verklaring van Conformiteit

### Zendsystemen

Deze auto is uitgerust met systemen voor het zenden en/of ontvangen van radiogolven overeenkomstig Richtlijn 2014/53/EU. Deze systemen voldoen aan de essentiële vereisten en andere relevante bepalingen in de Richtlijn 2014/53/EU. Kopieën van de originele Verklaringen van Conformiteit zijn te verkrijgen op onze website.

GM

GM North America

General Motors Company
Warren Technical Center
Vehicle Engineering Center
30001 Van Dyke
Mail Code 480-210-V11
Warren, Michigan 48090
U.S.A.

Declaration of Conformity
Pursuant to Machinery Directive 2006/42/EC

We hereby declare that the product:

Product Description: Scissor / Screw Automotive Jack
Type/Part #: 13591197-Base Jack

Is in conformity with Machinery Directive 2006/42/EC.

Technical standards applied:
GMW14337 Standard Equipment Jack - Hardware Tests
GMW15005 Standard Equipment Jack and Spare Tire, Vehicle Test

The person authorized to compile the technical file:
Hans-Peter Metzger
Adam Opel AG
65423 Rüsselsheim / Germany

Date: Feb-1-16, Warren/MI, USA

Charu Hayes
Engineering Group Manager
Tire/Wheel System
30001 Van Dyke
Warren, MI, 48090, USA

**Vertaling van oorspronkelijke Verklaring van Conformiteit**

**Conformiteitsverklaring**

Conform Machinerichtlijn 2006/42/EG

Hierbij verklaren wij dat het product:

Productbeschrijving: Schaar-/schroef-draadkrik auto

Type-/onderdeelnummer: 13591197 – Standaardkrik

Voldoet aan de Machinerichtlijn 2006/42/EG.

Geldende technische normen:

GMW14337 standaarduitrusting krik - materiaaltests

GMW15005 standaarduitrusting krik en reservewiel, voertuigtest

Bevoegde persoon om technisch bestand samen te stellen:

Hans-Peter Metzger

Adam Opel AG

65423 Russelsheim, Duitsland

Datum: 1 feb '16, Warren/MI, Verenigde Staten

was getekend

Charu Hayes

Engineering Group Manager

Tire/Wheel System

30001 Van Dyke

Warren, MI, 48090, USA

# Registratie van voertuigdata en privacy

## Autogegevens vastleggen en privacy

### Event Data Recorders (EDR)

#### Gegevensopslagmodules in de auto.

Veel elektronische componenten in uw auto bevatten gegevensopslagmodules, die technische gegevens over de voertuigtoestand, voorvallen en fouten tijdelijk of permanent opslaan. Deze technische informatie legt over het algemeen de toestand van onderdelen, modules, systemen of de omgeving vast:

- Bedrijfsomstandigheden van systeemcomponenten (bijv. vulniveaus).
- Statusberichten over de auto en zijn afzonderlijke onderdelen (bijv. aantal wielomwentelingen/toerental, vertraging, dwarsversnelling).
- Storingen en gebreken van belangrijke systeemcomponenten.

- Voertuigreacties in bepaalde rijomstandigheden (bijv. activering van een airbag, activering van de stabiliteitsregeling).
- Omgevingsomstandigheden (bijv. de temperatuur).

Deze data zijn puur technisch en helpen bij het herkennen en corrigeren van fouten, maar ook bij het optimaliseren van de voertuigfuncties.

Uit deze data kunnen geen bewegingsprofielen worden gegenereerd, die aangeven waar de auto heeft gereden.

Bij werkzaamheden aan de auto (bijv. reparaties, onderhoudsbeurten, garantiezaken, kwaliteitscontroles) kunnen medewerkers van het servicenetwerk (incl. de fabrikant) deze technische informatie in de Event Data Recorders (EDR's) uitlezen aan de hand van speciale diagnose-apparatuur. U zult zo nodig aanvullende informatie van deze dealers ontvangen. Nadat een fout is verholpen, worden de data in de storingsgeheugenmodule gewist dan wel permanent overschreven.

Bij het gebruik van de auto kunnen situaties optreden waarin deze technische gegevens, gekoppeld aan andere informatie (ongevalsrapport, schade aan de auto, getuigenverklaringen etc.), in verband gebracht kunnen worden met een bepaalde persoon - eventueel met hulp van een expert.

Wanneer u een abonnement hebt op aanvullende functies (bijv. voertuiglokalisatie in noodgevallen), kan de auto bepaalde voertuiggegevens op afstand versturen.

## Infotainmentsysteem

Als de auto is voorzien van een navigatiesysteem als onderdeel van het infotainmentsysteem, kunnen bij gebruik van dit systeem bestemmingen, adressen, telefoonnummers en andere ritgegevens worden opgeslagen. Zie de handleiding van het infotainmentsysteem voor informatie over opgeslagen gegevens en voor instructies voor wissen.

# OnStar

## OnStar Overzicht

Overzicht OnStar ..... 351

# OnStar Overzicht

## Overzicht OnStar

### OnStar-systeem

OnStar is een persoonlijke connectiviteits- en servicehulp met een geïntegreerde Wi-Fi hotspot. De OnStar-service is 24 uur per dag, 7 dagen per week beschikbaar.

Opmerking: OnStar is niet op alle markten verkrijgbaar. Neem contact op met uw dealer voor meer informatie.

Opmerking: Om OnStar beschikbaar en bedrijfsgereed te kunnen laten zijn, hebt u een geldig OnStar-abonnement, een werkend elektrisch systeem van de auto, mobiele service en een GPS-satellietverbinding nodig.

U activeert de OnStar-services en stelt een account in door op On te drukken en met een adviseur van OnStar te spreken.

Afhankelijk van de uitrusting in de auto, zijn de volgende services beschikbaar:

- Noodhulpdiensten en ondersteuning bij pech onderweg
- Wi-Fi Hotspot
- Smartphone-app
- Afstandsbediening, bijv. locatie van de auto, inschakeling van claxon en lichten, aansturing van centrale vergrendeling
- Hulp bij gestolen voertuig
- Boorddiagnose
- Bestemming downloaden

Opmerking: De OnStar module van de auto wordt na tien dagen zonder ontstekingscyclus uitgeschakeld. Na het inschakelen van de ontsteking werken de functies waarbij een gegevensverbinding nodig is weer.

### OnStar knoppen

### Privacyknop

Houd ingedrukt tot u een audio--bericht hoort om het doorgeven van de voertuiglocatie te activeren of deactiveren.

Druk op om een oproep met een adviseur te beantwoorden of beëindigen.

Druk op om de Wi-Fi-instellingen te openen.

### Serviceknop

Druk op om contact met een adviseur te leggen.

### SOS knop

Druk op om een noodoproep te plaatsen naar een speciaal opgeleide adviseur.

### Status-LED

Groen: Het systeem is gereed.

Groen knipperend: Het systeem is bezig met een oproep.

Rood: Er is een probleem opgetreden.

Uit: Systeem staat in standbymodus.

Rood/groen knipperend gedurende een korte periode: Doorgeven van voertuiglocatie is gedeactiveerd.

## OnStar-services

### Algemene services

Druk als u informatie nodig hebt over bijv.openingstijden, markante punten en bestemmingen of als u hulp, bijv. bij pech onderweg, een lekke band of een lege brandstoftank, nodig hebt op om contact met een adviseur te leggen.

### Noodhulpdiensten

Druk in een noodsituatie op om met een adviseur te spreken. De adviseur neemt vervolgens contact op met de (nood)hulpdiensten en stuurt ze naar uw locatie.

Bij een ongeval waarbij de airbags of gordelspanners zijn geactiveerd, wordt er een automatische noodhulpoproep geplaatst. De adviseur wordt onmiddellijk met uw auto verbonden en gaat na of er hulp nodig is.

### Wi-Fi Hotspot

De Wi-Fi hotspot van de auto levert internetconnectiviteit met een maximale snelheid van 4G/LTE.

Opmerking: De functionaliteit voor Wi-Fi hotspots is niet voor alle markten verkrijgbaar.

Er kunnen maximaal zeven toestellen worden aangesloten.

Een mobiel toestel met de Wi-Fi hotspot verbinden:

1. Druk op en selecteer vervolgens de Wi-Fi-instellingen in het Info-Display. De getoonde instellingen zijn onder andere de naam van de Wi-Fi Hotspot (SSID), het wachtwoord en, mits aanwezig, het verbindingstype.
2. Start een Wi-Fi-netwerkzoekopdracht via uw mobiele apparaat.
3. Selecteer de hotspot van uw auto (SSID) wanneer deze wordt aangegeven.
4. Voer uw wachtwoord in, wanneer u daarom wordt gevraagd.

Opmerking: Druk op Ⓞⓝ en spreek met een OnStar-adviseur of log in bij uw account als u de SSID of het wachtwoord wilt wijzigen.

U kunt de functie Wi-Fi hotspot uitschakelen door op Ⓞⓝ te drukken en een adviseur te spreken.

### Smartphone-app

Met de smartphone-app kunt u sommige boordfuncties op afstand bedienen:

- Auto vergrendelen of ontgrendelen.
- Claxonneren of lichten laten knipperen.
- Brandstofpeil, resterende levensduur motorolie, mits aanwezig, en bandenspanning (alleen met het bandenspanningscontrolesysteem) controleren.
- Navigatiebestemming naar het apparaat sturen als er een ingebouwd navigatiesysteem is.
- Auto op een map lokaliseren.
- Wi-Fi-instellingen beheren.

Download voor het bedienen van deze functie de app vanuit Apple's App Store of Google Play Store.

### Afstandsbediening

U kunt, indien gewenst, iedere willekeurige telefoon gebruiken om een adviseur te bellen. Deze kan dan vanaf zijn locatie specifieke boordfuncties aansturen. U vindt het betreffende OnStar-telefoonnummer op de landspecifieke website.

De volgende functies zijn beschikbaar:

- Auto vergrendelen of ontgrendelen.
- Informatie over de voertuiglocatie doorgeven.
- Claxonneren of lichten laten knipperen.

### Hulp bij gestolen voertuig

Als de auto is gestolen, geeft u de diefstal aan bij de autoriteiten en vraagt u hulp van de OnStar service 'Hulp bij gestolen voertuig'. Neem telefonisch contact op met een adviseur. U vindt het betreffende OnStar-telefoonnummer op de landspecifieke website.

OnStar kan u ondersteunen bij het zoeken naar en bergen van de auto.

### Diefstalalarm

Als het diefstalalarmsysteem is geactiveerd, wordt er een bericht naar OnStar gestuurd. U ontvangt hierover een sms of e-mail.

### Startblokkering

OnStar kan met externe signalen voorkomen dat de auto kan worden gestart wanneer het contact is afgezet.

### Diagnose op aanvraag

U kunt te allen tijde, bijvoorbeeld als de auto een onderhoudsbericht laat zien, op Ⓞⓝ te drukken om contact op te nemen met een adviseur. U kunt hem vragen een realtime diagnose uit te voeren om de oorzaak van het probleem na te gaan. Afhankelijk van de resultaten biedt de adviseur meer ondersteuning.

### Diagnoserapport

De auto stuurt automatisch diagnosegegevens naar OnStar. U en uw dealer ontvangen maandelijks per e-mail een rapport.

Opmerking: De dealermeldingsfunctie kan in uw account worden uitgeschakeld.

Het rapport bevat de status van de belangrijkste besturingssystemen van de auto, zoals de motor, transmissie, airbags, ABS en andere grote systemen. Ook bevat het informatie over mogelijke onderhoudspunten en de bandenspanning (alleen als er een bandenspanningscontrolesysteem is).

U kunt meer details opvragen door op de link in de e-mail te klikken en u bij uw account aan te melden.

### Bestemming downloaden

Wanneer deze functie beschikbaar is, kan een gewenste bestemming rechtstreeks naar het navigatiesysteem worden gedownload.

Druk op Ⓞⓝ om een adviseur te bellen en beschrijf de bestemming of het markante punt.

De adviseur kan elk adres en elk markant punt opzoeken en dit naar het ingebouwde navigatiesysteem verzenden.

## OnStar-instellingen

### OnStar-PIN

U hebt een viercijferige PIN nodig voor toegang tot alle OnStar-services. U moet een eigen PIN invoeren wanneer u voor de eerste keer met een adviseur belt.

Druk op Ⓞⓝ om een adviseur te bellen en de PIN te veranderen.

### Accountgegevens

Een OnStar-abonnee heeft een account, waar alle gegevens in zijn opgeslagen. Druk op Ⓞⓝ en spreek met een adviseur of log in bij uw account als u accountinformatie wilt veranderen.

Als de OnStar-service voor een andere auto moet worden gebruikt, druk dan op Ⓞⓝ en vraag of de account op de nieuwe auto kan worden overgedragen.

Opmerking: Informeer OnStar onmiddellijk over de wijzigingen als de auto wordt afgevoerd, verkocht of anderszins overgedragen en beëindig de OnStar-service voor deze auto.

### Voertuiglocatie

De voertuiglocatie wordt aan OnStar doorgegeven wanneer er een service wordt verzocht of getriggerd. Een bericht op het Info-Display geeft door dat deze informatie is verzonden.

Als u het doorgeven van de voertuiglocatie wilt activeren of deactiveren, drukt u op ⊘ tot u een audiobericht hoort.

Het deactiveren wordt aangegeven door het controlelampje dat korte tijd rood of groen knippert en iedere keer wanneer de auto wordt gestart.

Opmerking: Als het verzenden van de voertuiglocatie wordt gedeactiveerd, zijn sommige diensten niet meer beschikbaar.

Opmerking: OnStar wordt in een noodsituatie altijd geïnformeerd over de voertuiglocatie.

Ga naar het document met het privacybeleid in uw account.

### Software-updates

OnStar kan op afstand software-updates uitvoeren, zonder dat zij u daarover van tevoren inlichten of om

uw toestemming vragen. Deze updates verbeteren of behouden de veiligheid en beveiliging of de werking van uw voertuig.

Deze updates kunnen betrekking hebben op privacykwesties. Ga naar het document met het privacybeleid in uw account.

# Index

**A**
Aanbevolen vloeistoffen en smeermiddelen ..... 336
Aanbrengen van de kinderveiligheidssystemen ..... 98
Aandrijfriem hulpaggregaten, motor ..... 342
Aanjagermotorrelais vervangen - HVAC ..... 147
Aansluitingen
Elektrisch ..... 121
Aansteker ..... 124
Aanwijzers, richting ..... 172
Accessoires en modificaties ..... 261
Accu ..... 276
Besparing accu rijverlichting ..... 175
Hulpstartkabels gebruiken ..... 315
Spaarfunctie ..... 175
Achteraf gemonteerde elektrische apparatuur ..... 258
Achterbank ..... 70
Verwarmde en geventileerde ..... 72
Achteruitkijkcamera (RVC) ..... 234
Adaptieve cruise control ..... 224
Afdichting vervangen ..... 262
Afstands
Bedieningssysteem (RKE) ..... 29
Afstandsbedieningssysteem (RKE) ..... 29
Afstellingen
Dijsteun ..... 63
Lendensteun, achterbank ..... 72
Lendensteun, voorstoelen ..... 62
Airbag
Systeemcontrole ..... 81
Achteraf apparatuur in de auto monteren ..... 91
Bedrijfsgereed - lampje ..... 136
Onderhoud aan auto's met airbags ..... 91
Statusindicator passagiers ..... 137
Airbagsysteem
5L40-E ..... 92
Hoe werkt een airbagsysteem? ..... 85
Passagiersensorsysteem ..... 87
Waar zijn de airbags geplaatst? ..... 82
Waardoor blaast de airbag zich op? ..... 85
Wanneer behoort een airbag zich op te blazen? ..... 84
Wat ziet u nadat een airbag is opgeblazen? ..... 85
Airbagsysteem vervangen ..... 92
Airco ..... 178, 185

Alarm
Autobeveiliging .....45
Alarmknipperlichten ..... 172
Algemene informatie
Service en onderhoud ..... 331
Slepen ..... 258
Verzorging van de auto ..... 261
Algemene omschrijving versnellingsbak
Automatisch(e) ..... 211
Vloeistof, automatisch ..... 267
Antiblokkeersysteem (ABS) ..... 215
Waarschuwingslampje ..... 141
Antidiefstalsystemen ..... 47
Startblokkering .....47
Armsteun met opbergruimte ..... 114
Asbakken ..... 124
Auto
Alarmsysteem .....45
Beladingslimiet ..... 200
Berichten ..... 153
Berichten snelheid ..... 154
Beschrijving ..... 154
Beveiliging .....45
Controle over ..... 194
Identificatienummer (VIN) ..... 339
Lampje automatisch tegenhouden ..... 141
Auto (Vervolg)
Slepen ..... 317
Starten op afstand .....35
Auto op afstand starten ..... 35
Auto starten, op afstand ..... 35
Auto Stop-modus ..... 145
Automatisch tegenhouden auto (AVH) ..... 218
Automatisch vooruit remmen ..... 244
Automatisch(e)
Automatische transmissie ..... 211
Deurvergrendeling .....40
Dimmende spiegels .....50
Klimaatregeling .....178, 185
Koplampsysteem ..... 171
Lampje auto tegenhouden ..... 141
Vloeistof ..... 267
Vooruit remmen ..... 244
Automatische transmissie
Functiecontrole schakelblokkeringregeling ..... 278
Handgeschakelde modus ..... 214
Automatische versnellingsbak - 4L60-E ..... 194
Automatisch vooruit ..... 244
Schakelen naar ..... 208
Schakelen uit ..... 209
Automatische versnellingsbak - 4T80-E
Oververhitting ..... 271
Aandrijfriem hulpaggregaten .... 342
Aansluitingen ..... 121
Berichten vermogen ..... 154
Controlelampje (storingslampje) ..... 138
Deurvergrendeling .....39
Functie, accu ..... 175
Koelsysteem ..... 268
Koelvloeistoftemperatuurmeter ..... 134
Lampje oliedruk ..... 145
Levensduursysteem ..... 266
Lopend in parkeerstand ..... 211
Luchtreiniger/filter ..... 267
Oliedrukmeter ..... 133
Overzicht compartiment ..... 263
Retained Accessory (RAP) ..... 208
Ruiten .....53
Spiegels .....49
Starten ..... 206
Stoelhoogteverstelling .....62
Uitlaat ..... 210
Waarschuwingslampje koelvloeistoftemperatuur ..... 144

## B


Babies en jonge kinderen, veiligheidssystemen ..... 94
Bagage
Bevestigingsbanden ..... 115
Bagagenet ..... 115
Banden ..... 292
Controle ..... 300
Bandenspanningbewakingssysteem ..... 296
Bij een lekke band ..... 307
Compact reservewiel ..... 314
Laag profiel ..... 294
Nieuwe banden aanschaffen ..... 303
Rotatie ..... 301
Sneeuwkettingen ..... 306
Spanning ..... 295
Spanningslampje ..... 144
Verschillende maten ..... 305
Verwisselen ..... 308
Vier seizoenen ..... 293
Wanneer is het tijd voor nieuwe banden ..... 302
Werking bandenspanningscontrole ..... 297
Wielen uitlijnen en balanceren ..... 305
Wielen vervangen ..... 305
Banden (Vervolg)
Winter ..... 293
Banden met laag profiel ..... 294
Bediening
Mistachterlichten ..... 172
Bekledingspaneel
vervangen ..... 125, 128
Opbergvak ..... 113
Bericht Headlamps Suggested ingeschakeld bij daglicht - verlichtingssystemen
Automatisch(e) ..... 171
Dagrijlicht ..... 170
Gloeilamp vervangen ..... 281
Herinnering lampen aan ..... 146
Lampje grootlicht aan ..... 146
Lichtsignaal ..... 170
Meedraaiende ..... 281
Wisselaar grootlicht/dimlicht ..... 170
Berichten
Motorvermogen ..... 154
Rijsnelheid ..... 154
Voertuig ..... 153
Berichten lamp
aan, herinnering ..... 146
Bediening buitenverlichting ..... 168
Besparing accu rijverlichting ..... 175
Dagrijlicht ..... 170
Berichten lamp (Vervolg)
Interieur ..... 173
Kentekenplaat ..... 282
Lees ..... 174
Plafond ..... 173
Storingslampje (motor controleren) ..... 138
Waarschuwingszoemer buitenverlichting ..... 170
Berichten sproeiervloeistof ..... 273
Besparing accu rijverlichting ..... 175
Bestuurdersondersteuningssystemen ..... 233
Beveiliging
Alarmsysteem ..... 45
Lamp ..... 146
Voertuig ..... 45
Beveiligingsysteem voor voetgangers ..... 110
Bewakingssysteem, bandenspanning ..... 296
Binnenspiegel
Automatisch dimmende ..... 50
Binnenspiegels ..... 50
Blad vervangen, wisser ..... 279
Bolle spiegels ..... 49
Brandstof ..... 255
Additieven ..... 255

Brandstof (Vervolg)
Een jerrycan voor brandstof vullen ..... 257
Meter ..... 132
Tanken ..... 255
Waarschuwingslampje laag brandstofpeil ..... 145
Zuinig rijden .....27
Buitenzijde dak
Schakelaar vervangen .....56

## C

Claxon ..... 118
Compact reservewiel ..... 314
Conformiteit
Verklaring van ..... 347
Contactslotstanden ..... 204
Controle
Motorlampje (storingslampje) ... 138
Controle over
Tractieregeling en elektronische stabiliteitsregeling ..... 219
Controle over de auto ..... 194
Controle startschakelaar ..... 277
Controle veiligheidssysteem ..... 79
Controlelampje cruise control
brandt continu ..... 222
Lamp ..... 147
Controlelampje service elektrische handrem ..... 141
Controleverlies ..... 196
Correct dragen van veiligheidsgordels ..... 75
Cruisecontrol, adaptieve ..... 224

## D

Dagrijlicht ..... 170
Dagteller ..... 131
Dashboard
Doorvoer achterbank .....73
Elektronische vergrendeling .....39
Lampje, open ..... 147
Sloten .....36
Vergrendelvertraging .....39
Dashboard, meters en middenconsole ..... 150
Datacollectie
Infotainmentsysteem ..... 350
De motor starten ..... 206
Defensief rijden ..... 194
Diefstalalarm
Airbag bedrijfsgereed ..... 136
Automatisch tegenhouden auto ..... 141
Bandenspanning ..... 144
Beveiliging ..... 146
Cruisecontrol ..... 147
Diefstalalarm (Vervolg)
Elektrische handrem ..... 140
Grootlicht aan ..... 146
Laadsysteem ..... 138
Laag brandstofpeil ..... 145
Lane Keep Assist ..... 142
Lichtsignaal ..... 170
Mistlamp, achter ..... 146
Motor controleren (storingslampje) ..... 138
Motoroliedruk ..... 145
Portier-open ..... 147
Service elektrische handrem ..... 141
StabiliTrak UIT ..... 143
Tractie uit ..... 142
Traction Control (TCS)/StabiliTrak ..... 143
Veiligheidsgordelverklikkers ..... 136
Waarschuwing ..... 141
Waarschuwing koelvloeistoftemperatuur ..... 144
Waarschuwing remsysteem ..... 140
Wisselaar grootlicht/dimlicht .... 170
Dijsteun afstellen ..... 63
Documenten
Onderhoud ..... 338
Dodehoekdetectie (SBZA) ..... 250

Doorvoerluik achterbank ..... 73
Driepuntsgordel ..... 76

**E**

Elektrisch systeem
Overbelasting ..... 282
Zekeringen en stroomkringonderbrekers ..... 283
Zekeringenkast in bagageruimte ..... 289
Zekeringenkast in motorruimte ..... 284
Zekeringenkast instrumentenpaneel ..... 287
Elektrische apparatuur, achteraf gemonteerd ..... 258
Elektrische handrem ..... 216
Elektrische handrem, lampje ..... 140
Erkenning
Libcurl en Unzip ..... 343
Erkenning van Libcurl en Unzip ..... 343

**F**

Filter,
Luchtfilter motor ..... 267
Frontaanrijdingswaarschuwing (FCA) ..... 241
Functiecontrole schakelblokkeringregeling, automatische transmissie ..... 278

**G**

Garagedeuropener ..... 164
Programmeren ..... 164
Gasveerbe(e)n(en) ..... 280
Gebruik van deze handleiding ..... 2
Geheugenfuncties ..... 13
Gepland onderhoud ..... 332
Gevaar, Waarschuwing en Voorzichtig ..... 2
Gloeilamp vervangen ..... 282
Kentekenplaatverlichting ..... 282
Koplamp richten ..... 281
Koplampen ..... 281
Groep, instrumenten .....125, 128

**H**

Handgeschakelde modus ..... 214
Handschoenenkastje ..... 113
Hellingrem ..... 218
Hoofdsteunen ..... 60
Hoogteregeling
Koplamp ..... 172
Hulpaggregaten, motoraandrijfriem ..... 342
Hulpstartkabels gebruiken ..... 315
HVAC .....178, 185

**I**

Infotainment ..... 177
Infotainmentsysteem ..... 350
Inklapbare spiegels ..... 49
Inleiding ..... 2
Inrijden, nieuwe auto ..... 204
Instapverlichting ..... 174
Instrumentenpaneel, meters en console ..... 131
Dag ..... 131
Interieurverlichting ..... 173
ISOFIX-kinderzitjes ..... 105

**K**

Kalibratie ..... 120
Kantelende spiegels tijdens achteruit ..... 50
Kenmerken
Geheugen ..... 13
Kettingen, wiel ..... 306
Kindersloten ..... 40
Kinderveiligheid
Babies en jonge kinderen ..... 94
ISOFIX ..... 105
Oudere kinderen ..... 93
Systemen ..... 97

Kinderveiligheid (Vervolg)
Vastmaken ..... 105, 107
Kleppen ..... 55
Klimaatregelsystemen
Automatisch(e) ..... 178, 185
Klok ..... 120
Knipperlichten, waarschuwing ..... 172
Koelen ..... 178, 185
Koelmiddel
Motortemperatuurmeter ..... 134
Waarschuwingslampje motor-temperatuur ..... 144
Koelsysteem ..... 268
Kofferbak ..... 41
Kompas ..... 120
Koolmonoxide
Kofferbak ..... 41
Motoruitlaat ..... 210
Rijden in de winter ..... 198
Koplamphoogteregeling ..... 172

**L**

Laadruimte
Achter ..... 114
Laadruimte achter ..... 114
Lampen
Instap ..... 174
LED ..... 281
Uitstap ..... 175
Lampen (Vervolg)
Waarschuwingsknipper-lichten ..... 173
Lampje
Voetganger in zicht ..... 142
Voorligger ..... 142
Lampje grootlicht aan ..... 146
Lampje laadsysteem ..... 138
Lampje mistachterlicht ..... 146
Lampje rijstrookhulp (Lane Keeping Assist) ..... 142
Lampje, Auto Stop-modus ..... 145
Lane Departure Warning (LDW) ..... 252
LED-verlichting ..... 281
Leeslampen ..... 174
Lekke band ..... 307
Verwisselen ..... 308
Lendensteunverstelling ..... 62, 72
Stoelen achterin ..... 72
Voorstoelen ..... 62
Lichtschakelaars ..... 168
Lichtsignaal ..... 170
Lopende motor in parkeerstand ... 211
Luchtfilter, interieur ..... 191
Luchtreiniger/filter, motor ..... 267
Luchtroosters ..... 190

**M**

Massage ..... 70
Mechanisch systeem van de motor - 4.2L
Temperatuurmeter ..... 134
Meters
Brandstof ..... 132
Dagteller ..... 131
Kilometerteller ..... 131
Koelvloeistoftemperatuur ..... 134
Motoroliedruk ..... 133
Motorolietemperatuur ..... 134
Snelheidsmeter ..... 131
Spanningsmeter ..... 135
Toerenteller ..... 131
Turbo ..... 133
Waarschuwingslampjes en controlelampjes ..... 124
Mistlamp vervangen - voor - verlichtingssystemen ..... 172
Modus ..... 220
Bestuurdersregeling ..... 220
Multifunctioneel controle-lampje ..... 138

## N

Nachtzichtsysteem ..... 247
Neerklapbare rugleuningen ..... 64
Net, bagage ..... 115
Nieuwe auto inrijden ..... 204
Nieuwe banden aanschaffen ..... 303

## O

Olie
Diagnose ..... 264
Levensduursysteem motorolie ... 266
Oliedrukmeter motor ..... 133
Spanningslampje ..... 145
Onderdelen van het veiligheids-gordelsysteem vervangen na een ongeval ..... 80
Onderhoud
Documenten ..... 338
Onderhoud aan de airbag ..... 91
Onderhouden ..... 191
Accessoires en modificaties ..... 261
Identificatielabel service-onderdelen ..... 339
Onderhoud, algemene informatie ..... 331
Onderhoudsdocumenten ..... 338
Zelf aan de slag ..... 261
Onderhoudsschema
Aanbevolen vloeistoffen en smeermiddelen ..... 336
Gepland onderhoud ..... 332
Ondersteuningssystemen bij parkeren en achteruitrijden ..... 234
Ondersteuningssystemen tijdens het rijden ..... 241
Ongeconcentreerd rijden ..... 193
OnStar Overzicht ..... 351
Opbergen
Instrumentenpaneel, meters en console ..... 113
Armsteun ..... 114
Bagagenet ..... 115
Handschoenenkastje ..... 113
Middenconsole ..... 114
Opbergvak middenconsole ..... 114
Opbergvakken ..... 113
Opbergruimte ..... 113
Opgelet, gevaar en waarschuwing ....2
Opladen
Draadloos ..... 122
Oudere kinderen, kinderveiligheidssystemen ..... 93
Oververhitting, motor ..... 271
Overzicht instrumentenpaneel .....6

## P

Parkeer
Controle rem- en P (park)-mechanisme ..... 278
Op brandende materialen ..... 210
Uitgebreid ..... 210
Parkeerhulp ..... 234
Parkeren of achteruitrijden
Ondersteuningssystemen ..... 234
Passagiersensorsysteem ..... 87
Personaliseren
Voertuig ..... 154
Plafondverlichting ..... 173
Pollenfilter ..... 191
Powermat ..... 122
Privacy
Registratie van voertuigdata ..... 349

## R

Radiofrequentie-identificatie (RFID) ..... 343
Regeling bestuurdersmodus ..... 220
Registratie van voertuigdata en privacy ..... 349
Reinigen
Verzorging exterieur ..... 321
Verzorging interieur ..... 326
Rem ..... 273
Antiblokkeer ..... 215

Rem (Vervolg)
Hulp ..... 217
Parkeren, elektrisch ..... 216
Vloeistof ..... 274
waarschuwingslampje ..... 140
Remsysteem
Voetganger voor (FPB) ..... 245
Remsysteem voetganger
voor (FPB) ..... 245
Reservelampen ..... 282
Reservewiel
Compact ..... 314
Retained Accessory
Power (RAP) ..... 208
Richtingaanwijzers ..... 172
Rij
Als de auto vastgeraakt is ..... 199
Bergen onder offroad-omstan-
digheden ..... 195
Controleverlies ..... 196
Defensief ..... 194
Nat wegdek ..... 196
Ondersteuningssystemen ..... 241
Voertuigbeladingslimiet ..... 200
Voor een lager brandstofver-
bruik .....27
Wegen in heuvel-/bergachtige
gebieden ..... 197
Rij (Vervolg)
Winter ..... 198
Rijstrookhulp (Lane Keeping
Assist, LKA) ..... 252
Rijsystemen
Vierwielaandrijving ..... 215, 277
Rouleren, banden ..... 301
Ruiten ..... 52
Elektrisch .....53

## S

Schakelen
Naar parkeerstand ..... 208
Uit parkeerstand ..... 209
Sierlijst vervangen
1 vervangen ..... 279
Wis/was-installatie ..... 118
Sigarettenaansteker ..... 124
Slepen
Algemene informatie ..... 258
Recreatief voertuig ..... 318
Voertuig ..... 317
Slepen recreatief voertuig ..... 318
Sleutels ..... 28
Sloten
Portier .....36
Automatische deur .....40
Elektronische portier .....39
Lockout-beveiliging .....40
Sloten (Vervolg)
Veiligheids .....40
Vergrendelvertraging .....39
Snelheidsmeter ..... 131
Spanningsmeter ..... 135
Specificaties en inhouden ..... 340
Spiegel camera achter ..... 50
Spiegel vervangen
Achteruitkijkcamera .....50
Spiegels
Automatisch dimmen .....50
Automatisch dimmende
binnenspiegel .....50
Bol .....49
Elektrisch .....49
inklapbaar .....49
Kantelen tijdens achterruit .....50
Verwarmd .....50
Spiegels, binnenspiegel ..... 50
StabiliTrak
Uit-lampje ..... 143
Startblokkering ..... 47
Statusindicator passagiers-
airbag ..... 137
Stoelen
Achter .....70
Elektrische stoelhoogteverstel-
ling, voor .....62

Stoelen (Vervolg)
Geheugen .....65
Hoofdsteunen .....60
Lendensteunverstellen, voor .....62
Neerklapbare rugleuningen .....64
Verstelbare lendensteun, achter .....72
Verwarmd en geventileerd, achter .....72
Verwarmde en geventileerde voor .....68
Stoelen en veiligheidssystemen
Beveiligingsysteem voor voetgangers ..... 110
Stoelen met geheugen ..... 65
Stroomkringonderbrekers ..... 283
Sturen ..... 194
bedieningsschakelaars ..... 117
Verwarmd stuurwiel ..... 117
Wiel verstellen ..... 117
Symbolen .....3
Systeem
Forward Collision Alert (FCA) .... 241
Infotainment .....177, 350
Nachtzicht ..... 247
Systemen
Bestuurdersondersteuning ..... 233

**T**

Tegenhouden auto
Automatisch(e) ..... 218
Terrein
Berging ..... 195
Tijd .....120
Toerenteller .....131
Tractie
Traction Control (TCS)/StabiliTrak, lampje ..... 143
Uit-lampje ..... 142
Tractieregeling/Elektronische stabiliteitsregeling (ESC) .....219
Turbometer .....133

**U**

Uitgebreid parkeren .....210
Uitstapverlichting .....175
Universeel handzendersysteem .... 164
Programmeren ..... 164
Bediening ..... 166

**V**

Vastgeraakte auto .....199
Vastmaken van kinderveiligheidssystemen .....105, 107
Veerbenen
Gas ..... 280
Vehicle Hold (AVH)
Automatisch(e) ..... 218
Veiligheidsgordels ..... 73
Correct dragen van veiligheidsgordels .....75
Driepuntsgordel .....76
Gebruik tijdens de zwangerschap .....79
Verklikkers ..... 136
Vervangen na een ongeval .....80
Verzorgen .....80
Veiligheidssystemen
Aanbrengen .....98
Ventilatie, lucht .....190
Vergrendelvertraging ..... 39
Verklaring van Conformiteit .....347
Vervangingsonderdelen
Airbags .....92
Onderhoud ..... 337
Verwarmd
Stuurwiel ..... 117
Verwarmde en geventileerde achterbank ..... 72
Verwarmde en geventileerde voorstoelen ..... 68
Verwarmde spiegels ..... 50
Verwarming .....178, 185

Verzorging
Exterieur ..... 321
Interieur ..... 326
Verzorging van de auto
Bandenspanning ..... 295
Vierseizoenenbanden ..... 293
Vierwielaandrijving .....215, 277
Vloeistof
4T40-E/4T45-E ..... 267
Remmen ..... 274
Sproeier ..... 273
Vloermatten ..... 329
Voeding accessoires ..... 208
Voorliggerlampje ..... 142
Voorstoelen
Verwarmde en geventileerde .....68

## W

Waarschuwing
Dodehoekdetectie (SBZA) ..... 250
Lampje remsysteem ..... 140
Lane Change ..... 250
Lane Departure (LDW) ..... 252
Opgelet en gevaar ..... 2
Waarschuwing voetganger in zicht ..... 142
Waarschuwing voor rijstrookwisseling (LCA) ..... 250
Waarschuwingen
Knipperlichten ..... 172
Waarschuwingslampje laag brandstofpeil ..... 145
Waarschuwingslampjes, meters en controlelampjes ..... 124
Waarschuwingszoemer buitenverlichting ..... 170
Wanneer is het tijd voor nieuwe banden ..... 302
Wegdek
Rijden, nat ..... 196
Wegen in heuvel-/bergachtige gebieden ..... 197
Wegrijden op een helling ..... 218
Wielen
1 vervangen ..... 305
Uitlijnen en wielen balanceren ..... 305
Verschillende maten ..... 305
Winter
Rijden ..... 198
Winterbanden ..... 293
Wisserblad vervangen ..... 279

## Z

Zekeringen
Zekeringen en stroomkringonderbrekers ..... 283
Zekeringen (Vervolg)
Zekeringenkast in bagageruimte ..... 289
Zekeringenkast in motorruimte ..... 284
Zekeringenkast instrumentenpaneel ..... 287
Zomerbanden ..... 294
Zonnedak ..... 56
Zonneklep
Afdeklijst vervangen .....55
Zonnekleppen ..... 55
Zonnescherm achterruit ..... 55
Zwangerschap, gebruik van veiligheidsgordels ..... 79

GENERAL MOTORS
OVERSEAS DISTRIBUTION
LLC

Copyright Cadillac Europe GmbH, Zürich, Switzerland.

Alle informatie in dit boekje is actueel ten tijde van het ter perse gaan ervan en geldt met ingang van de onderstaand vermelde datum. Cadillac Europe GmbH behoudt zich het exclusieve recht voor om wijzigingen in dit boekje aan te brengen.

Editie: Maart 2017, Cadillac Europe GmbH, Zürich, Switzerland.

Gedrukt op chloorvrij gebleekt papier.

ID-DCT0OLBE1703-NL

Gebruikershandleiding