XT4
Gebruikershandleiding

www.cadillaceurope.com

Inhoud

Inleiding 2
Sleutels, portieren en ruiten 7
Stoelen en veiligheidssystemen 43
Opbergruimte 94
Instrumenten en knoppen 100
Verlichting 142
Infotainmentsysteem 150
Bedieningsorganen voor klimaatregeling 151
Rijden en bedienen 158
Verzorging van de auto 262
Service en onderhoud 341
Technische gegevens 352
Informatie voor de klant 356
eCall 362
Index 364

Inleiding

De namen, logo's, emblemen, slogans, automodelnamen en carrosserieontwerpen die in deze handleiding voorkomen, inclusief maar niet uitsluitend beperkt tot, GM, het logo van GM, CADILLAC, het embleem van CADILLAC en XT*4* zijn handelsmerken en/of servicemerken van General Motors LLC, diens dochter- en zusterondernemingen en licentiegevers.

Deze handleiding beschrijft eigenschappen die al dan niet op het voertuig aanwezig kunnen zijn door optionele uitrusting waarvoor niet werd gekozen bij aanschaf van de auto, modelvarianten, landspecifieke eigenschappen, functies/toepassingen die wellicht niet beschikbaar zijn in uw regio, of veranderingen die hebben plaatsgevonden na het drukken van deze gebruikershandleiding.

Lees de aankoopdocumentatie van uw specifieke voertuig om op functies te controleren.

Bewaar deze handleiding onder handbereik in de auto.

Gevaar, Waarschuwing en Voorzichtig

Waarschuwingsboodschappen op labels in de auto en in deze handleiding beschrijven risico's en geven aan hoe u ze kunt vermijden of verminderen.

⚠ Gevaar

Gevaar geeft een gevaar aan met een hoog risico dat ernstig letsel of de dood tot gevolg heeft.

⚠ Waarschuwing

Waarschuwing geeft een gevaar aan dat persoonlijk letsel of de dood tot gevolg kan hebben.

Voorzichtig

Voorzichtig geeft een gevaar aan dat schade aan eigendommen of het voertuig tot gevolg kan hebben.

Een cirkel met een schuine streep erdoor is een veiligheidssymbool dat betekent: "Niet doen", "Doe dit niet" of "Laat dit niet gebeuren".

Symbolen

De auto heeft onderdelen en labels met symbolen in plaats van tekst. Symbolen worden getoond samen met de tekst die de werking of de informatie van een specifiek onderdeel, bedieningsmechanisme, bericht of van een specifieke meter of indicator beschrijft.

: Getoond wanneer er in de gebruikershandleiding aanvullende instructies of informatie staan.

: Getoond wanneer er in de onderhoudshandleiding aanvullende instructies of informatie staan.

: Getoond wanneer er meer informatie op een andere pagina staat — "zie pagina".

Symbooloverzicht van de auto

Hier ziet u nog een aantal symbolen die mogelijk op uw auto aanwezig zijn, samen met hun betekenis. Zie de onderwerpen in deze handleiding voor informatie.

: Airconditioning

: Koudemiddel airconditioning

: Controlelampje airbag gereed

: Antiblokkeersysteem (ABS)

: Waarschuwingslampje remsysteem

: Voer oude onderdelen correct af

: Gebruik geen water onder hoge druk

: Motorkoelvloeistoftemperatuur

: Open vuur/vlam verboden

: Brandbaar

: Forward Collision Alert

: Locatie slot klep relais- en zekeringhouder

: Zekeringen

: ISOFIX/Vergrendeling kinderveiligheidssystemen

: Houd kleppen van relais- en zekeringhouders goed aangebracht

: Lane Change Alert (waarschuwing voor rijstrookwisseling)

: Lane Departure Warning

: Lane Keep Assist

: Multifunctionele controlelamp

: Oliedruk

: Parkeerhulp

: Waarschuwing voetganger in zicht

: Aan/uit

: Waarschuwing kruisend verkeer achter

: Gediplomeerde monteur

: Auto op afstand starten

: Veiligheidsgordelverklikkers

: Waarschuwing dode hoek

: Stop/Start

: Bandenspanningscontrole

: Tractieregeling/StabiliTrak/Elektronische stabiliteitsregeling (ESC)

: Onder druk

: Voorliggerlampje

Overzicht instrumentenbord

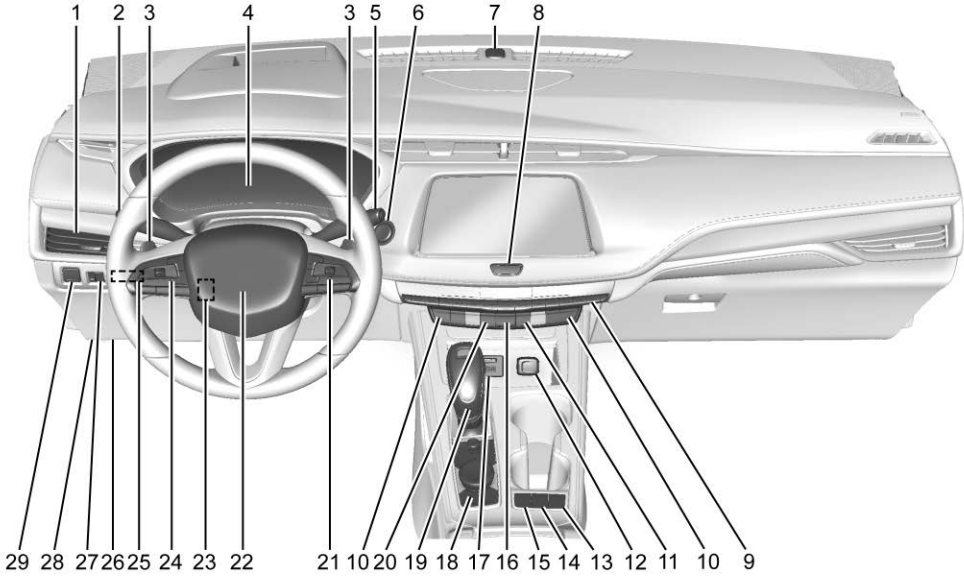

1. *Luchtroosters* ⇨ *156*.
2. *Lichtschakelaar* ⇨ *142*.

   Richtingaanwijzerhendel. Zie *Richtingaanwijzers* ⇨ *146*.

   Knop IntelliBeam-systeem (indien aanwezig). Zie *Lichtschakelaar* ⇨ *142*.
3. Drukschakelknoppen. Zie *Handgeschakelde modus* ⇨ *196* (indien aanwezig).
4. *Instrumentengroep* ⇨ *110*.

   Scherm van Driver Information Center (DIC). Zie *Driver Information Center (DIC)* ⇨ *128*.
5. *Wis-/wasinstallatie voorruit* ⇨ *102*.

   Wisser/sproeier achterruit ⇨ *104*.
6. START/STOP-knop. Zie *Contactstanden* ⇨ *176*.
7. Lichtsensor. Zie *Automatische koplampen* ⇨ *144*.
8. Home-knop. Zie handleiding infotainment en *Infotainment* ⇨ *150*.
9. *Dubbele automatisch geregelde airconditioning* ⇨ *151*.
10. *Verwarmde en geventileerde voorstoelen* ⇨ *52* (indien aanwezig).
11. *Rijstrookhulp (Lane Keeping Assist, LKA)* ⇨ *238* (indien aanwezig).
12. *Elektrische aansluitingen* ⇨ *105*.
13. MODE-schakelaar. Zie *Regeling bestuurdersmodus* ⇨ *203*.
14. Stop/Start-deactiveerschakelaar. Zie *Stop/Start-systeem* ⇨ *179*.
15. *Tractieregeling/Elektronische stabiliteitsregeling (ESC)* ⇨ *201*.
16. *Alarmknipperlichten* ⇨ *145*.
17. USB-poort. Zie handleiding infotainment.
18. Bedieningsorganen Infotainment. Zie handleiding infotainment.
19. Schakelhendel. Zie *Automatische versnellingsbak* ⇨ *191*.
20. Knop parkeerhulp. Zie *Ondersteuningssystemen bij parkeren of achteruitrijden* ⇨ *219*.

    Knop van automatische parkeerhulp (APA). Zie *Ondersteuningssystemen bij parkeren of achteruitrijden* ⇨ *219*.
21. *Bedieningsknoppen stuurwiel* ⇨ *101*.

    Knoppen van Driver Information Center (DIC). Zie *Driver Information Center (DIC)* ⇨ *128*.
22. *Claxon* ⇨ *102*.
23. *Stuurwiel instellen* ⇨ *101* (niet zichtbaar).
24. *Cruisecontrol* ⇨ *204*.

    Instelbare cruise control ⇨ *209* (indien aanwezig).

    Verwarmd stuurwiel ⇨ *101* (indien aanwezig).

    Afstandsregeling (FCA) ⇨ *228* (indien aanwezig).
25. *Head-Up Display (HUD)* ⇨ *131* (niet zichtbaar) (indien aanwezig).

26. Diagnoseaansluiting. Zie *Multifunctionele controlelamp (Storingsindicatielampje motor)* ⇨ *118* (niet zichtbaar).
27. *Regelbare instrumentenverlichting* ⇨ *147*.
28. Motorkapontgrendeling. Zie *Motorkap* ⇨ *264* (niet zichtbaar).
29. *Elektrische handrem* ⇨ *199*.

Sleutels, portieren en ruiten

Sleutels en sloten

Sleutels 7
Centraal vergrendelingssysteem (RKE) 8
Bediening van Remote Keyless Entry-systeem (RKE) 8
Motor op afstand starten 15
Portiersloten 16
Vergrendelingen elektrisch bediende portieren 19
Vertraagde vergrendeling 19
Automatische portiervergrendeling 20
Beveiliging tegen buitensluiten ... 20
Veiligheidssloten 20

Portieren

Hefdeur 21

Autodiefstalbeveiliging

Autodiefstalbeveiliging 29
Alarmsysteem 29
Stuurslot 31
Blokkeersysteem diefstalbeveiliging 31
Werking van startbeveiliging 32

Buitenspiegels

Bolle spiegels 33
Elektrisch bediende buitenspiegels 34
Inklapbare spiegels 34
Verwarmde spiegels 35
Automatisch gedimde spiegel 35
Kantelende spiegels tijdens achteruit 35

Binnenspiegels

Binnenspiegels 36
Achteruitkijkspiegel met handmatige dimfunctie 36
Automatische dimfunctie achteruitkijkspiegel 36
Spiegel camera achter 36

Ruiten

Ruiten 38
Elektrisch bediende ruiten 39
Zonnekleppen 41

Dak

Zonnedak 41

Sleutels en sloten

Sleutels

⚠ Waarschuwing

Het is gevaarlijk om kinderen met de Keyless-handzender (RKE) in de auto achter te laten, omdat de kinderen of anderen ernstig of zelfs dodelijk gewond kunnen raken. Ze zouden de elektrische ramen open of dicht kunnen doen of andere knoppen bedienen of de auto in beweging kunnen brengen.
Wanneer de Keyless-handzender in de auto ligt, werkt de ruitbediening nog, waardoor kinderen of anderen door een bewegende ruit bekneld kunnen raken. Laat geen kinderen met de Keyless-handzender in de auto achter.

De sleutel in de RKE-zender (Remote Keyless Entry) kan voor alle sloten worden gebruikt.

U kunt de sleutel verwijderen door de knop aan de onderzijde van de zender in te drukken en de sleutel eruit te trekken. Trek de sleutel er nooit uit zonder de toets in te drukken.

Begint de sleutel moeilijk te draaien, kijk dan of de sleutelbaard niet vuil is.

Neem contact op met uw dealer als u een nieuwe sleutel nodig hebt.

Centraal vergrendelingssysteem (RKE)

Zie *Conformiteitsverklaring* ⇨ *356*.

Als de actieradius van het RKE-zender (Remote Keyless Entry) kleiner wordt:

- Controleer de afstand. De zender is wellicht te ver verwijderd van de auto.
- Controleer de locatie. Andere auto's of voorwerpen kunnen het signaal tegenhouden.
- Controleer de batterij van de zender. Zie "Batterij vervangen" verderop in dit hoofdstuk.
- Als de zender nog steeds niet goed werkt, raadpleeg dan uw dealer of een professioneel monteur voor onderhoud.

Bediening van Remote Keyless Entry-systeem (RKE)

Door het Keyless Entry-systeem kunt u de auto openen als de handzender zich binnen 1 m (3 ft) bevindt. Zie "Werking van het Keyless Entry-systeem" verderop.

De functies van de RKE-zender werken tot 60 m (197 ft) afstand van de auto.

Er zijn andere omstandigheden die de werking van de zender kunnen beïnvloeden. Zie *Centraal vergrendelingssysteem (RKE)* ⇨ *8*.

Getoond met elektrische achterklep, zonder is vergelijkbaar

: Druk hierop om alle portieren en de tankvulklep te vergrendelen. De richtingaanwijzers kunnen knipperen en/of de claxon kan klinken bij de tweede keer drukken om het vergrendelen te bevestigen. Zie *Persoonlijke instellingen* ⇨ *135*.

Als het bestuurdersportier openstaat terwijl er op wordt gedrukt, dan worden alle portieren vergrendeld en meteen wordt het bestuurdersportier ontgrendeld als de buitensluitbeveiliging geopend portier is geactiveerd. Zie *Persoonlijke instellingen* ⇨ *135*. Als het passagiersportier openstaat terwijl er op wordt gedrukt, dan worden alle portieren vergrendeld.

Als u op drukt, kan ook het alarmsysteem worden ingeschakeld. Zie *Alarmsysteem* ⇨ *29*.

Als de auto op afstand inklapbare spiegels heeft, houdt u één seconde ingedrukt om de spiegels op afstand in te klappen, indien geactiveerd. Zie *Persoonlijke instellingen* ⇨ *135*.

: Druk hierop om het bestuurdersportier en de tankklep te ontgrendelen. Druk binnen vijf seconden nogmaals op om alle portieren te ontgrendelen. U kunt de RKE-zender zo programmeren dat alle portieren bij de eerste druk op de knop worden ontgrendeld. Zie *Persoonlijke instellingen* ⇨ *135*. De richtingaanwijzerlampjes kunnen knipperen om aan te geven dat deze zijn ontgrendeld. Zie *Persoonlijke instellingen* ⇨ *135*. Wanneer u de auto 's nachts met de afstandsbediening ontgrendelt, gaan de lichten even aan om uw traject naar de auto te verlichten.

Druk op om het alarmsysteem te deactiveren. Zie *Alarmsysteem* ⇨ *29*.

Als de auto op afstand inklapbare spiegels heeft, houdt u één seconde ingedrukt om de spiegels op afstand uit te klappen, indien geactiveerd. Zie *Persoonlijke instellingen* ⇨ *135*.

Houd ingedrukt tot de ruiten helemaal zijn geopend. De ruiten werken niet tenzij de afstandsbediening voor de ruiten ingeschakeld is. Zie *Persoonlijke instellingen* ⇨ *135*.

: Door in te drukken en los te laten en dan meteen minstens vier seconden lang ingedrukt houden start u de motor van buitenaf met de RKE-zender. Zie *Motor op afstand starten* ⇨ *15*.

: Druk de knop eenmaal kort in om de Vehicle Locator te activeren. De rijverlichting knippert en de claxon klinkt drie keer. Druk en houd de knop drie seconden vast om het noodalarm te activeren. De claxon klinkt en de richtingaanwijzers

knipperen 30 seconden of totdat opnieuw wordt ingedrukt of de auto wordt gestart.

: Indien aanwezig tweemaal snel indrukken om de achterklep te openen of te sluiten.

Druk eenmaal in om de beweging van de achterklep te stoppen.

Hernieuwde automatische vergrendeling : Als er binnen drie minuten na het ontgrendelen van de auto en het deactiveren van het alarmsysteem met de RKE-zender geen portier wordt geopend of de auto niet wordt gestart, worden alle portieren automatisch vergrendeld en wordt het alarmsysteem opnieuw geactiveerd.

Werking van het Keyless Entry--systeem

Met het Keyless Entry-systeem kunt u de portieren ver- en ontgrendelen en de achterklep openen zonder de RKE-zender uit uw zak, tas of portefeuille enz. te halen. De RKE-zender moet zich dan binnen 1 m (3 ft) van de/het te openen achterklep of portier bevinden.

U kunt de Keyless Entry-functie zodanig programmeren dat alle portieren worden ontgrendeld bij de eerste druk op de vergrendel-/ontgrendelknop op het bestuurdersportier. U kunt Keyless Entry ook aan- en uitzetten. Zie *Persoonlijke instellingen* ⇨ *135*.

Als de auto memory-stoelen heeft, dan zijn de RKE-zenders 1 en 2 aan de stoelposities van memory 1 of 2 gekoppeld. Zie *Stoelen met geheugen* ⇨ *49*.

Centraal ontgrendelen/vergrendelen vanaf het bestuurdersportier

Wanneer de portieren vergrendeld zijn en de RKE-zender bevindt zich binnen 1 m (3 ft) van de handgreep op het bestuurdersportier, zal het bestuurdersportier ontgrendelen als op de vergrendelen/ontgrendelen-knop op de bestuurdersportierhandgreep wordt gedrukt. Wanneer de vergrendel-/ontgrendelknop binnen vijf seconden nogmaals wordt ingedrukt, zullen alle passagiersportieren ontgrendelen.

Bestuurderszijde weergegeven, passagierszijde vergelijkbaar

Bij indrukken van de vergrendel-/ontgrendelknop zullen alle portieren vergrendelen als er sprake is van het volgende:

- Er zijn meer dan 5 seconden verstreken sinds de vergrendel-/ontgrendelknop het eerst werd ingedrukt.
- Er werd tweemaal op de vergrendel-/ontgrendelknop gedrukt om alle portieren te ontgrendelen.
- Er werd een autoportier geopend en alle portieren zijn nu gesloten.

Centraal vergrendelen/ontgrendelen vanaf passagiersportieren

Wanneer de portieren vergrendeld zijn en de RKE-zender bevindt zich binnen 1 m (3 ft) van de portierhandgreep, zullen alle portieren ontgrendelen als op de vergrendelen/ontgrendelen-knop van de desbetreffende portierhandgreep wordt gedrukt. Bij het indrukken van de vergrendel-/ontgrendelknop zullen alle portieren vergrendelen als er sprake is van het volgende:

- De vergrendel-/ontgrendelknop werd gebruikt om alle portieren te ontgrendelen.
- Er werd een autoportier geopend en alle portieren zijn nu gesloten.

Sleutelloos ontgrendelen van buitenste portiergrepen en achterklep deactiveren/activeren

U kunt het eventuele sleutelloos ontgrendelen van de buitenste portiergrepen en achterklep deactiveren en activeren.

Sleutelloos ontgrendelen deactiveren:

Zet de auto uit en houd de knoppen 🔓 en 🔓 op de RKE-zender circa drie seconden gelijktijdig ingedrukt. De richtingaanwijzers zullen viermaal snel knipperen ten teken dat de toegang is gedeactiveerd. Als u de buitenste handgrepen gebruikt om de portieren of de achterklep te openen, dan knipperen de richtingaanwijzers viermaal snel ten teken dat de toegang is gedeactiveerd. Als de toegang is gedeactiveerd moet u het alarmsysteem uitzetten voordat u de auto start.

Sleutelloos ontgrendelen activeren:

Zet de auto uit en houd de knoppen 🔓 en 🔓 op de RKE-zender circa drie seconden gelijktijdig ingedrukt. De richtingaanwijzers zullen tweemaal snel knipperen ten teken dat de toegang is geactiveerd.

Vergrendeling vanaf elk portier

Wanneer alle portieren met de vergrendel-/ontgrendeltoets worden vergrendeld, activeert u met een tweede druk op de toets binnen vijf seconden de anti-diefstalvergrendeling.

Ontgrendeling vanaf elk portier

Wanneer alle portieren worden ontgrendeld met de vergrendel-/ontgrendeltoets, wordt de anti-diefstalvergrendeling gedeactiveerd.

Passieve vergrendeling

Bij Keyless Entry vergrendelt deze auto enkele seconden nadat alle portieren zijn gesloten, op voorwaarde dat de auto uitgeschakeld is en er minimaal één RKE-zender uit de auto is gehaald of geen enkele zender in het interieur achterblijft.

De tankklep wordt ook vergrendeld.

Wanneer andere elektronische apparatuur het signaal van de RKE-zender stoort, zal de auto de RKE-zender in het interieur mogelijk niet detecteren. Als passieve vergrendeling is ingeschakeld, kunnen de portieren vergrendelen terwijl de RKE-zender in de auto aanwezig is. Laat de RKE-zender niet liggen in een auto die onbeheerd achterblijft.

Om de portieren zodanig in te stellen dat deze bij het uitstappen automatisch worden vergrendeld, zie *Persoonlijke instellingen ⇨ 135*.

Passieve vergrendeling tijdelijk uitschakelen

Schakel de passieve vergrendeling tijdelijk uit door de schakelaar 🔓 aan de binnenkant van het portier in te drukken en vast te houden, terwijl er minstens vier seconden lang een portier openstaat of totdat u drie belsignalen hebt gehoord. De passieve vergrendeling zonder sleutel blijft dan uitgeschakeld, totdat u 🔒 aan de binnenkant van het portier indrukt of totdat u de motor start.

Waarschuwing afstandsbediening nog in auto

Als de auto wordt uitgeschakeld terwijl er nog een RKE-zender in de auto ligt, zal de claxon drie keer klinken nadat alle portieren zijn gesloten. Om dit in of uit te schakelen, zie *Persoonlijke instellingen* ⇨ *135*.

Waarschuwing afstandsbediening niet meer in auto

Als bij inschakeling van de motor een of meerdere portieren geopend zijn en vervolgens alle portieren worden gesloten, controleert de auto of zich RKE-zenders in de auto bevinden. Als er geen RKE-zender wordt gevonden, verschijnt er GEEN AFSTANDSBEDIENING GEDETECTEERD op het DIC (Driver Information Center) en geeft de claxon drie signalen.

Dit gebeurt slechts één keer, telkens wanneer met de auto wordt gereden.

Om dit in of uit te schakelen, zie *Persoonlijke instellingen* ⇨ *135*.

De achterklep zonder sleutel openen

Druk op het aanraakpaneel op de achterklephandgreep om de achterklep te openen, als de RKE-zender binnen een straal van 1 m (3 ft) is.

Key Access (toegang met sleutel)

Voor toegang tot de auto, wanneer de handzenderbatterij bijna leeg is, zie *Portiersloten* ⇨ *16*.

Afstandsbediening voor de auto programmeren

Alleen RKE-zenders die voor deze auto geprogrammeerd zijn, zullen werken. Bij verlies of diefstal van een zender, kan een vervangende zender worden aangeschaft en geprogrammeerd via uw dealer. Als de vervangende zender wordt geprogrammeerd voor deze auto, moeten ook alle overige zenders opnieuw worden geprogrammeerd. Verloren of gestolen zenders werken niet meer zodra de nieuwe zender is geprogrammeerd.

De auto starten met een afstandsbediening met bijna lege batterij

De zender heeft een bewegingssensor om de auto beter te beveiligen. Als u wilt starten terwijl de zender een tijd heeft stilgelegen, dan beweegt u hem wat voordat u probeert de auto te starten. Als u wilt starten, maar de zenderbatterij is leeg of het signaal wordt gestoord, dan ziet u op het DIC eventueel NO REMOTE DETECTED, REPLACE BATTERY IN KEY (GEEN AFSTANDSBEDIENING GEDETECTEERD, VERVANG BATTERIJ IN SLEUTEL) of NO REMOTE DETECTED PLACE KEY IN KEY POCKET THEN START YOUR VEHICLE (GEEN AFSTANDSBEDIENING GEDETECTEERD, PLAATS SLEUTEL IN SLEUTELVAK EN START DE AUTO).

Als de auto niet start en u ziet op het DIC dezelfde waarschuwingen als hierboven, volg dan de onderstaande stappen.

Om de motor te starten:

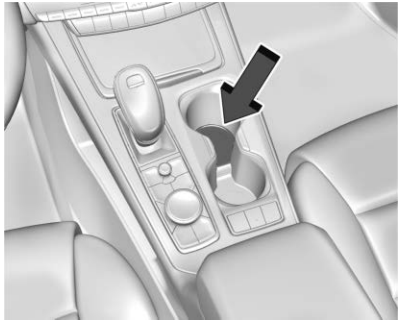

1. Plaats de zender in de voorste bekerhouder.
2. Trap met de auto in P (parkeerstand) of N (neutraalstand) het rempedaal in en druk op ENGINE START/STOP.

   Vervang de batterij van de afstandsbediening zo spoedig mogelijk.

Batterij vervangen

⚠ Waarschuwing

Laat nooit kinderen met de RKE-zender spelen. In de zender zit een kleine batterij, die verstikkingsgevaar kan veroorzaken. Na het inslikken kunnen inwendige verbrandingen ontstaan met zwaar of dodelijk letsel als gevolg. Roep na het inslikken van de batterij onmiddellijk medische hulp in.

⚠ Waarschuwing

Voorkom persoonlijk letsel en raak de metalen vlakken van de RKE-zender niet aan als deze aan extreme hitte werd blootgesteld. Deze vlakken kunnen bij aanraking heet zijn met temperaturen boven 59 °C (138 °F).

Voorzichtig

Raak tijdens het vervangen van de batterij geen schakelsystemen op de zender aan. Statische elektriciteit van uw lichaam kan de zender beschadigen.

Voorzichtig

Vervang de batterij altijd door een exemplaar van het juiste type. Als u de batterij door een onjuist exemplaar vervangt, zou de batterij kunnen ontploffen. Voer de oude batterijen af volgens de instructies en plaatselijke wetgeving. Probeer de oude batterij niet te verbranden, pletten of door te zagen en stel de batterij niet bloot aan omgevingen met extreem lage luchtdrukken of hoge temperaturen.

Vervang de batterij als het DIC VERVANG BATTERIJ IN AFSTANDSBEDIENING aangeeft.

1. Druk op de knop aan de zijde van de zender (bij de onderkant) en neem de sleutel uit. Trek de sleutel er nooit uit zonder de toets in te drukken.

2. Haal de twee helften van de zender uit elkaar met behulp van een plat gereedschap dat u aan de onderkant in het midden plaatst. Gebruik hiervoor niet de sleuteluitsparing.

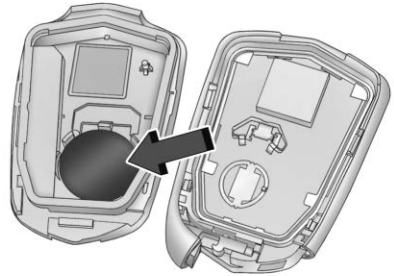

3. Verwijder de oude batterij. Gebruik hiervoor geen metalen voorwerp.
4. Plaats de nieuwe batterij in de achterste behuizingshelft, met de pluspool omlaag. Vervangen door een CR2032 of gelijkwaardige batterij.
5. Lijn de voor- en achterkant van de behuizing op elkaar uit en klik vervolgens de zender vast.
6. Steek de sleutel weer erin.

U mag de batterijen in dit product niet via het normale huisvuil afvoeren. De batterijen moeten via een erkend inzamelpunt worden gerecycled. Vraag de plaatselijke instanties om informatie over de recycling.

Motor op afstand starten

Met deze functie kunt u de motor van buiten de auto starten.

: Met deze knop op de RKE-zender kunt u de auto op afstand starten.

Het klimaatregelsysteem kiest de beste modus en temperatuurinstelling voor het gebruik tijdens de start op afstand. Zodra u de auto start met de START/STOP-knop, begint het klimaatregelsysteem te werken volgens de laatst gekozen modus en temperatuur. De achterruitverwarming kan bij een start op afstand inschakelen als het buiten koud is. Het controlelampje voor de achterruitverwarming brandt niet bij een start op afstand.

Als de auto automatische stoelverwarming of -ventilatie heeft, wordt deze tijdens het starten op afstand mogelijk ingeschakeld. Zie *Verwarmde en geventileerde voorstoelen* ⇨ *52*.

In sommige plaatsen kan lokale wetgeving het gebruik van de functie starten op afstand verbieden. Soms is het bijvoorbeeld wettelijk verplicht om de auto kunnen zien wanneer u de motor op afstand start. Controleer de plaatselijke voorschriften voor eventuele vereisten.

Start de motor niet op afstand als er weinig brandstof in de tank zit. De brandstof kan hierdoor opraken.

Er zijn andere omstandigheden die de werking van de zender kunnen beïnvloeden. Zie *Centraal vergrendelingssysteem (RKE)* ⇨ *8*.

De motor starten met behulp van starten op afstand.

1. Druk kort op op de RKE-zender.
2. Houd onmiddellijk minstens vier seconden lang ingedrukt of totdat de richtingaanwijzers knipperen. De knipperende richtingaanwijzers geven aan dat het commando voor een start op afstand is ontvangen.

   Tijdens het starten op afstand worden de portieren van het voertuig vergrendeld en blijven de parkeerlichten ingeschakeld zolang de motor draait.

   De motor wordt na 15 minuten uitgeschakeld, tenzij de tijd wordt verlengd of het contact wordt ingeschakeld.
3. Wanneer de RKE-zender in de auto ligt, trapt u het rempedaal in en start u de auto.

Looptijd van de motor verlengen

De looptijd van de motor is met nog eens 15 minuten te verlengen, als u gedurende de eerste 15 minuten de

stappen 1 en 2 herhaalt terwijl de motor nog draait. Tot 30 seconden na starten kan een verlengtijd worden aangevraagd. Dit geeft een totaal van 30 minuten.

De functie starten op afstand kan slechts één keer worden verlengd.

Wanneer het starten op afstand wordt verlengd, wordt de tweede periode van 15 minuten toegevoegd aan de eerste 15 minuten voor een totaal van 30 minuten.

Tussen twee startcycli mag er maximaal tweemaal gebruik worden gemaakt van de functie starten op afstand met een verlenging.

Het contact moet ingeschakeld en vervolgens weer uitgeschakeld worden voordat de procedure voor starten op afstand weer kan worden gebruikt.

Starten op afstand annuleren

Ga als volgt te werk om het starten op afstand te annuleren:

- Houd ingedrukt totdat de parkeerlichten doven.
- Zet de gevarenlichten aan.
- Schakel de motor in en daarna uit.

Omstandigheden waaronder het starten op afstand niet werkt

Het starten op afstand kan in de volgende gevallen niet worden gebruikt:

- De RKE-zender ligt in de auto.
- De auto staat niet Uit.
- De motorkap staat open.
- De gevarenlichten zijn aan.
- Er is een storing in het systeem voor emissiecontrole.
- De temperatuur van de koelvloeistof is te hoog.
- De oliedruk is laag.
- De auto is al twee keer op afstand of een keer met een verlenging gestart.
- De auto staat niet in P (parkeerstand).

Portiersloten

⚠ Waarschuwing

Niet vergrendelde portieren kunnen gevaar opleveren.

- Inzittenden, vooral kinderen, kunnen de portieren eenvoudig openen en uit een rijdende auto vallen. De portieren kunnen onderweg worden ontgrendeld en geopend. De kans om tijdens een botsing uit de auto geslingerd te worden, is groter als de portieren niet vergrendeld zijn. Daarom moeten alle inzittenden een veiligheidsgordel dragen en moeten de portieren worden vergrendeld zodra er met de auto wordt gereden.
- Kleine kinderen die in een niet vergrendelde auto klimmen, kunnen er wellicht niet meer uit. Een kind kan overvallen worden door

(Vervolg)

Waarschuwing (Vervolg)

extreme hitte en een hitteberoerte kan permanent of zelfs dodelijk letsel tot gevolg hebben. Doe de portieren altijd op slot als u de auto verlaat.

- Mensen kunnen zich eenvoudig van buitenaf toegang tot de auto verschaffen via een onvergrendeld portier als u afremt of stopt. U kunt dit voorkomen door de portieren te vergrendelen.

Portieren van buitenaf vergrendelen/ontgrendelen:

- Druk op 🔒 of 🔓 op de RKE-zender (Remote Keyless Entry). Zie *Bediening van Remote Keyless Entry-systeem (RKE)* ⇨ *8*.
- Gebruik de sleutel in de slotcilinder van het bestuurdersportier. De slotcilinder is voorzien van een afdekkap.

Portieren vanuit het interieur vergrendelen/ontgrendelen:

- Druk op 🔒 of 🔓 op de schakelaar voor de elektrische portiervergrendelingsschakelaar. Zie *Vergrendelingen elektrisch bediende portieren* ⇨ *19*.
- Druk de portiervergrendelknop omlaag om een portier te vergrendelen.
- Trek één keer aan de portierkruk om het te ontgrendelen. Trek nog een keer aan de portierkruk om het te ontgrendelen.

Keyless Entry

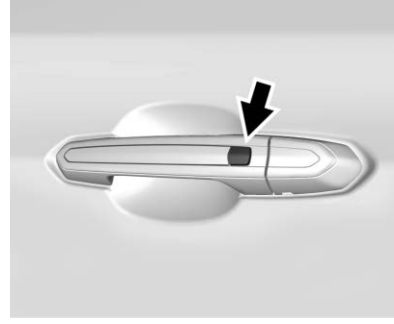

De RKE-zender moet zich binnen 1 m (3 ft) van het te openen portier of achterklep bevinden. Druk op de knop op de portierkruk om het portier te openen. Zie "Keyless Entry" in *Bediening van Remote Keyless Entry-systeem (RKE)* ⇨ *8*.

Toegang tot slotcilinder bestuurdersportier (bij een geheel lege accu)

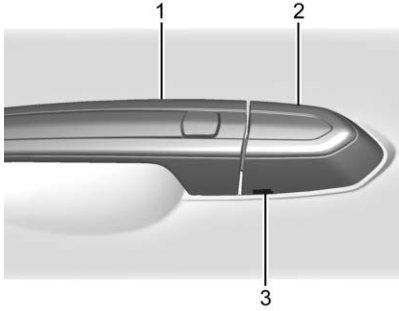

Om bij slotcilinder van bestuurdersportier te komen:

1. Trek de portiergreep (1) naar de open-positie en houd hem open tot de kap geheel is verwijderd.
2. Steek de sleutel in de sleuf (3) onderaan de kap (2) en til de sleutel omhoog.
3. Haal de kap (2) naar achteren en verwijder deze.
4. Gebruik de sleutel in de cilinder.

Om de kap te vervangen:

1. Trek de portiergreep (1) naar de open-positie en houd hem open tot de installatie van de kap is voltooid.

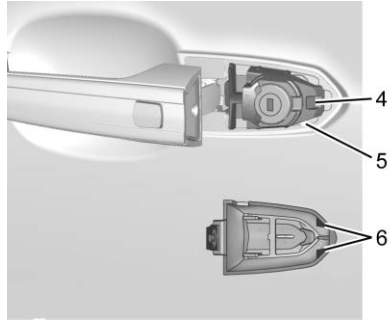

2. Steek de twee nokken (6) aan de achterkant van de kap tussen de afdichting (5) en het metalen onderstuk (4).

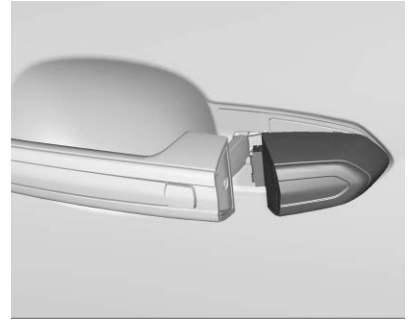

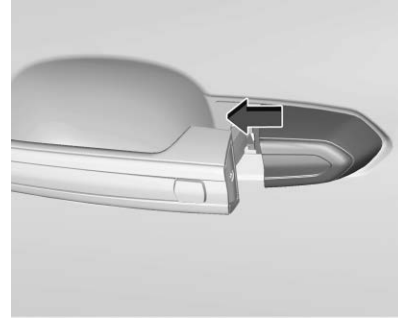

3. Schuif de kap naar voren en duw tegen de voorkant om de kap weer te monteren.
4. Laat de portierhandgreep los.

5. Controleer of de kap vastzit.

Loos draaiende sloten

De portierslotcilinder draait vrij als de verkeerde sleutel wordt gebruikt of als de juiste sleutel niet volledig in de cilinder wordt gestoken. Het loos draaien van het portierslot voorkomt dat het slot open wordt geforceerd. U kunt het slot weer resetten door het met de juiste sleutel volledig in het slot gestoken in de verticale stand te draaien. Verwijder de sleutel en steek hem weer in het slot. Als het slot zo niet wordt gereset, draait u de sleutel tot halverwege in het slot en herhaalt u de resetprocedure.

Vergrendelingen elektrisch bediende portieren

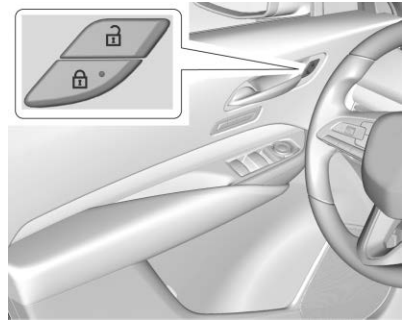

🔒 **:** Indrukken om de portieren te vergrendelen. De controlelamp in de schakelaar licht op bij de vergrendeling.

🔓 **:** Indrukken om de portieren te ontgrendelen.

De tankklep wordt ook via deze functies vergrendeld en ontgrendeld.

Vertraagde vergrendeling

Met deze functie wordt het vergrendelen van de portieren tot vijf seconden vertraagd nadat alle portieren zijn gesloten.

De vertraagde vergrendeling is alleen inschakelbaar als u de buitensluitbeveiliging bij geopend portier hebt uitgeschakeld.

Bij het indrukken van 🔒 op de schakelaar voor de elektrische portiervergrendeling klinkt er, terwijl het portier open is, drie keer een geluidssignaal om aan te geven dat de vertraagde vergrendeling actief is.

De portieren vergrendelen automatisch vijf seconden nadat alle portieren zijn gesloten. Als een portier wordt geopend voordat de tijd verstreken is, gaan de vijf seconden automatisch opnieuw in wanneer alle portieren weer dicht zijn.

Druk nogmaals op 🔒 op de schakelaar voor de portiervergrendeling of druk op 🔒 op de RKE-zender om de portieren onmiddellijk te vergrendelen.

U kunt deze functie ook programmeren. Zie *Persoonlijke instellingen* ⇨ *135*.

Automatische portiervergrendeling

De auto is zo te programmeren dat de portieren worden vergrendeld als u bij een ingeschakeld contact en gesloten portieren de schakelhendel uit stand P (parkeren) haalt.

Als een portier wordt ontgrendeld en vervolgens wordt geopend en gesloten, zullen de portieren vergrendelen wanneer u uw voet van de rem haalt of wanneer de snelheid toeneemt boven 13 km/h (8 mph).

Om de portieren te ontgrendelen:

- Druk op op de schakelaar voor de elektrische vergrendeling.
- Schakel de versnellingsbak naar P (parkeerstand).

De automatische vergrendeling kan worden geprogrammeerd. Zie *Persoonlijke instellingen* ⇨ *135*.

Beveiliging tegen buitensluiten

Als het contact op ON of ACC/ACCESSORY staat en als u met geopend bestuurdersportier op de schakelaar voor de elektrische portiervergrendeling drukt, worden alle portieren vergrendeld en zal alleen het bestuurdersportier weer ontgrendelen.

Als bij uitgeschakelde motor wordt verzocht om te vergrendelen terwijl er een portier ontgrendeld is, controleert de auto of zich RKE-zenders in het interieur bevinden wanneer alle portieren zijn gesloten. Als een RKE-zender wordt aangetroffen en het aantal RKE-zenders in de auto niet is afgenomen, zal het bestuurdersportier worden ontgrendeld en tsjilpt de claxon drie keer.

U kunt "Bescherming tegen buitensluiten" handmatig negeren door met een geopend bestuurdersportier ingedrukt te houden op de elektrische vergrendelingsschakelaar.

Buitensluitbeveiliging geopend portier

Als de buitensluitbeveiliging geopend portier aanstaat en de auto uitstaat, het bestuurdersportier is geopend en om vergrendeling wordt verzocht, dan zullen alle portieren vergrendelen, maar blijft het bestuurdersportier open. U kunt de buitensluitbeveiliging geopend portier aan- of uitzetten. Zie *Persoonlijke instellingen* ⇨ *135*.

Veiligheidssloten

De auto heeft kindersloten in de achterportieren om te voorkomen dat de achterpassagiers de portieren van binnenuit openen.

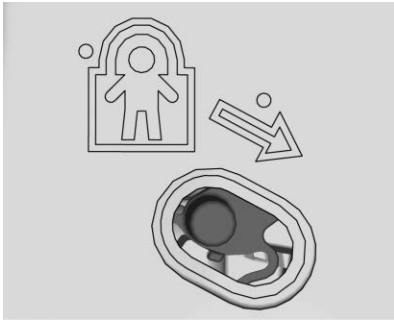

Het kinderslot zit op de binnenrand van de achterportieren. Het kinderslot gebruiken:

1. Zet de hendel omlaag in de vergrendelde stand.
2. Sluit het portier.
3. Doe hetzelfde bij het andere achterportier.

Een achterportier openen terwijl het kinderslot is ingeschakeld:

1. Ontgrendel het portier met de binnengreep, met de ontgrendelschakelaar of met de RKE-zender.
2. Open het portier van buitenaf.

Wanneer het kinderslot ingeschakeld is, kunnen volwassenen en oudere kinderen het achterportier niet van binnenuit openen. Schakel de kindersloten uit om de portieren weer van binnenuit te kunnen openen.

Het kinderslot uitschakelen:

1. Ontgrendel het portier en open het van buitenaf.
2. Ontgrendel door de hendel omhoog te zetten. Doe hetzelfde bij het andere portier.

Portieren

Hefdeur

⚠ Waarschuwing

Als wordt gereden met geopende achterklep of achterklep, of met voorwerpen die uitsteken tussen de klep en de carrosserie, kunnen uitlaatgassen het voertuig binnendringen. Uitlaatgassen bevatten koolmonoxide (CO) dat onzichtbaar en reukloos is. Het kan bewusteloosheid en zelfs de dood tot gevolg hebben.

Als u met geopende achterklep of achterklep moet rijden:

- Sluit alle ruiten.
- Zet de luchtmonden op of onder het bedieningspaneel helemaal open.
- Stel de klimaatregeling zo in dat alleen lucht van buiten naar binnen wordt geblazen

(Vervolg)

Waarschuwing (Vervolg)

en zet de ventilator op de hoogste stand. Zie “Klimaatregelsystemen” in de Index.

- Als de auto is uitgerust met een elektrische achterklep, schakel de functie voor de elektrische achterklep dan uit.

Zie *Motoruitlaat* ⇨ *184*.

Voorzichtig

Controleer voordat u de achterklep opent of er boven en achter de achterklep voldoende ruimte is, om schade aan de achterklep of de achterklepruit te voorkomen.

Handbediende achterklep

Druk voor het openen van de achterklep op 🔒 op de elektrische portierslotschakelaar of druk twee keer op 🔒 op de RKE-zender om alle portieren te ontgrendelen. Druk op het aanraakpaneel aan de onderkant van de achterklepgreep en til op.

Gebruik de komgreep om de achterklep omlaag te brengen en deze te sluiten. Raak het aanraakpaneel niet aan als u de achterklep sluit. De achterklep wordt dan ontgrendeld.

Voor de Keyless Entry moet de RKE-zender zich binnen 1 m (3 ft) van de achterklep bevinden om deze automatisch te ontgrendelen. Zie *Bediening van Remote Keyless Entry--systeem (RKE)* ⇨ *8*.

De achterklep heeft een elektrische vergrendeling. Als de accu wordt losgekoppeld of een te laag niveau heeft, gaat de achterklep niet open. De achterklep werkt weer zodra de accu weer wordt aangesloten en opgeladen.

Sluit de achterklep altijd voordat u gaat rijden.

Bediening elektrische laadklep

⚠ Waarschuwing

Uzelf of anderen kunnen gewond raken als ze door de elektrische laadklep worden gegrepen. Zorg ervoor dat zich niemand bij de achterklep bevindt als deze open- of dichtgaat.

Voorzichtig

Bij het rijden met een open en niet vastgezette achterklep kunnen de componenten van de elektrisch bediende achterklep beschadigd raken.

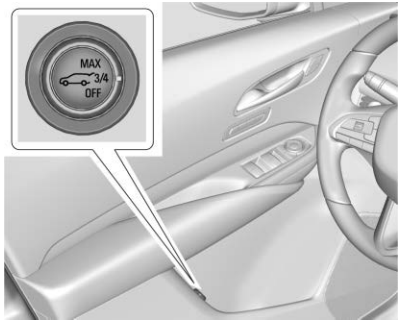

De schakelaar voor de elektrische achterklep bevindt zich in het bestuurdersportier. De auto moet in de stand P (Parkeren) staan.

De functies zijn:

MAX : Openen tot maximale hoogte.

3/4 : Gaat open tot een gereduceerde hoogte, deze is instelbaar vanaf 3/4 tot geheel open. Te gebruiken om te voorkomen dat de achterklep bij het elektrisch openen met de bovenkant tegen voorwerpen komt, zoals een garagedeur of op het dak bevestigde lading. De laadklep kan volledig handbediend worden geopend.

UIT : Opent alleen handbediend.

Om de achterklep te elektrisch openen of te sluiten selecteert u MAX of modus 3/4.

- Druk op de RKE-zender twee keer snel op x2 totdat de achterklep beweegt.
- Druk op op het bestuurdersportier. Het bestuurdersportier moet ontgrendeld of vergrendeld zijn zonder dat de beveiliging op scherp staat.
- Druk na het ontgrendelen van alle portieren op het touchpad op de onderkant van de achterklephendel. U kunt een vergrendelde auto openen als de RKE-zender zich binnen 1 m (3 ft) van het aanraakpaneel bevindt.

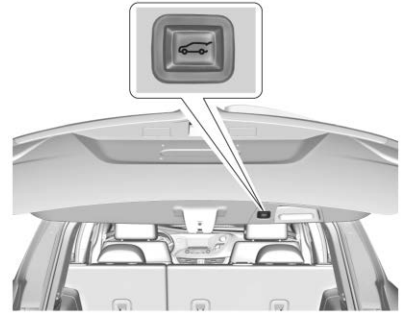

- Druk om te sluiten op aan de onderkant van de achterklep naast de komgreep.

Druk op een knop op de achterklep, het aanraakpaneel of op x2 op de RKE-zender terwijl de achterklep beweegt om deze te stoppen. Bij het nogmaals indrukken van een knop op de achterklep of twee keer snel indrukken van x2 op de RKE-zender start u de handelingen in omgekeerde volgorde. Bij indrukken van het aanraakpaneel op de achterklephendel start de beweging opnieuw, maar alleen in de openingsrichting.

Voorzichtig

Bij handmatig open of dicht forceren van de achterklep tijdens een elektrisch bediende cyclus kan de auto beschadigd raken. Laat de elektrisch bediende cyclus voltooien.

De elektrisch bediende achterklep werkt bij extreem lage temperaturen of bij herhaald in- en uitschakelen binnen korte tijd wellicht niet. In dat geval kan de klep nog wel handmatig bediend worden.

Als de auto uit P (parkeerstand) wordt geschakeld terwijl de elektrische functie wordt uitgevoerd, maakt de achterklep de in gang gezette beweging nog af. Bij het optrekken voordat de achterklep de beweging heeft afgemaakt, kan de achterklep stoppen of in tegengestelde richting bewegen. Kijk of er berichten op het Driver Information Center verschijnen en zorg dat de achterklep vóór vertrek gesloten en vergrendeld is.

Detectie vallende achterklep

Als de elektrisch bediende achterklep na een elektrisch bediende openingscyclus sluit, geeft dit aan dat het systeem reageert op overmatig gewicht op de achterklep of een mogelijk defect in de steunveer. Er klinkt een herhalend geluid wanneer de detectiefunctie voor een vallende achterklep actief is. Verwijder eventueel overmatig gewicht. Als de achterklep na het openen nog steeds automatisch sluit, laat dan de elektrisch bediende nakijken voordat u deze weer gebruikt.

In de weg staan van de beweging van de elektrisch bediende achterklep of te snel handmatig sluiten van de achterklep na elektrisch bediend openen kan op een defecte steunveer lijken. Dit kan ook de functie Detectie vallende achterklep activeren. Laat de achterklep de handeling voltooien en wacht enkele seconden voordat u de achterklep handmatig sluit.

Functies voor obstakeldetectie

Als de achterklep een obstakel waarneemt tijdens het elektrisch openen of sluiten, zal de achterklep automatisch teruggaan in de andere richting en iets van het obstakel af bewegen. Na verwijdering van het obstakel kan de elektrische achterklep weer gebruikt worden. Als de achterklep meerdere obstakels waarneemt tijdens dezelfde elektrische cyclus, zal de elektrische bediening gedeactiveerd worden. Sluit de achterklep na het verwijderen van het obstakel met de hand. Hierdoor werken de normale elektrisch bediende functies weer.

Als de auto wordt vergrendeld terwijl de achterklep sluit en er een obstakel is dat het volledig sluiten van de achterklep in de weg staat, klinkt de claxon bij wijze van waarschuwing dat de achterklep niet gesloten is.

Aan de zijkanten van de achterklep bevinden zich inklemsensoren. Als een voorwerp tussen de laadklep en de auto terechtkomt en tegen een sensor drukt, verandert de laadklep van richting om volledig te openen. De

achterklep blijft open totdat hij opnieuw geactiveerd wordt of handmatig gesloten wordt.

Instellen van de modus 3/4

Veranderen van de stand waarin de achterklep stopt bij het openen:

1. Selecteer de modus MAX of 3/4 en open de achterklep elektrisch.
2. Stop de achterklep op de gewenste hoogte door op een knop voor de achterklep te drukken. Pas de positie van de achterklep indien nodig handmatig aan.
3. Houd naast de komgreep onderaan de achterklep ingedrukt totdat de richtingaanwijzers knipperen en er een pieptoon klinkt. Dit geeft aan dat de instelling is opgeslagen.

De achterklep kan niet worden ingesteld beneden een geprogrammeerde minimumhoogte. Als het licht niet knippert en er geen geluid klinkt, is de hoogte-instelling mogelijk te laag.

Handbediening

Selecteer OFF (uit) om de achterklep met de hand te bedienen. Zie "Handbediende achterklep" aan het begin van dit hoofdstuk.

Voorzichtig

Als u de achterklep te snel en met te veel kracht probeert te bewegen kan de auto beschadigd raken.

Bedien de achterklep met de hand met een soepele beweging en een gematigde snelheid. Het systeem heeft een functie voor het beperken van de sluitsnelheid met de hand ter bescherming van de componenten.

Contactloze bediening

U kunt de achterklep eventueel ook bedienen met een schopbeweging onder de linker onderhoek van de achterbumper ter hoogte van het geprojecteerde logo.

De RKE-zender moet zich binnen 1 m (3 ft) van de achterbumper bevinden om de handsfree achterklep te kunnen gebruiken.

De contactloze bediening werkt niet terwijl de achterklep beweegt. Gebruik voor het stoppen van een bewegende achterklep een van de achterklepschakelaars.

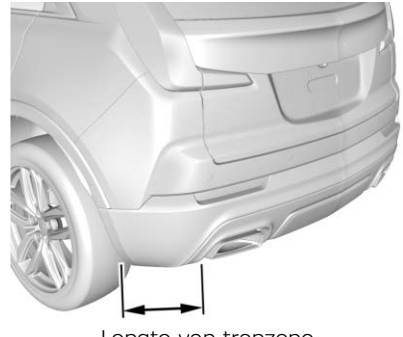

Lengte van trapzone

Richting van trapzone

U bedient het systeem door met uw voet in een snelle beweging recht omhoog links onder de achterbumper te schoppen en weer terug te trekken ter hoogte van het geprojecteerde logo.

Voorzichtig

Door spatwater kan de achterklep open gaan. Houd de RKE-zender uit de buurt van de detectiezone bij de achterbumper of zet de achterklep-modus op OFF (uit) bij reinigen of werken bij de achterbumper om onbedoeld openen te voorkomen.

- Slinger uw voet niet opzij heen en weer.
- Houd uw voet niet onder de bumper; de achterklep gaat niet werken.
- Raak de achterklep niet aan totdat deze niet meer beweegt.
- In sommige situaties werkt deze functie wellicht niet. Open of sluit de achterklep als de achterklep niet op de trap reageert op een andere manier of start de auto. De functie werkt dan weer.

Bij het sluiten van de achterklep via deze functie is er een korte vertraging. De achterlichten gaan knipperen en er klinkt een geluidssignaal. Loop weg van de achterklep voordat deze beweegt.

Geprojecteerd logo

Als de auto deze functie heeft, wordt het voertuiglogo één minuut lang op de grond geprojecteerd nabij de achterbumper als een RKE-zender wordt gedetecteerd binnen circa 2 m (6 ft). Het geprojecteerde logo is bij helder daglicht eventueel niet zichtbaar.

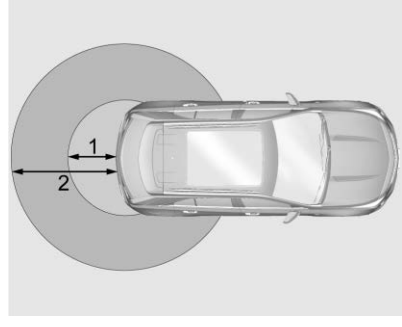

1. Handsfree detectiezone van 1 m (3 ft)
2. Detectiezone geprojecteerd logo van 2 m (6 ft)

Het geprojecteerde logo laat zien waar u moet schoppen.

Het geprojecteerde logo is alleen zichtbaar bij deze RKE-zender nadat deze minstens 20 seconden buiten bereik is geweest.

Als binnen circa 2 m (6 ft) van de achterklep weer een RKE-zender of andere handsfree bediening wordt gedetecteerd, dan wordt de 1-minuut timer gereset.

Het geprojecteerde logo werkt niet in de onderstaande gevallen:

- De accu van de auto is zwak.
- De transmissie staat niet in P (parkeerstand).
- De handsfree achterklepbediening is uitgeschakeld in de persoonlijke instellingen. Zie *Persoonlijke instellingen* ⇨ *135*.
- De elektrische achterklep staat uit.
- De auto staat 72 uur of langer geparkeerd zonder gebruik van de RKE-zender of Keyless Entry. Om het systeem te heractiveren, drukt u een knop van de RKE-zender in of opent en sluit u een portier.

Het geprojecteerde logo werkt niet bij één enkele RKE-zender als een zender:

- Meerdere minuten binnen circa 5 m (15 ft) van de achterklep verbleef.
- In de auto is achtergelaten en alle portieren dicht waren.
- Het gebied buiten de achterklep binnen 10 minuten vijfmaal heeft genaderd.

Lens reinigen

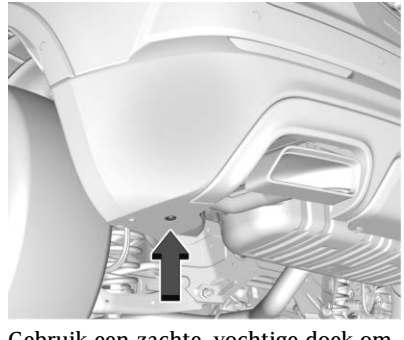

Gebruik een zachte, vochtige doek om de verzonken lens te reinigen.

Beschikbaarheid van handsfree achterklep en geprojecteerd logo

Actie	Handsfree achterklep	Geprojecteerd logo
RKE-zender komt in detectiezone van geprojecteerd logo	Werkt	Eén minuut Aan
RKE-zender blijft minstens 10 minuten in detectiezone van geprojecteerd logo	Werkt	Uit totdat u een knop van de RKE-zender indrukt of een portier opent of sluit
RKE-zender gaat binnen 10 minuten minstens vijfmaal in en uit de detectiezone van het geprojecteerde logo	Werkt	Eén uur Uit of totdat u een knop van de RKE-zender indrukt of een portier opent of sluit
Auto blijft langer dan 72 uur geparkeerd staan	Werkt	Uit totdat u een knop van de RKE-zender indrukt of een portier opent of sluit
Accu van de auto is zwak	Werkt niet	Uit
Transmissie niet in P (parkeerstand)	Werkt niet	Uit
Elektrische achterklep staat uit	Werkt niet	Uit
Handsfree achterklep uitgeschakeld in persoonlijke instellingen	Werkt niet	Uit

Autodiefstalbeveiliging

Deze auto heeft antidiefstalfuncties, al is het hierdoor niet onmogelijk de auto te stelen.

Alarmsysteem

Deze auto is uitgerust met een antidiefstal-alarmsysteem.

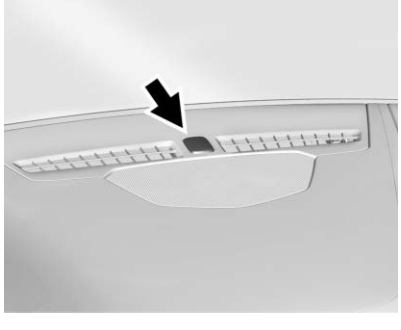

Het lampje op het instrumentenpaneel vlakbij de voorruit geeft de systeemstatus aan.

Uit : Het alarmsysteem is niet geactiveerd.

Blijft branden : De auto is beveiligd tijdens de vertraging om het systeem in te schakelen.

Snel knipperen : Auto is niet beveiligd. Een portier, de motorkap of de achterklep is open.

Langzaam knipperen : Het alarmsysteem is geactiveerd.

Het alarmsysteem activeren

1. Sluit de achterklep en de motorkap. Zet de auto uit.
2. Vergrendel de auto op een van de onderstaande drie manieren:
   - Gebruik de RKE-zender.
   - Gebruik het Keyless Entry--systeem.
   - Druk met een portier open aan de binnenkant op 🔒.
3. Na 30 seconden wordt het alarmsysteem geactiveerd en begint het lampje langzaam te knipperen om aan te geven dat het alarmsysteem actief is. Door 🔒 op de RKE-zender een tweede keer in te drukken wordt de vertraging van 30 seconden genegeerd en activeert het alarmsysteem onmiddellijk.

Het autoalarmsysteem wordt niet geactiveerd als de portieren met de sleutel worden vergrendeld.

Als u het bestuurdersportier opent zonder eerst te ontgrendelen met de RKE-zender, klinkt de claxon en gaan de lichten knipperen om aan te geven dat de alarmvoorbereidingsfase van start gaat. Als u gedurende de alarmvoorbereidingsfase van 10 seconden de auto niet start of het portier niet ontgrendeld door 🔓 op de RKE-zender in te drukken, wordt het alarm geactiveerd.

Het alarm wordt ook geactiveerd als een passagiersportier, de achterklep of de motorkap wordt geopend zonder eerst het systeem te deactiveren. Wanneer het alarm is ingeschakeld, gaan de richtingaanwijzers knipperen en klinkt de claxon ongeveer 30 seconden. Het alarmsysteem wordt opnieuw ingeschakeld voor de volgende niet-geautoriseerde gebeurtenis.

Alarmsysteem deactiveren

Om het alarmsysteem te deactiveren of het alarm uit te schakelen als het is afgegaan:

- Druk op 🔓 op de RKE-zender.
- Ontgrendel de auto via het Keyless Entry-systeem.
- Start de motor.

Om te voorkomen dat het alarm per ongeluk afgaat:

- Vergrendel de auto met nadat alle inzittenden zijn uitgestapt en alle portieren dichtstaan.
- Ontgrendel een portier altijd met de RKE-zender of gebruik het Keyless Entry-systeem.

Het ontgrendelen van het bestuurdersportier met de sleutel deactiveert niet het systeem en zet het alarm ook niet uit.

Poging tot inbraak herkennen

Als bij indrukken van 🔒 de claxon klinkt en de lampen drie keer knipperen, werd het alarm geactiveerd terwijl het alarmsysteem ingeschakeld was.

Als het alarmsysteem geactiveerd is, verschijnt er een bericht op het DIC.

Hellingsensor en inbraaksensor sirene

Naast de standaard diefstalbeveiligingsfuncties kan dit systeem ook zijn uitgerust met een hellingshoeksensor, een inbraaksensor en een sirene.

De sirene produceert een akoestisch alarmsignaal dat verschilt van de claxon. De sirene heeft zijn eigen stroombron en kan een alarmsignaal geven, wanneer er met de accu van de auto wordt geknoeid.

Als de accu van de auto afgekoppeld moet worden, deactiveer dan eerst de sirene. Zie “Auto stallen” onder Accu in *Accu* ⇨ *280*.

De hellingsensor kan het alarm laten afgaan bij detectie van autobeweging, zoals een wijziging in de positie van de auto.

De inbraaksensor bewaakt het interieur van de auto en kan het alarm laten afgaan, als de sensor ervan uitgaat dat een onbevoegd iemand zich toegang tot de auto probeert te verschaffen. Laat geen passagiers of dieren in de auto achter wanneer de inbraaksensor is ingeschakeld.

Doe het volgende alvorens het anti-diefstalsysteem en de inbraaksensor in te schakelen:

- Let erop dat alle portieren en ruiten helemaal dichtstaan.
- Zet alle losse spullen zoals zonnebrillen vast.
- Controleer of er geen voorwerpen voor de sensoren aan de plafondconsole voorin hangen.

Deactiveringsschakelaar hellings- en inbraaksensoren

U wordt geadviseerd de hellingshoek- en inbraaksensor te deactiveren als u huisdieren in de auto achterlaat of als de auto op een ander voertuig (of veerverbinding) wordt vervoerd.

Druk terwijl de auto uit staat op op de dakconsole. Het controlelampje gaat tijdelijk branden om aan te geven dat de sensor uitgeschakeld is tot de volgende keer dat het alarmsysteem wordt geactiveerd.

Stuurslot

Het eventuele stuurslot is een diefstalbeveiligingsmiddel. Deze component vergrendelt de stuurkolom als u de auto uitzet en het bestuurdersportier opent of als u het bestuurdersportier opent en daarna de auto uitzet. De stuurkolom wordt ontgrendeld als u de auto aanzet.

Op het Driver Information Center (DIC) ziet u eventueel één van deze meldingen:

- Een servicemelding voor het stuurslot geeft aan dat er een fout in het stuurslot is gevonden en dat de auto naar de garage moet.
- Een melding dat het stuurslot is vergrendeld, geeft aan dat de motor loopt, maar het stuurslot nog steeds vergrendeld is. Het is normaal dat het stuurslot tijdens een start op afstand is vergrendeld, maar het stuurslot moet ontgrendelen nadat u het rempedaal intrapt en de auto start. Tijdens een start op afstand verschijnt er geen melding.
- Een melding dat u het stuur moet verdraaien en de auto opnieuw moet starten, geeft aan dat het stuurslotmechanisme vastzit, dat het stuurslot de stuurkolom niet kon ontgrendelen en dat de auto niet start. In dat geval draait u het stuur onmiddellijk heen en weer om het stuurslot los te maken. Als het stuurslot hierdoor niet ontgrendelt, zet u de auto uit en opent u het bestuurdersportier om het systeem te resetten. Zet daarna de auto aan en draai het stuur onmiddellijk circa 15 seconden lang heen en weer. Er is soms een aanzienlijke kracht nodig om het stuurslot los te krijgen.

Om te voorkomen dat het stuurslot vastraakt, moet u de voorwielen recht zetten voordat u de auto uitzet.

Blokkeersysteem diefstalbeveiliging

⚠ Waarschuwing

Gebruik het systeem niet wanneer er zich mensen in de auto bevinden! De portieren zijn niet van binnenuit te ontgrendelen of openen.

De auto is behalve met de standaardportiersloten ook uitgerust met een dubbele-vergrendelingsfunctie.

De dubbele vergrendeling wordt ingeschakeld als u binnen vijf seconden twee keer op 🔒 drukt op de RKE-zender met alle portieren gesloten en de auto uitgeschakeld. De dubbele vergrendeling kan ook worden ingeschakeld via het Keyless Access--

systeem. Zie "Werking van het Keyless Access-systeem" onder *Bediening van Remote Keyless Entry-systeem (RKE)* ⇨ *8*.

Als de portieren zijn afgesloten met de dubbele vergrendeling, kunnen ze niet ontgrendeld of geopend worden met de bedieningsorganen of handgrepen in het interieur.

Druk eenmaal op op de zender om de dubbele vergrendeling uit te schakelen en het bestuurdersportier te ontgrendelen. Door binnen vijf seconden nog een keer op de toets te drukken, worden alle portieren ontgrendeld.

Werking van startbeveiliging

Deze auto is uitgerust met een passief anti-diefstalsysteem.

Het systeem hoeft niet handmatig te worden geactiveerd of gedeactiveerd.

De startonderbreking wordt automatisch ingeschakeld als de motor wordt afgezet.

Het startonderbrekingssysteem wordt uitgeschakeld wanneer het contact naar ACC/ACCESSORY (acc/accessoire) wordt gedraaid en er een geldige zender in de auto aanwezig is.

Het alarmlampje op de instrumentengroep gaat branden als er een probleem is met het in- of uitschakelen van het diefstalalarmsysteem.

Het systeem beschikt over een of meer RKE-zenders die bij een startbeveiligingseenheid in uw voertuig horen. De auto kan alleen starten met de juiste bijbehorende RKE-zenders. Mocht de zender ooit beschadigd raken, dan kunt u uw voertuig wellicht niet starten.

Bij het starten van de auto kan het alarmlampje kort oplichten wanneer het contact wordt ingeschakeld.

Als de motor niet start en het alarmlampje blijft branden, is er een probleem met het systeem. Zet het contact uit en probeer het opnieuw.

Als het voertuig niet in een andere contactstand (ACC/ACCESSORY, On, Off) kan worden gezet en de RKE-zender intact lijkt, probeer dan een andere zender. Of u kunt proberen de zender in de voorste bekerhouder in de middenconsole te plaatsen. Zie *Bediening van Remote Keyless Entry--systeem (RKE)* ⇨ *8*.

Als de contactstand niet met de andere zender of in de voorste bekerhouder kan worden veranderd, moet uw auto naar de garage. Als de contactstanden wel kunnen worden veranderd, kan de eerste zender defect zijn. Neem contact op met uw dealer voor onderhoud aan het anti-diefstalsysteem en voor het programmeren van een nieuwe RKE-zenders voor het voertuig.

Het startbeveiligingssysteem kan nieuwe of vervangende RKE-zenders inlezen. Voor de auto kunnen maximaal acht zenders worden geprogrammeerd. Zie “Zenders voor het

voertuig programmeren” bij *Bediening van Remote Keyless Entry-systeem (RKE)* ⇨ *8* voor het programmeren van extra zenders.

Laat de sleutel of de zender waarmee het antidiefstalsysteem in- of uitgeschakeld moet worden, nooit achter in de auto.

Verander of verwijder het systeem niet. Het systeem werkt eventueel niet goed, waardoor de garantie kan vervallen.

Buitenspiegels

Bolle spiegels

⚠ Waarschuwing

Een bolle spiegel kan voorwerpen, zoals andere auto’s, verder weg doen lijken dan ze daadwerkelijk zijn. Als u te scherp naar de aangrenzende rijstrook instuurt, kunt u een voertuig raken dat naast u rijdt. Controleer de binnenspiegel of kijk over uw schouder voordat u van baan wisselt.

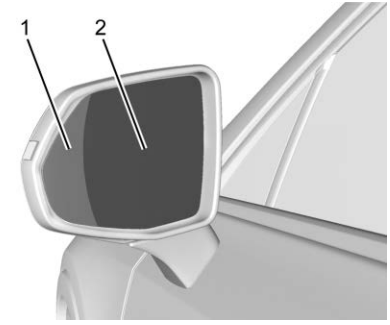

1. Breed blikveld
2. Bolle kant

De buitenspiegel aan de bestuurderszijde heeft twee kanten. De buitenste kant geeft een breder blikveld om de rijstroken naast de auto te kunnen zien. De binnenste kant is bol, waardoor u vanuit de bestuurdersstoel meer kunt zien.

De spiegel aan passagierszijde is bolvormig.

Elektrisch bediende buitenspiegels

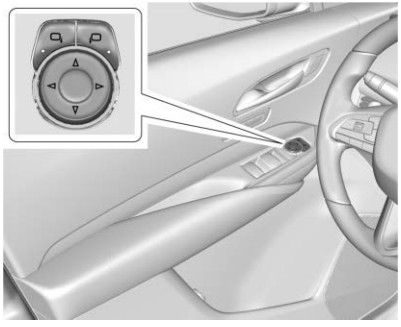

Om iedere spiegel te verstellen:

1. Druk op ▭◂ of ◂▭ om de spiegel aan bestuurders- of passagierszijde te kiezen. Het controlelampje gaat branden.
2. Druk op de pijlen op de bediening om de spiegel in de gewenste richting te verplaatsen.
3. Stel iedere spiegel zo in dat u een klein deel van de auto en het gebied erachter ziet.
4. Druk nogmaals op ▭◂ of ◂▭ om de spiegelselectie ongedaan te maken.

Spiegels met geheugenfunctie

De auto heeft mogelijk spiegels met geheugenfunctie. Zie *Stoelen met geheugen* ⇨ *49*.

Waarschuwing voor rijstrookwisseling (LCA)

De auto heeft mogelijk LCA. Zie *Waarschuwing voor rijstrookwisseling (LCA)* ⇨ *236*.

Side Blind Zone Alert (SBZA - dodehoekdetectiesysteem)

De auto heeft mogelijk een dodehoekdetectiesysteem. Zie *Side Blind Zone Alert (SBZA - dodehoekdetectie)* ⇨ *235*.

Richtingaanwijzer

De spiegelbehuizingen zijn mogelijk voorzien van een richtingaanwijzer. Bij het aangeven van richting of het gebruik van de alarmlichten gaat dit licht knipperen.

Inklapbare spiegels

Handmatig inklapbare spiegels

Bij auto's met handmatig inklapbare spiegels worden de spiegels naar binnen toe tegen de auto geklapt om schade te voorkomen in bijvoorbeeld een autowasstraat. Duw de spiegel naar buiten in de originele stand.

Elektrisch inklapbare spiegels

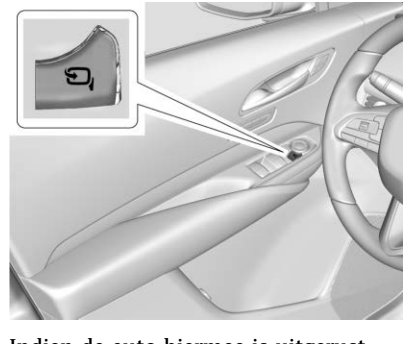

Indien de auto hiermee is uitgerust, druk u hierop om de spiegels elektrisch in te klappen. Druk opnieuw hierop om uit te klappen.

De elektrische inklapbare spiegels resetten

Reset de elektrisch inklapbare spiegels, indien:

- De spiegels onopzettelijk zijn geblokkeerd tijdens het in/uitklappen.
- Ze onopzettelijk handmatig zijn in/uitgeklapt.
- De spiegel niet in de uitgeklapte stand blijven staan.
- De spiegels trillen bij normale rijsnelheden.

Klap de spiegels eenmaal in en uit met behulp van de spiegelbediening om ze in hun normale stand te resetten. Er kan een geluid hoorbaar zijn tijdens het resetten van de elektrisch inklapbare spiegels. Dit geluid is normaal nadat de spiegels handmatig zijn in/uitgeklapt.

Op afstand inklapbare spiegels

Houd 🔒 op de RKE-zender gedurende ongeveer één seconde ingedrukt om de buitenspiegels automatisch in te klappen. Houd 🔓 op de RKE-zender gedurende ongeveer één seconde ingedrukt om ze uit te klappen. Zie *Bediening van Remote Keyless Entry--systeem (RKE)* ⇨ *8*.

U kunt deze functie in- of uitschakelen via Persoonlijke instellingen. Zie *Persoonlijke instellingen* ⇨ *135*.

Verwarmde spiegels

REAR **:** Druk hierop om de spiegels te verwarmen.

Zie “Achterruitverwarming” onder *Dubbele automatisch geregelde airconditioning* ⇨ *151*.

Automatisch gedimde spiegel

Als de auto een spiegel met automatische dimfunctie heeft, dan wordt de buitenspiegel aan de bestuurderszijde automatisch aangepast aan het licht van koplampen achter u.

Kantelende spiegels tijdens achteruit

Als de auto een achteruit-spiegelkantelfunctie en stoelgeheugens heeft, dan kantelt de spiegel aan passagiers- en/of bestuurderszijde naar een bepaalde stand als u de achteruit (R) inschakelt. Bij parallel parkeren is de stoeprand dan beter zichtbaar.

De kantelpositie van de spiegel(s) wordt eventueel verlaten als:

- De auto uit de achteruitversnelling (R) wordt gezet of circa 30 seconden in de achteruitverstelling (R) blijft staan.
- De auto staat wordt uitgezet.
- Met de auto in achteruitversnelling (R) boven een ingestelde snelheid wordt gereden.

Zie *Persoonlijke instellingen* ⇨ *135* om deze functie aan of uit te zetten.

Binnenspiegels

Stel de binnenspiegel in voor een goed zicht op het gebied achter uw auto.

Spuit geen glasreiniger rechtstreeks op de spiegel. Gebruik een zachte, licht vochtige doek.

Achteruitkijkspiegel met handmatige dimfunctie

Druk indien aanwezig het lipje naar voren voor gebruik overdag en trek het naar achteren voor gebruik 's avonds om schitteringen van de koplampen van achterliggers te voorkomen.

Automatische dimfunctie achteruitkijkspiegel

Een eventuele automatisch gedimde achteruitkijkspiegel beperkt hinderlijke schitteringen van koplampen van achterliggers. De dimfunctie wordt ingeschakeld zodra de auto wordt gestart.

Spiegel camera achter

Indien aanwezig, biedt de automatisch dimmende spiegel een groothoekcamerabeeld van het gebied achter de auto.

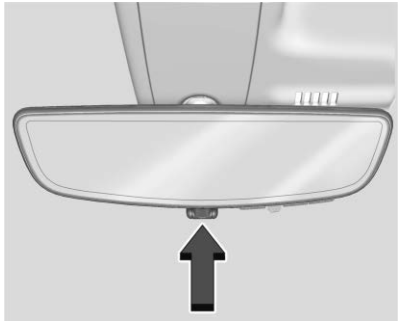

Trek aan de lip om het display in te schakelen. Duw tegen de lip om het uit te schakelen. Na uitschakelen dimt de spiegel automatisch. Stel de spiegel zo af dat u goed zicht op het gebied achter de auto hebt, wanneer het display uitstaat.

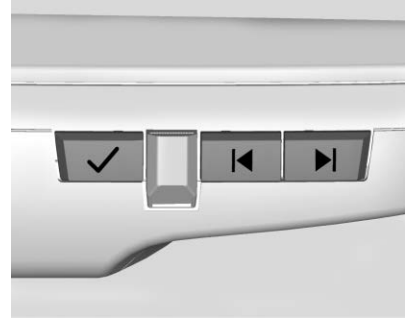

Druk op ✓ om door de instelmogelijkheden te scrollen.

Druk op |◀ en ▶| om de instellingen te veranderen middels de controlelampen op de spiegel. U ziet de controlelampen nog vijf seconden na de laatste knopdruk, waarna de instellingen worden opgeslagen.

De instelmogelijkheden zijn:

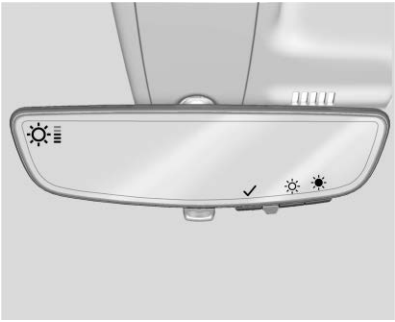

- Helderheid

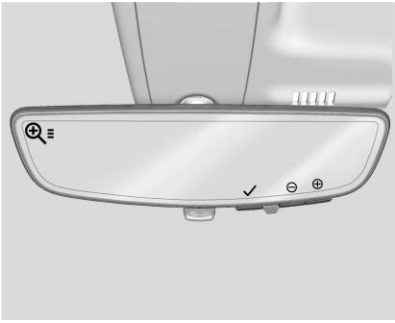

- Zoom

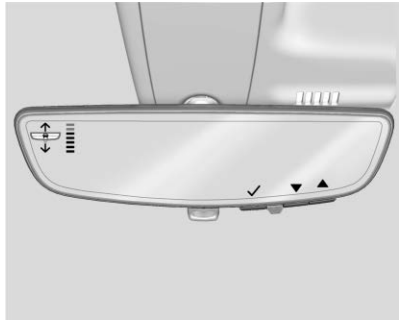

- Kanteling

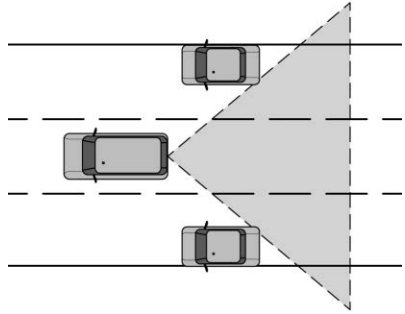

⚠ Waarschuwing

De spiegel van de camera achter (RCM) beperkt zicht heeft. Delen van de weg, voertuigen en andere objecten zijn mogelijk niet zichtbaar. Rijd of parkeer niet alleen op deze camera. Objecten kunnen dichterbij zijn dan dat ze lijken. Kijk bij het wisselen van rijstrook of invoegen in de buitenspiegels of over uw schouder. Als u dat niet doet, kan dat letsel, de dood of schade aan de auto tot gevolg hebben.

Problemen oplossen

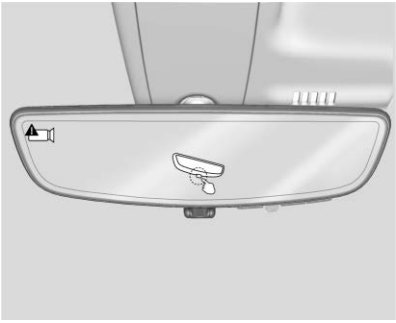

Ga naar uw dealer voor een service als u een blauw scherm en ziet op de spiegel en het display uitgaat. Duw tevens tegen de lip, zoals aangegeven, om naar de zelfdimmende modus terug te gaan.

De achteruitrijcamera-spiegel werkt mogelijk niet goed of geeft geen helder beeld als:

- Het systeem wordt verblind door de zon of koplampen. Hierdoor kunnen voorwerpen onzichtbaar worden. Duw zo nodig tegen de lip om het display uit te zetten.
- Er vuil, sneeuw of ander gruis op de lens van de camera zit. Reinig de lens met een zachte, vochtige doek of met de eventuele sproeier van de achteruitrijcamera. Zie *Wisser/sproeier achterruit* ⇨ *104*.

- De camerabevestiging aan de auto is beschadigd en/of de positie of hoek van de camera is veranderd.

Ruiten

⚠ Waarschuwing

Laat nooit een kind, een hulpeloze oudere of een dier alleen achter in een auto, vooral niet met de ramen gesloten bij warm of zeer warm weer. Ze kunnen worden overvallen worden door de extreme hitte en een hitteberoerte kan permanent of zelfs dodelijk letsel tot gevolg hebben.

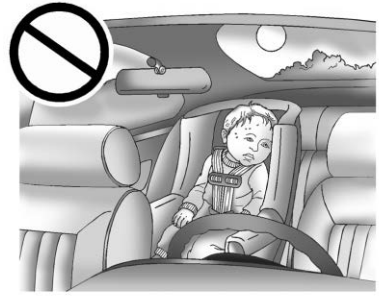

De aerodynamica van de auto is ontworpen om het brandstofverbruik te verbeteren. Dat kan resulteren in een pulserend geluid wanneer een van de ruiten achter geopend is en de ruiten voor gesloten zijn. Open om het rijgeluid te beperken een van de voorportierruiten of het zonnedak (indien aanwezig).

Elektrisch bediende ruiten

⚠ Waarschuwing

Kinderen kunnen bekneld raken door een bewegende ruit, waardoor ze ernstig of dodelijk letsel op kunnen lopen. Laat de RKE-zender nooit in de auto achter als er kinderen in de auto zitten. Als er kinderen op de achterbank zitten, gebruik dan de blokkeerschakelaar om te voorkomen dat de ruiten worden bediend. Zie *Sleutels* ⇨ *7*.

De elektrisch bediende ruiten werken alleen wanneer het contact is ingeschakeld of in ACC/ACCESSORY (acc/accessoire) staat, of wanneer de permanente voeding voor accessoires (RAP) actief is. Zie *Ingeschakelde accessoirevoeding (RAP)* ⇨ *182*.

U opent of sluit de ruit door op de ruitschakelaar te drukken resp. eraan te trekken.

De ruiten worden mogelijk tijdelijk uitgeschakeld als ze binnen een korte tijd herhaaldelijk worden gebruikt.

Ruitbediening uitschakelen

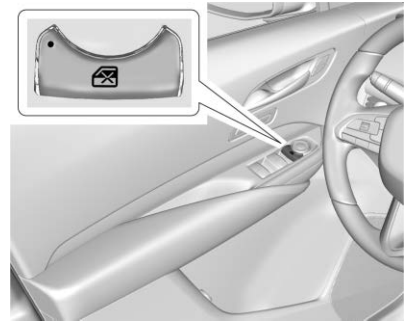

Met behulp van deze functie blokkeert u de werking van de achterportierruitschakelaars.

- Druk op om de blokkeerfunctie van de achterruiten in te schakelen. Na het inschakelen brandt het verklikkerlichtje.
- Druk opnieuw op om uit te schakelen.

Ruiten snel openen/sluiten

Alle ruiten kunnen zonder vasthouden van de ruitschakelaar worden geopend. U opent de ruit versneld door de schakelaar helemaal in te drukken en snel los te laten.

Trek mits aanwezig de ruitschakelaar helemaal omhoog en laat deze snel los om de ruit versneld te sluiten.

U stopt het versneld bewegen van de betreffende ruit door de ruitschakelaar even in dezelfde richting te drukken of te trekken.

Automatisch ruitomkeersysteem

Bij de snelsluitfunctie gaat de ruit bij contact met een obstakel de andere kant op. Bij extreme koude of ijs gaat de ruit mogelijk automatisch de andere kant op. De ruit werkt na het wegnemen van het obstakel of het verhelpen van het probleem weer normaal.

Automatisch omkeersysteem negeren

⚠ Waarschuwing

Als de negeerfunctie van het automatische omkeersysteem actief is, keert de ruit niet automatisch om. Uzelf of anderen kunnen gewond raken en de ruit kan beschadigen. Voordat u de negeerfunctie van het automatisch omkeersysteem gebruikt, moet u ervoor zorgen dat er zich geen personen of obstakels bij de ruit bevinden.

Wanneer de motor aan is, negeert u het automatisch omkeersysteem door aan de ruitschakelaar te trekken en deze vast te houden als deze door de situatie niet wil sluiten.

Elektrisch bediende ruiten programmeren

Als de accu losgekoppeld of leeg is geweest, kan het nodig zijn opnieuw te programmeren. Als de ruit niet versneld omhoog kan komen, moet u het versneld sluiten van de ruit programmeren:

1. Sluit alle portieren.
2. Zet het contact aan of in ACC/ACCESSORY (acc/accessoire).
3. Open de te programmeren ruit een stukje. Sluit deze vervolgens en blijf na het volledig sluiten van de ruit aan de schakelaar trekken.
4. Open de ruit en blijf na het volledig openen van de ruit nog even op de schakelaar drukken.

Ruitbediening op afstand

Indien aanwezig kunt u met deze functie alle ruiten op afstand openen. Druk indien ingeschakeld in Persoonlijke instellingen op 🔓 op de RKE-zender en houd ingedrukt. Zie *Persoonlijke instellingen* ⇨ *135*.

Zonnekleppen

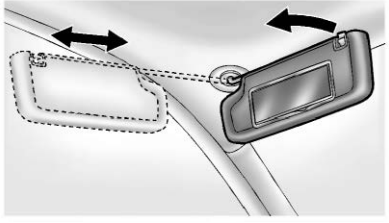

Trek de zonneklep omlaag om de schittering te blokkeren. Maak de zonneklep los van de centrale bevestiging om hem naar de zijruit te draaien en om hem langs de stang te verlengen (indien aanwezig).

Dak

Zonnedak

Een eventueel zonnedak kan alleen worden bediend als het contact is ingeschakeld of in de stand ACC/ ACCESSORY (acc/accessoire) staat, of als de permanente voeding voor accessoires (RAP) actief is. Zie *Contactstanden* ⇨ *176* en *Ingeschakelde accessoirevoeding (RAP)* ⇨ *182*.

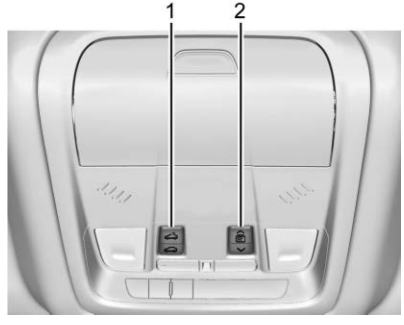

1. Schakelaars zonnedak
2. Schakelaars zonnescherm

Versnelde bediening zonnedak : Druk kort op (1) om te ventileren. Indrukken en weer loslaten om naar deels geopende comfort-stop-positie te gaan. Indrukken en weer loslaten om versneld te openen tot de geheel geopende positie. (1) indrukken en loslaten om de beweging op elk moment te stoppen. (1) indrukken en loslaten om versneld te sluiten. (1) indrukken en loslaten om de beweging op elk moment te stoppen.

Handbediening zonnedak : U kunt het zonnedak omschakelen naar de handmatige modus door (1) ingedrukt te houden tijdens het openen. Het zonnedak opent nu zolang u (1) ingedrukt houdt. (1) weer indrukken en loslaten om terug te gaan naar de versnelde bediening.

Versnelde bediening elektrisch zonnescherm : (2) indrukken en loslaten om zonnescherm versneld te openen. (2) indrukken en loslaten om de beweging op elk moment te stoppen. (2) indrukken en

loslaten om zonnescherm versneld te sluiten. ⌄ (2) indrukken en loslaten om de beweging op elk moment te stoppen.

Handbediening elektrisch zonnescherm : U kunt het zonnescherm omschakelen naar de handmatige modus door (2) ingedrukt te houden tijdens het openen. Het zonnescherm opent nu zolang u (2) ingedrukt houdt. (2) weer indrukken en loslaten om terug te gaan naar de versnelde bediening.

Het zonnedak kan niet worden geopend of gesloten bij een elektrische storing in de auto.

Automatische omkeerfunctie

Het elektrische zonnedak en zonnescherm hebben een automatisch omkeersysteem, dat alleen werkt als het eventuele zonnedak en zonnescherm in de versnelde sluitmodus worden gebruikt.

Als er bij het versneld sluiten een obstakel in de weg zit, detecteert het omkeersysteem een obstakel en stopt het zonnedak of zonnescherm, waarna het een stukje opengaat.

Als het systeem door vorst of andere factoren niet wil sluiten, negeert u de functie door het zonnedak of zonnescherm in de handmatige modus te sluiten. Laat om de beweging te stoppen de schakelaar los.

Vuil en vuildeeltjes kunnen zich ophopen op de afdichting of de geleiding van het zonnedak. Hierdoor kan er een probleem met de bediening van het zonnedak of overmatig geluid ontstaan. Hierdoor kan het wateraf-voersysteem ook verstopt raken. Open het zonnedak zo nu en dan om eventuele obstakels of loszittend vuil te verwijderen. Reinig de afdichtingen van het zonnedak en het dak met een schone doek, milde zeep en water. Verwijder niet het vet van het zonnedak.

Stoelen en veiligheidssystemen

Hoofdsteunen
Hoofdsteunen 44

Voorstoelen
Stoelverstelling 45
Elektrische stoelverstelling 46
Lendensteunverstelling 47
Verstelbare rugleuningen 47
Stoelen met geheugen 49
Verwarmde en geventileerde voorstoelen 52
Massage 54

Achterbank
Achterbanken 55
Achterstoelen met stoelverwarming 56

Veiligheidsgordels
Veiligheidsgordels 57
Correct dragen van veiligheidsgordels 58
Driepuntsgordel 60
Gebruik van veiligheidsgordels tijdens de zwangerschap 62
Controle veiligheidssysteem 63
Verzorging veiligheidsgordels 63
Onderdelen van het veiligheidsgordelsysteem vervangen na een ongeval 64

Airbagsysteem
Airbagsysteem 65
Waar zitten de airbags? 66
Wanneer moet een airbag afgaan? 68
Waardoor blaast de airbag zich op? 69
Hoe beschermt een airbag? 69
Wat ziet u nadat een airbag is afgegaan? 69
Aan-/Uitschakelaar airbag 71
Werken aan een auto met airbags 73
Gebruik van accessoires in auto's met airbags 73
Controle van airbagsysteem 74
Onderdelen van het airbagsysteem vervangen na een ongeval 74

Kinderzitjes
Oudere kinderen 75
Baby's en jonge kinderen 76
Kinderzitjes 78
Waar wordt het kinderzitje geplaatst 81
ISOFIX-kinderzitjes 87
Kinderzitjes vastzetten: (Met de veiligheidsgordel op de achterbank) 90
Kinderzitjes vastzetten: (Met de veiligheidsgordel op de voorstoel) 91

Hoofdsteunen

Voorstoelen

⚠ Waarschuwing

Wanneer de hoofdsteunen niet goed zijn gemonteerd en afgesteld, hebben de inzittenden bij een ongeval meer kans op nek-/rugletsel. Rijd niet weg voordat de hoofdsteunen van alle inzittenden goed zijn gemonteerd en afgesteld.

De voorstoelen van de auto hebben verstelbare hoofdsteunen op de buitenste zitplaatsen.

Stel de hoofdsteun zo af dat de bovenkant van de hoofdsteun even hoog is als de bovenkant van het hoofd van de inzittende. Deze positie vermindert de kans op nekletsel bij een ongeval.

De hoogte van de hoofdsteun kan worden aangepast.

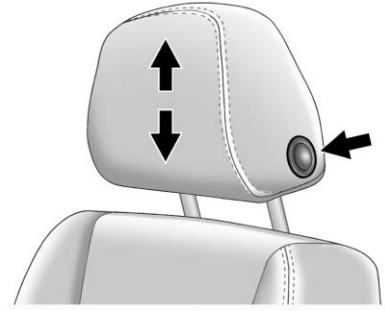

Om de hoofdsteun omhoog of omlaag te verstellen, drukt u op de knop aan de zijkant van de hoofdsteun en trekt of duwt u de steun omhoog of omlaag, waarna u de knop loslaat. Trek en duw de hoofdsteun omhoog en omlaag nadat u de knop hebt losgelaten, zodat de hoofdsteun goed vastklikt.

De hoofdsteun op de buitenste voorstoelen kunnen niet worden verwijderd.

Achterbank

Hoofdsteun achter instellen

Achterin heeft de auto verstelbare hoofdsteunen op alle drie de zitplaatsen.

De hoogte van de hoofdsteun kan worden aangepast. Trek de hoofdsteun uit om deze hoger te zetten. Probeer de hoofdsteun te bewegen om er zeker van te zijn dat deze is vergrendeld.

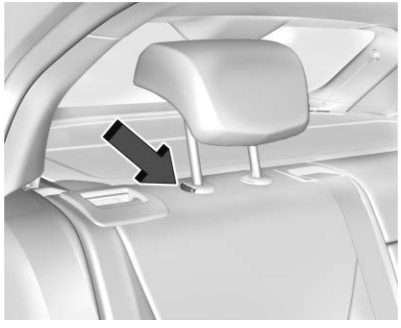

Om de hoofdsteun lager te zetten, drukt u op de knop boven op de rugleuning en duwt u de hoofdsteun omlaag. Probeer de hoofdsteun te bewegen nadat u de knop hebt losgelaten, om er zeker van te zijn dat de hoofdsteun goed vastklikt.

Voorstoelen

Stoelverstelling

⚠ Waarschuwing

U kunt de macht over het stuur verliezen, als u tijdens het rijden de bestuurdersstoel probeert te verstellen. Verstel de bestuurdersstoel daarom alleen wanneer de auto stilstaat.

De stand van de stoel verstellen:

1. Trek aan de hendel aan de voorkant van de zitting om hem te ontgrendelen.
2. Schuif de stoel naar voren of achteren en laat de hendel los.
3. Probeer de stoel heen en weer te bewegen om er zeker van te zijn dat deze is vergrendeld.

Afstelmechanisme voor stoelhoogte

Breng de hendel omhoog of omlaag om de stoel hoger of lager te stellen.

Elektrische stoelverstelling

⚠ Waarschuwing

U kunt de macht over het stuur verliezen, als u tijdens het rijden de bestuurdersstoel probeert te verstellen. Verstel de bestuurdersstoel daarom alleen wanneer de auto stilstaat.

⚠ Waarschuwing

De elektrisch bediende stoelen werken ook als het contact uit is. Kinderen zouden de elektrisch bediende stoelen kunnen verstellen en letsel kunnen oplopen. Laat kinderen nooit alleen in de auto achter.

Een elektrisch verstelbare stoel, indien aanwezig, verstellen:

- Zet de stoel naar voren of achteren door de knop naar voren of achteren te schuiven.
- Zet de voorkant van de zitting hoger of lager door de voorkant van de knop omhoog of omlaag te bewegen.
- Zet de hele stoel hoger of lager door de achterkant van de knop omhoog of omlaag te bewegen.

Lendensteunverstelling

Standaard lendensteunverstelling

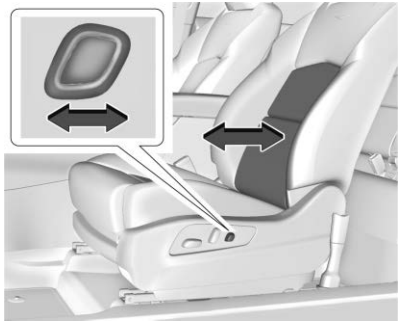

Houd de voor- of achterkant van de knop ingedrukt om de lendensteun harder of zachter in te stellen (indien aanwezig).

Geavanceerde lendensteun- en bekledingverstelling

De lenden- of kussensteun verstellen, indien aanwezig

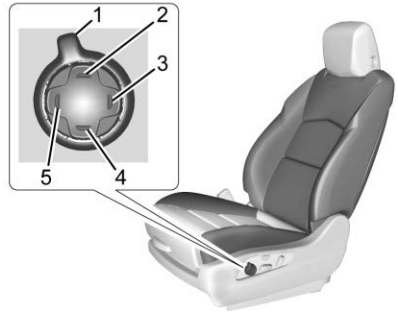

1. Multifunctionele knop
2. Omhoog (alleen lendensteun)
3. Achteruit
4. Omlaag (alleen lendensteun)
5. Vooruit

- Bedien multifunctionele knop (1) om verstelling van lenden- en kussensteun op middenkolom te laten verschijnen. Indrukken en loslaten of ingedrukt houden om door functies te bladeren.
- Druk op Omhoog (2) om lendensteun omhoog te laten gaan.
- Druk op Achterwaarts (3) om de geselecteerde functie achterwaarts te verstellen.
- Druk op Omlaag (4) om lendensteun omlaag te laten gaan.
- Druk op Voorwaarts (5) om de geselecteerde functie voorwaarts te verstellen.

Verstelbare rugleuningen

⚠ Waarschuwing

Achterovergeleund zitten onder het rijden kan gevaarlijk zijn. De veiligheidsgordels bieden bij gebruik in een dergelijke houding onvoldoende bescherming.

De schouderband ligt niet plat tegen het lichaam. Maar zich juist voor u bevindt. Bij een ongeval kut u erin blijven hangen en nekletsel of ander letsel oplopen.

De heupgordel kan over de buik omhoogglijden. De gordel oefent zijn kracht uit, maar niet op uw heupbeenderen. Hierdoor kunt u ernstig inwendig letsel oplopen.

(Vervolg)

Waarschuwing (Vervolg)

Voor een goede bescherming onder het rijden, moet u de rugleuning rechtop zetten. Ga goed tegen de rugleuning zitten en draag de veiligheidsgordel op de juiste manier.

Leg de rugleuning niet plat onder het rijden.

Handbediende rugleuningen

⚠ Waarschuwing

Zijn de rugleuningen niet vergrendeld, dan kunnen deze bij een noodstop of ongeval naar voren komen. Hierdoor kan de desbetreffende inzittende letsel oplopen. Kijk altijd of de rugleuningen zijn vergrendeld door deze heen en weer te bewegen.

Rugleuning handbediend naar achteren verstellen:

1. Trek de hendel omhoog.
2. Zet de rugleuning in de gewenste stand en laat de hendel los om de rugleuning te vergrendelen.
3. Kijk of de rugleuning is vergrendeld door deze heen en weer te bewegen.

Rugleuning weer rechtop zetten:

1. Trek de hendel helemaal omhoog zonder tegen de rugleuning te duwen. Hierdoor komt de rugleuning weer rechtop te staan.
2. Kijk of de rugleuning is vergrendeld door deze heen en weer te bewegen.

Elektrisch verstelbare rugleuningen

Elektrisch bediende rugleuning verstellen, indien aanwezig:

- Kantel de bovenkant van de knop achterwaarts om de rugleuning naar achteren te verstellen.
- Kantel de bovenkant van de knop voorwaarts om de rugleuning omhoog te zetten.

Stoelen met geheugen

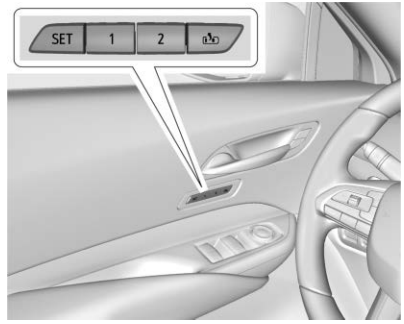

Eventuele stoelen met geheugen bieden twee verschillende bestuurders de mogelijkheid om elk hun eigen unieke stoelpositie op te slaan en op te vragen tijdens ritten in de auto alsmede een gezamenlijke stoelpositie voor het uitstappen. U kunt mogelijk ook posities voor andere functies opslaan, zoals voor elektrische verstelling van buitenspiegels en een stuurwiel, indien aanwezig.
Geheugenposities worden gekoppeld aan RKE-zender 1 of 2 voor automatische geheugeninstelling.

Stel alvorens op te slaan alle mogelijke geheugenposities naar wens in. Zet de auto aan, daarna SET in drukken en loslaten; u hoort een piep. Houd direct daarna 1, 2 of (uitstappen) ingedrukt tot u twee piepjes hoort. Houd om de opgeslagen posities handmatig op te vragen 1, 2 of (Uitstappen) ingedrukt totdat de opgeslagen posities zijn bereikt. Volg de instructies onder “Geheugenposities opslaan.”

Het voertuig identificeert het RKE-zendernummer (1–8) van de actuele bestuurder. Zie *Bediening van Remote Keyless Entry-systeem (RKE)* ⇨ *8*. Alleen de RKE-zenders 1 en 2 zijn te gebruiken voor automatische geheugeninstelling. De eerste paar ontstekingscycli na het wisselen van zender verschijnt mogelijk een welkomstbericht met het zendernummer op het Driver Information Center (DIC). Het stoel-instapgeheugen werkt alleen goed als u de posities opslaat onder de geheugenknop (1 of 2) die overeenkomt met het RKE-zendernummer dat in het

welkomstbericht op het DIC verschijnt. Draag de gekoppelde RKE-zender bij u tijdens het instappen.

Persoonlijke instellingen

- Om de opgeslagen stoel-instapbeweging te laten beginnen als u de auto start, kiest u het menu Settings, daarna Vehicle, daarna Seating Position en dan Seat Entry Memory (stoel-instapgeheugen). Kies On (Aan) of Off (Uit). Zie “Stoel-instapgeheugen” later in dit hoofdstuk.
- Om de opgeslagen stoel-uitstapbeweging te laten beginnen als u de auto uitzet en het bestuurderportier opent, dan wel het voertuig uitzet met het bestuurdersportier al geopend, kiest u het menu Settings, daarna Vehicle, Seating Position en dan Seat Exit Memory (stoel-uitstapgeheugen). Kies On (Aan) of Off (Uit). Zie “Stoel-uitstapgeheugen” later in dit hoofdstuk.
- Zie *Persoonlijke instellingen* ⇨ *135* voor meer informatie over instellingen.

Naar bestuurdersnummer zoeken

U zoekt als volgt naar het bestuurdersnummer:

1. Verplaats uw RKE-zender uit de buurt van de auto.
2. Start de auto met een andere sleutel of de RKE-zender. Het DIC moet nu het bestuurdersnummer van de andere RKE-zender tonen. Zet de auto uit en verplaats de sleutel of RKE-zender uit de buurt van de auto.
3. Start de auto met de eerste sleutel of de RKE-zender. Het DIC moet nu het bestuurdersnummer van uw RKE-zender tonen.

Geheugenposities opslaan

Lees deze instructies volledig door voordat u geheugenposities opslaat.

Om de rijposities 1 en 2 op te slaan:

1. Zet de auto aan of schakel de stand ACC/ACCESSORY in.

   Een begroeting op het DIC geeft eventueel het bestuurdersnummer 1 of 2 aan.
2. Stel alle beschikbare geheugenposities in voor de gewenste rijpositie.
3. Druk op SET en laat los: er klinkt een geluidssignaal.
4. Druk onmiddellijk op de geheugenknop 1 of 2 overeenkomend met het nummer in het welkomstbericht op DIC en houd de knop ingedrukt totdat twee geluidssignalen klinken.

   Als er te veel tijd verstrijkt tussen het loslaten van SET en indrukken en vasthouden van geheugenknop 1, wordt de geheugenpositie niet opgeslagen en klinken er niet twee geluidssignalen. Herhaal stap 3 en 4.

   1 of 2 correspondeert met het bestuurdersnummer. Zie “Naar bestuurdersnummer zoeken” eerder in dit hoofdstuk.
5. Herhaal stap 1–4 voor een tweede bestuurder met 1 of 2.

Om de positie voor de functies en stoel-uitstapgeheugen op te slaan, moet u stap 1-4 herhalen met . De positie voor het uitstappen wordt dan opgeslagen.

Sla de geheugenposities op onder 1 en 2 als u de enige bestuurder bent.

Geheugenposities handmatig oproepen

1, 2 of ingedrukt houden om eerder opgeslagen geheugenposities op te roepen als u bestuurder 1 of 2 bent, zoals vermeld in het welkomstbericht op het DIC.

Beweging na handmatige geheugeninstelling stoppen: laat 1, 2 of los of druk één van de volgende knoppen in:

- Elektrische stoelverstelling
- Geheugen SET (instellen)
- Elektrische spiegelverstelling, na selectie van de spiegel aan bestuurders- of passagierszijde
- Elektrische stuurwielverstelling, indien aanwezig

Beweging na handmatige geheugeninstelling voor knop 1, 2 of kan worden ingeleid en voltooid voor de opgeslagen geheugenpositie als de auto al dan niet in de stand P (parkeren) staat.

Stoel-instapgeheugen

Het voertuig identificeert het RKE-zendernummer (1–8) van de actuele bestuurder. Zie *Bediening van Remote Keyless Entry-systeem (RKE)* ⇨ *8*. Als u RKE-zender 1 of 2 gebruikt en het stoel-instapgeheugen is ingeschakeld onder de persoonlijke instellingen, dan worden de opgeslagen posities onder de bijbehorende geheugenknop 1 of 2 automatisch opgeroepen als u de auto aanzet of vanuit OFF naar ACC/ACCESSORY draait. De automatische geheugeninstelling werkt niet met RKE-zenders 3–8.

Om het stoel-instapgeheugen aan of uit te zetten, zie "Persoonlijke instellingen" eerder in dit hoofdstuk en *Persoonlijke instellingen* ⇨ *135*.

De auto moet in P (parkeren) staan om het stoel-instapgeheugen te starten. De beweging vanuit het stoel-uitstapgeheugen wordt voltooid als u de auto uit P (parkeren) zet voordat de opgeslagen geheugenpositie wordt bereikt.

Om de beweging vanuit het stoel-instapgeheugen te stoppen, zet u de auto uit of drukt u op één van de volgende knoppen:

- Elektrische stoelverstelling
- Geheugenknop SET, 1, 2 of
- Elektrische spiegelverstelling, na selectie van de spiegel aan bestuurders- of passagierszijde
- Elektrische stuurwielverstelling, indien aanwezig

Als de opgeslagen geheugenpositie voor de stoel niet automatisch wordt opgeroepen of als de opgeroepene posities afwijken, komt het RKE-zendernummer (1 of 2) mogelijk niet overeen met de geheugenknop waaronder de posities werden

opgeslagen. Sla de posities op onder de andere geheugenknop of probeer een andere RKE-zender.

Stoel-uitstapgeheugen

Het stoel-uitstapgeheugen is niet gekoppeld aan een RKE-zender. De opgeslagen positie voor wordt gehanteerd voor alle bestuurders. Om het stoel-uitstapgeheugen aan of uit te zetten, zie "Persoonlijke instellingen" eerder in dit hoofdstuk en *Persoonlijke instellingen* ⇨ *135*.

Bij inschakeling wordt de onder opgeslagen positie automatisch opgeroepen in een van de volgende gevallen:

- U zet de auto van het contact en opent korte tijd daarna het bestuurdersportier.
- U zet de auto van het contact terwijl het bestuurdersportier openstaat.

Om de beweging vanuit het stoel-uitstapgeheugen te stoppen, drukt u op één van de volgende geheugenknoppen:

- Elektrische stoelverstelling
- Geheugenknop SET, 1, 2 of
- Elektrische spiegelverstelling, na selectie van de spiegel aan bestuurders- of passagierszijde
- Elektrische stuurwielverstelling, indien aanwezig

Obstakels

Wanneer de bestuurdersstoel bij het oproepen van de geheugenpositie door iets wordt geblokkeerd, kan het oproepen stoppen. Verwijder het obstakel en probeer de geheugenfunctie opnieuw. Als de geheugenpositie nog steeds niet wordt opgeroepen, ga dan naar uw dealer.

Verwarmde en geventileerde voorstoelen

⚠ Waarschuwing

Als er geen temperatuurwisseling of pijn aan de huid waarneembaar is, kan de stoelverwarming brandwonden veroorzaken. Gebruik de

(Vervolg)

Waarschuwing (Vervolg)

stoelverwarming voorzichtig en vooral niet te lang achter elkaar, om de kans op brandwonden te verkleinen. Leg niets op de stoel wat de warmte tegenhoudt, zoals een deken, kussen, overtrek of iets dergelijks. De stoelverwarming kan hierdoor oververhit raken. Een oververhitte stoelverwarming kan brandwonden veroorzaken of de stoel beschadigen.

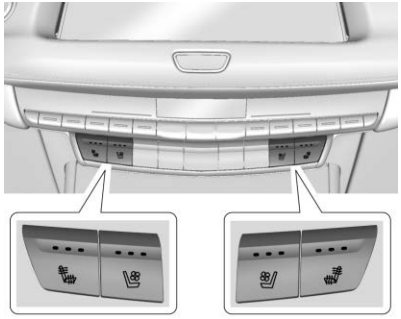

Geavanceerde knoppen weergegeven, standaardknoppen vergelijkbaar

Indien aanwezig, bevinden de knoppen zich bij de bedieningsorganen voor de klimaatregeling op de middenconsole. De motor moet draaien, anders werkt de functie niet.

Druk op ⊞ of ⊞ om de zitting en rugleuning van de bestuurders- of passagiersstoel te verwarmen.

Druk op ⊞ of ⊞ om de ventilatie van de bestuurders- of passagiersstoel in te schakelen.

Druk eenmaal op de knop voor de hoogste stand. Met elke druk op de knop wordt de stoelverwarming of -koeling één stand lager gezet en ten slotte uitgeschakeld. De controlelampjes boven de knoppen geven drie voor de hoogste instelling en één voor de laagste aan. Als de verwarming van de voorstoelen in de hoogste stand staan, is het mogelijk dat de verwarming na ca. 30 minuten automatisch lager wordt gezet.

Een stoel met ventilatiefunctie is voorzien van een ventilator die lucht door de stoel zuigt of perst. De lucht wordt niet gekoeld.

Het verwarmen van de passagiersstoel kan langer duren.

Automatische stoelverwarming en -ventilatie

Als de auto automatische stoelverwarming of -ventilatie heeft en de motor loopt, activeert u met deze functie automatisch de stoelverwarming of -ventilatie op het niveau zoals vereist voor de interieurtemperatuur.

Het actieve stoelverwarmings- of -ventilatieniveau (hoog, medium, laag of uit) wordt aangegeven door de knoppen voor de handmatige stoelverwarming en -ventilatie op de middenconsole. Gebruik de knoppen voor de handmatige stoelverwarming en -ventilatie op de middenconsole om de automatische stoelverwarming of -ventilatie uit te zetten. Als de passagiersstoel niet bezet is, activeert de automatische stoelverwarmings- of -ventilatiefunctie die stoel niet. De automatische stoelverwarmings- en ventilatiefunctie kan worden geprogrammeerd om altijd geactiveerd te zijn wanneer de auto ingeschakeld is. Indien voorzien van een verwarmd stuurwiel, volgt de automatische activering van de stuurwielverwarming de automatische activering van de stoelverwarming en volgt het lampje verwarmd stuurwiel de status van de stuurwielverwarming.

Zie *Persoonlijke instellingen* ⇨ *135*.

Stoelverwarming en -ventilatie bij starten op afstand

Mits aanwezig, schakelt de stoelverwarming automatisch in bij het starten op afstand als het buiten koud is en schakelt de stoelventilatie automatisch in als het buiten warm is. Mits aanwezig, schakelt het verwarmde stuurwiel automatisch in bij het starten op afstand als het buiten koud is. Hierbij lichten de lampjes stoelverwarming en -ventilatie en het lampje verwarmd stuurwiel mogelijk niet op.

Bij het starten van de auto werken de stoelverwarming en -ventilatie en het verwarmde stuurwiel mogelijk niet meer. Deze functies kunnen na het inschakelen van het contact handmatig worden geselecteerd.

Het is mogelijk dat de stoelverwarming bij een lege stoel niet zo goed verwarmd. Dit is normaal.

De stoelverwarming of -ventilatie zal niet inschakelen als op afstand wordt gestart, tenzij deze is geactiveerd in het menu met persoonlijke instellingen. Zie *Motor op afstand starten* ⇨ *15* en *Persoonlijke instellingen* ⇨ *135*.

Massage

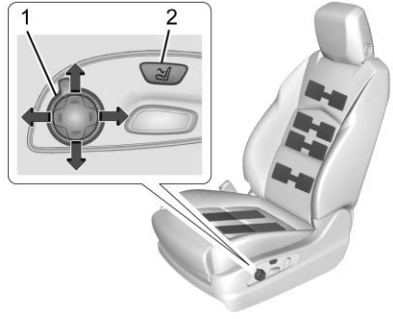

Indien aanwezig, moet het contact aan zijn om de massagefunctie te kunnen gebruiken.

Massage activeren en aanpassen:

1. Draai aan de selectieknop (1) om massageopties op het Infotainmentdisplay te bekijken.
2. Selecteer de massagefunctie.
3. Druk omhoog of omlaag om het type massage te selecteren.
4. Druk naar voren of naar achteren om te intensiteit te wijzigen.
5. Druk op de knop massage Aan/Uit (2) om de massage op het laatste type massage te activeren of om massage uit te schakelen.

De massagefunctie wordt na circa 20 minuten uitgeschakeld. Druk de massageknop in om de massage te heractiveren.

Achterbank

Achterbanken

Herinnering achterbank

Indien aanwezig, verschijnt in bepaalde gevallen REAR SEAT REMINDER LOOK IN REAR SEAT (herinnering, kijk op achterbank) ten teken dat er nog een voorwerp of persoon op de achterbank aanwezig is. Controleer dat voordat u uitstapt.

Deze functie wordt actief als een portier op de tweede zitrij wordt geopend terwijl de motor loopt of maximaal 10 minuten voordat u start. Er verschijnt een waarschuwing als u het voertuig uitschakelt. Het systeem detecteert niet direct voorwerpen op de achterbank, maar het herkent in bepaalde gevallen dat een achterportier wordt geopend en gesloten en geeft dat aan dat er nog iets op de achterbank kan liggen.

De functie werkt maar eenmaal telkens dat het u voertuig in- en uitschakelt en vereist een reactivering door de achterportieren te openen en te sluiten. Er kan ook een waarschuwing verschijnen als de achterbank leeg is, bijv. als een kind via het achterportier is ingestapt en het voertuig heeft verlaten zonder dat u het hebt uitgeschakeld.

U kunt deze functie in- of uitschakelen. Zie *Persoonlijke instellingen* ⇨ *135*.

Rugleuningen handmatig neerklappen

Voorzichtig

Wanneer u de achterbank neerklapt terwijl de veiligheidsgordels nog vastzitten, kunnen de bank of gordels beschadigd raken. Maak altijd eerst de veiligheidsgordels los en berg deze in de normale positie op voordat u de achterbank neerklapt.

1. Zet de voorste rugleuningen rechtop. Zie *Verstelbare rugleuningen* ⇨ *47*.
2. Laat de achterste hoofdsteun zakken. Zie *Hoofdsteunen* ⇨ *44*.

3. Trek aan de hendel bovenop de rugleuning om deze te ontgrendelen en klap de leuning naar voren.

   Bij de buitenste leuningen gaat er een lip nabij de rugleuninghendel naar voren zodra de leuning is ontgrendeld.

Rugleuningen omhoog klappen

⚠ Waarschuwing

Zijn de rugleuningen niet vergrendeld, dan kunnen deze bij een noodstop of ongeval naar voren komen. Hierdoor kan de desbetreffende inzittende letsel oplopen. Kijk altijd of de rugleuningen zijn vergrendeld door deze heen en weer te bewegen.

⚠ Waarschuwing

Een veiligheidsgordel die verkeerd loopt, verkeerd is bevestigd of is verdraaid, zal bij een aanrijding niet de vereiste bescherming bieden. De desbetreffende gordeldrager kan zwaar letsel oplopen. Nadat de rugleuning achter omhoog is geklapt, moet u altijd controleren of de veiligheidsgordels goed lopen, goed zijn bevestigd en niet verdraaid zitten.

Rugleuning omhoog klappen:

1. Druk de rugleuning naar achteren totdat deze in de stand rechtop vergrendelt.

   Bij de buitenste leuningen wordt er een lip nabij de rugleuninghendel ingetrokken zodra de leuning is vergrendeld.

2. Maak dat de achtergordels in de gordelgeleiders zitten, dat ze niet verdraaid zijn of tussen de zitting en rugleuning bekneld raken.

Achterstoelen met stoelverwarming

⚠ Waarschuwing

Als er geen temperatuurwisseling of pijn aan de huid waarneembaar is, kan de stoelverwarming brandwonden veroorzaken. Zie de waarschuwing onder *Verwarmde en geventileerde voorstoelen* ⇨ 52.

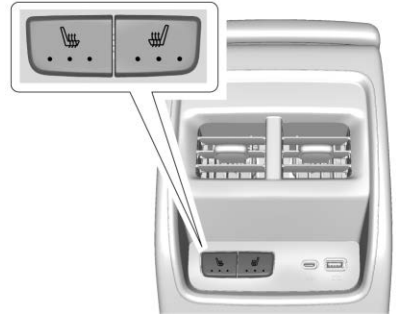

De knoppen van de eventuele achterbankverwarming zitten achterop de middenconsole.

Druk op ⚠ of ⚠ om de buitenste zitplaats links of rechts te verwarmen. Druk eenmaal op de knop voor de hoogste stand. Met elke druk op de knop wordt de stoelverwarming of -koeling één stand lager gezet en ten slotte uitgeschakeld. De controlelampjes op de knoppen geven drie voor de hoogste instelling en één voor de laagste aan.

Veiligheidsgordels

In dit hoofdstuk wordt beschreven hoe u veiligheidsgordels goed gebruikt en wat u vooral niet moet doen.

⚠ Waarschuwing

Neem niemand mee zonder dat de veiligheidsgordel goed kan worden gedragen. Als u of uw passagier(s) bij een ongeval geen veiligheidsgordel dragen, kan eventueel letsel veel ernstiger zijn dan wanneer u wel veiligheidsgordels draagt. U kunt ernstig of zelfs dodelijk gewond raken doordat u dingen in het voertuig harder raakt of doordat u uit het voertuig wordt geslingerd. Bovendien kan iedereen die geen gordel draagt tegen andere inzittenden in het voertuig op botsen.

Het is uiterst gevaarlijk om binnen of buiten in de laadruimte mee te rijden. Bij een ongeval lopen passagiers op deze plaatsen meer kans op zwaar of dodelijk letsel. Laat

(Vervolg)

Waarschuwing (Vervolg)

niemand in de auto meerijden op een plaats waar geen stoelen en veiligheidsgordels aanwezig zijn.

Draag altijd een veiligheidsgordel en controleer of ook alle passagier(s) de gordel dragen.

Deze auto heeft gordelverklikkers, zodat u niet vergeet de veiligheidsgordels vast te maken. Zie *Veiligheidsgordelverklikkers* ⇨ *114*.

Waarom veiligheidsgordels werken

Wanneer u in een auto rijdt, gaat u net zo snel als de auto. Als de auto plotseling stopt, blijft u verder bewegen totdat iets u stopt. Dit zou de voorruit of het dashboard kunnen zijn, of de veiligheidsgordels!

Wanneer u een veiligheidsgordel draagt, vertraagt u samen met de auto. Er is meer tijd om te stoppen, omdat u over een langere afstand stopt en omdat uw sterkste botten de krachten van de veiligheidsgordel, mits juist

gedragen, opvangen. Daarom is het dragen van veiligheidsgordels zo nuttig.

Vragen en antwoorden over veiligheidsgordels

Q: Zit ik na een ongeval gevangen wanneer ik een veiligheidsgordel draag?

A: Dat *zou* kunnen - of u nu een veiligheidsgordel draagt of niet. De kans dat u bij bewustzijn bent tijdens of na een ongeval, zodat u de gordel kunt *losmaken* en uit de auto kunt komen, is *veel* groter wanneer u een gordel draagt.

Q: Mijn auto heeft airbags. Waarom moet ik dan een veiligheidsgordel dragen?

A: Airbags dienen slechts als aanvullende systemen. Ze werken *samen met* veiligheidsgordels — niet in plaats ervan. Of de auto airbags heeft of niet, alle inzittenden moeten voor een optimale bescherming hun gordel dragen.

Bovendien is het dragen van veiligheidsgordels in bijna alle regio's bij wet verplicht.

Correct dragen van veiligheidsgordels

Volg deze regels voor ieders veiligheid.

Er is nog meer wat u moet weten over veiligheidsgordels en kinderen, waaronder peuters en baby's. Als een kind in de auto meerijdt, zie dan *Oudere kinderen* ⇨ *75* of *Baby's en jonge kinderen* ⇨ *76*. Lees en volg de regels voor kinderen in aanvulling op de volgende regels.

Het is erg belangrijk dat alle inzittenden hun gordel dragen. Statistieken laten zien dat niet-gordeldragers bij ongevallen vaker letsel oplopen dan gordeldragers.

Er zijn een aantal belangrijke aandachtspunten wanneer het gaat om het op de juiste manier dragen van een veiligheidsgordel.

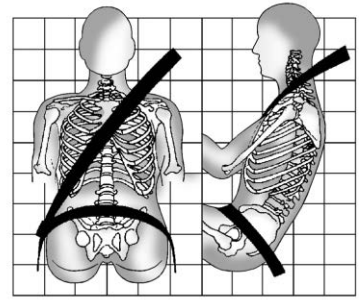

- Ga rechtop zitten en houd uw voeten altijd vóór u op de vloer (zo mogelijk).
- Gebruik altijd het juiste gordelslot voor de plaats waar u zit.
- De heupgordel moet laag en strak tegen de heupen worden gedragen en de bovenbenen nét raken. Hierdoor wordt de klap bij een ongeval door de sterke heupbeenderen opgevangen en loopt u minder kans onder de heupgordel door te schieten. Schiet u onder de gordel door, dan komt de kracht van de gordel op uw buik. Dit kan zwaar of zelfs dodelijk letsel veroorzaken.

- De schoudergordel moet over uw schouder en dwars over uw borst lopen. Deze lichaamsdelen kunnen de krachten van de gordel het beste opvangen. De schoudergordel blokkeert bij een noodstop of ongeval.

⚠ Waarschuwing

U kunt ernstig, of zelfs dodelijk gewond raken als u uw veiligheidsgordel niet op de juiste manier draagt.

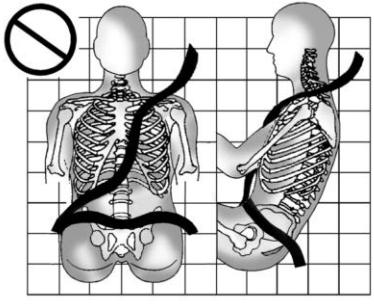

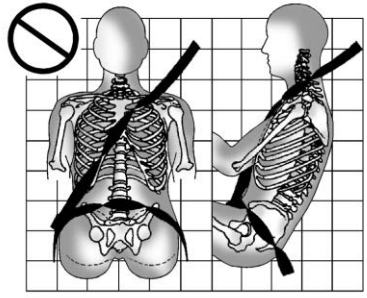

Zorg dat de heup- of schoudergordel nooit los of verdraaid zit.

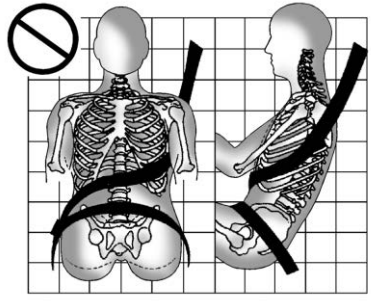

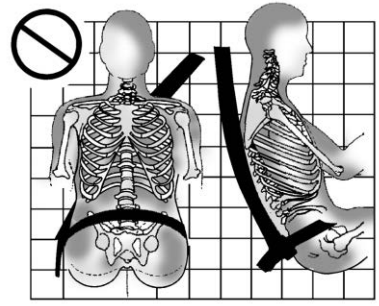

Draag de schoudergordel nooit onder beide armen of achter uw rug.

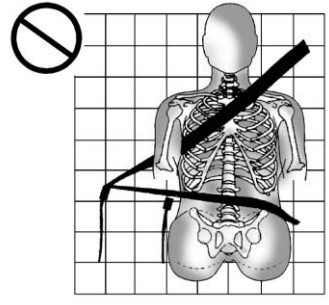

Gebruik altijd het juiste gordelslot voor de plaats waar u zit.

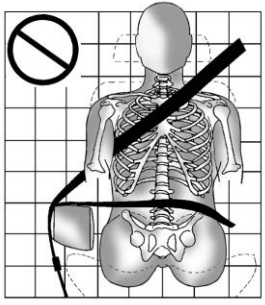

Laat de heup- of schoudergordel nooit via een armleuning lopen.

⚠ Waarschuwing

De veiligheidsgordel kan bekneld raken als deze onder de plastic kappen van de stoel doorloopt, zoals de lijst rond de neerklaphendel of het deksel van de zijairbag. Bij een ongeval zullen beknelde veiligheidsgordels eventueel onvoldoende bescherming bieden. Sta nooit toe dat de veiligheidsgordels onder de plastic kappen doorlopen.

Driepuntsgordel

Alle zitplaatsen in de auto hebben driepuntsgordels.

De onderstaande instructies geven aan hoe u een driepuntsgordel correct draagt.

1. Verstel de stoel zo, voor zover verstelbaar, dat u rechtop kunt zitten. Om te zien hoe dat gaat, zie "Stoelen" in de Trefwoordenlijst.

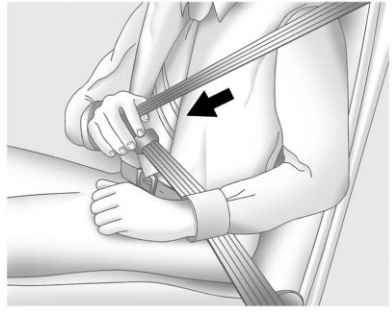

2. Pak de gesp vast en trek de gordel over uw lichaam. Verdraai de gordel niet.

   De driepuntsgordel kan blokkeren wanneer u de gordel erg snel uittrekt. In dat geval laat u de gordel een stukje teruglopen, zodat deze vrijkomt. Trek de gordel daarna langzamer over uw lichaam.

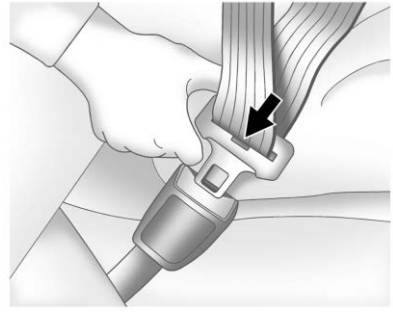

3. Duw de gesp zo ver in het gordelslot dat deze vastklikt.

   Kijk of gesp goed vastzit door eraan te trekken.

   Positioneer de ontgrendelknop van het gordelslot zodanig dat u de veiligheidsgordel zo nodig snel kunt losmaken.

4. Heeft de schoudergordel een hoogteverstelling, stel dan de voor u juiste hoogte in. Zie "Hoogteverstelling schoudergordel", verderop in dit hoofdstuk, voor de gebruiksinstructies en belangrijke veiligheidsinformatie.

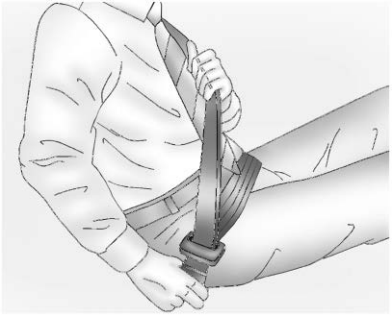

5. Om de heupgordel aan te halen, trekt u de schoudergordel omhoog.

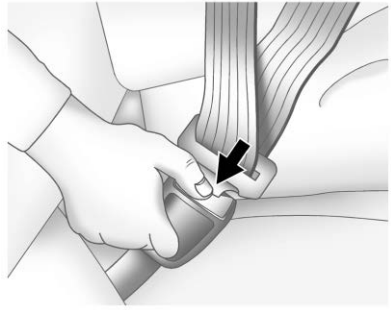

Om de gordel los te maken, drukt u de knop op het gordelslot in. De gordel moet terugkeren naar zijn opgeborgen positie.

Laat de veiligheidsgordel altijd langzaam oprollen. Als de veiligheidsgordelband te snel wordt opgerold, blokkeert de oprolautomaat mogelijk waarna de gordel niet af te rollen is. Trek in dat geval de veiligheidsgordelband stevig naar buiten toe om de band te ontgrendelen en laat de gordel weer los. Neem contact op met de dealer, als de gordelband daarna nog steeds vastzit in de oprolautomaat.

Kijk dat er geen veiligheidsgordel in de weg zit voordat u een portier sluit. Komt een veiligheidsgordel tussen een portier, dan kunnen zowel de veiligheidsgordel als de auto beschadigd raken.

Hoogteverstelling schoudergordel

De auto heeft een hoogteverstelling voor de schoudergordel van de bestuurder en de buitenste passagier voor.

Pas de hoogte aan, zodat het schouderdeel van de gordel op de schouder rust en er niet afglijdt. De gordel moet dicht bij de hals zitten zonder deze te raken. De schoudergordel kan bij een ongeval minder effectief zijn wanneer de hoogte onjuist is ingesteld. Zie *Correct dragen van veiligheidsgordels* ⇨ *58*.

Houd de ontgrendelknop ingedrukt en zet de hoogteverstelling terwijl in de gewenste stand omhoog of omlaag.

Nadat u de gewenste hoogte hebt ingesteld: probeer de hoogteverstelling te verschuiven zonder de ontgrendelknop in te drukken om de vergrendeling te controleren.

Veiligheidsgordelspanners

Deze auto heeft gordelspanners op de voorste zitrij en de buitenste plaatsen van de tweede zitrij. Ondanks dat u de veiligheidsgordelspanners niet kunt zien, maken deze deel uit van de veiligheidsgordels. Als aan de drempelvoorwaarden voor activering is voldaan, kunnen de veiligheidsgordels hierdoor bij een middelzware tot zware (half)frontale of achteropbotsing worden aangespannen. Dankzij de veiligheidsgordelspanners kunnen de veiligheidsgordels bovendien worden aangespannen, wanneer u van opzij wordt aangereden of over de kop slaat.

Gordelspanners kunnen maar eenmaal afgaan. Als de gordelspanners bij een botsing in werking treden, moeten ze worden vervangen. Dat geldt waarschijnlijk ook voor andere onderdelen van het veiligheidsgordelsysteem van de auto. Zie *Onderdelen van het veiligheidsgordelsysteem vervangen na een ongeval* ⇨ *64*.

Ga bij het in- of uitstappen of in de stoel nooit op de buitenste veiligheidsgordel zitten. Als u op de veiligheidsgordel zit, kunnen het weefsel en het mechanisme beschadigd raken.

Comfortgeleiders op achterste gordels

De comfortgeleiders van de veiligheidsgordel achterin kunnen het draagcomfort verhogen voor sommige volwassenen en oudere kinderen die de zittingverhoger zijn ontgroeid. Wanneer de schoudergordel goed is gemonteerd, houdt de comfortgeleider de schoudergordel weg van de hals en het hoofd.

De comfortgeleiders voor de buitenste plaatsen van de tweede zitrij zitten in een pakket in het handschoenenvak of de bagageruimte. De geleiders worden met instructies geleverd.

Gebruik van veiligheidsgordels tijdens de zwangerschap

Veiligheidsgordels beschermen iedereen, dus ook zwangere vrouwen. Net als andere inzittenden, lopen zij meer kans op zwaar letsel wanneer ze geen gordel dragen.

Een zwangere vrouw moet een driepuntsgordel omdoen, waarvan de heupgordel tijdens de hele zwangerschap zo laag mogelijk onder de buik moet worden gedragen.

De beste manier om het kind ongedeerd te laten, is de moeder te beschermen. Wanneer de veiligheidsgordel goed wordt gedragen, is de kans groter dat het kind bij een ongeval ongedeerd blijft. Bij zwangere vrouwen kunnen de veiligheidsgordels, net als bij iedereen, alleen goed werken wanneer deze correct worden gedragen.

Controle veiligheidssysteem

Controleer met gezette tussenpozen de veiligheidsgordelverklikkers, de veiligheidsgordels, de slotplaten, de oprolmechanismes, de hoogteverstellingen schoudergordel (mits aanwezig) en de veiligheidsgordelankers om na te gaan of ze alle naar behoren werken. Let op loszittende of beschadigde delen van het veiligheidsgordelsysteem, die een correcte werking zouden kunnen verhinderen. Laat uw dealer de defecten repareren. Gescheurde, gerafelde of verdraaide veiligheidsgordels bieden bij een ongeval eventueel geen bescherming. Gescheurde of gerafelde veiligheidsgordels kunnen breken door de krachten van de impact. Laat een eventueel gescheurde of gerafelde gordel onmiddellijk vervangen. Als een gordel verdraaid is, kunt u dat eventueel corrigeren door de gesp van de gordel om te keren. Als u de verdraaiing er niet uit krijgt, vraagt u de dealer dat te herstellen.

Kijk of de gordelverklikker werkt. Zie *Veiligheidsgordelverklikkers ⇨ 114*.

Houd de veiligheidsgordels schoon en droog. Zie *Verzorging veiligheidsgordels ⇨ 63*.

Verzorging veiligheidsgordels

Houd de gordels schoon en droog.

Veiligheidsgordels moeten goed worden verzorgd en onderhouden.

Houd het mechanisme van de veiligheidsgordel droog en vrij van stof of gruis. Reinig zo nodig harde buitenvlakken en weefsel van de veiligheidsgordel voorzichtig met water en milde zeep. Controleer of er niet overmatig veel stof of gruis in het mechanisme zit. Raadpleeg de dealer als er stof of gruis in het systeem zit. Laat voor een goede werking van het systeem eventueel onderdelen vervangen.

⚠ Waarschuwing

Bleek of verf de veiligheidsgordelbanden niet. Dit kan de gordels sterk verzwakken. Bij een ongeval

(Vervolg)

Waarschuwing (Vervolg)

kunnen deze eventueel geen voldoende bescherming bieden. Reinig en spoel de veiligheidsgordelbanden alleen met een zachte zeepoplossing en lauw water. Laat de gordels drogen.

Onderdelen van het veiligheidsgordelsysteem vervangen na een ongeval

⚠ Waarschuwing

Een ongeval kan het veiligheidsgordelsysteem beschadigen. Een beschadigd veiligheidsgordelsysteem beschermt de drager bij een ongeval eventueel onvoldoende, wat zwaar of dodelijk letsel kan veroorzaken. Maak dat de veiligheidsgordelsystemen na een ongeval weer goed werken door deze te laten

(Vervolg)

Waarschuwing (Vervolg)

controleren en zo spoedig mogelijk de nodige vervangingen te laten uitvoeren.

Na een licht ongeval hoeven de veiligheidsgordels eventueel niet te worden vervangen. Maar veiligheidsgordels die tijdens enig ongeval zijn gebruikt, kunnen overbelast of beschadigd zijn. Laat uw dealer de veiligheidsgordels controleren of vervangen.

Vervangingen en reparaties kunnen zelfs noodzakelijk zijn wanneer het veiligheidsgordelsysteem bij het ongeval niet werd gebruikt.

Laat de gordelspanners controleren na een ongeval of wanneer de airbagcontrolelamp na het starten of tijdens het rijden blijft branden. Zie *Controlelampje airbag gereed* ⇨ *115*.

⚠ Waarschuwing

Bij het afdanken van de auto of onderdelen ervan moeten de veiligheidsprocedures altijd worden nageleefd. Ter bescherming van het milieu en uw gezondheid mag dit alleen gebeuren door een erkend servicecentrum.

Airbagsysteem

De auto heeft de volgende airbags:

- Een frontairbag voor de bestuurder
- Een frontairbag voor de passagier op de buitenste zitplaats voorin
- Een knieairbag voor de bestuurder.
- Een knieairbag voor de passagier op de buitenste zitplaats voorin.
- Een zijairbag in de stoel voor de bestuurder
- Een zijairbag in de buitenste zitplaats voor de passagier voorin
- Een gordijnairbag voor de bestuurder en de passagier direct achter de bestuurder
- Een gordijnairbag voor de passagier op de buitenste zitplaats voorin en de passagier direct achter de passagier op de buitenste zitplaats voorin

Bij alle airbags in de auto staat het woord AIRBAG op de bekleding of op een etiket bij de activeringsopening.

Bij de frontairbag van de bestuurder staat het woord AIRBAG midden op het stuurwiel en bij de passagier op de buitenste zitplaats voorin op het instrumentenpaneel.

Bij knieairbags staat het woord AIRBAG op het onderste deel van het instrumentenpaneel.

Bij de zijairbags in de stoelen staat het woord AIRBAG op de zijkant van de rugleuning of stoel aan de kant van het portier.

Bij gordijnairbags is het woord AIRBAG op het plafond of de lijst aangebracht.

Airbags zijn ontworpen als aanvulling op de bescherming door de veiligheidsgordels. Hoewel moderne airbags ook zijn ontworpen om de kans op letsel door het opblazen van de airbag te verminderen, moeten alle airbags zeer snel worden opgeblazen om hun werk te doen.

Dit is het belangrijkste wat u over het airbagsysteem moet weten:

⚠ Waarschuwing

U kunt bij een ongeval zwaar of dodelijk letsel oplopen wanneer u geen veiligheidsgordel draagt, zelfs als airbags aanwezig zijn. Airbags zijn ontworpen om samen met de veiligheidsgordels te werken, maar ze vormen geen vervanging van de gordels. Bovendien zijn airbags niet ontworpen om bij elk ongeval af te gaan. Bij sommige ongevallen wordt u alleen door de veiligheidsgordel vastgehouden. Zie *Wanneer moet een airbag afgaan?* ⇨ *68*.

Het dragen van een gordel kan bij een ongeval voorkomen dat u tegen voorwerpen in de auto stoot of dat u naar buiten wordt geslingerd. Airbags zijn “aanvullende veiligheidssystemen” voor de veiligheidsgordels. Iedereen in de auto moet een veiligheidsgordel op de juiste wijze dragen, ongeacht of deze inzittende wel of geen airbag heeft.

⚠ Waarschuwing

Airbags worden met grote kracht in een fractie van een seconde ontstoken. Indien personen zich tegen of heel dicht bij een airbag bevinden, kunnen ze ernstig of dodelijk gewond raken, indien de airbag afgaat. Ga niet onnodig dicht bij een airbag zitten door op de rand van de stoel plaats te nemen of voorover te buigen. Veiligheidsgordels helpen u op uw plaats te houden vóór en tijdens een ongeval. Draag altijd een veiligheidsgordel, zelfs met airbags. De bestuurder moet zo ver mogelijk naar achteren zitten als de correcte bediening van de auto toelaat. De veiligheidsgordels en de frontairbags voorin werken het best, wanneer u zo goed mogelijk tegen de rugleuning en rechtop zit met beide voeten op de vloer.

(Vervolg)

Waarschuwing (Vervolg)

Inzittenden mogen niet tegen het portier of de zijruiten leunen of rusten op zitplaatsen met zijairbags in de stoelen en/of gordijnairbags.

⚠ Waarschuwing

Kinderen die tegen of heel dicht bij een airbag zitten die afgaat, kunnen zwaar of dodelijk letsel oplopen. Zet kinderen altijd goed vast in de auto. Zie *Oudere kinderen* ⇨ *75* of *Baby's en jonge kinderen* ⇨ *76* om te lezen hoe dat moet.

Er zit een lampje Airbag gereed met een airbagsymbool in de instrumentengroep.

Het systeem controleert het elektrisch gedeelte van de airbags op storingen. De lamp wijst u op elektrische storingen. Zie *Controlelampje airbag gereed* ⇨ *115*.

Waar zitten de airbags?

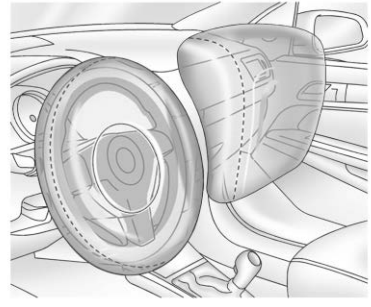

De frontairbag van de bestuurder bevindt zich midden op het stuurwiel.

De frontairbag van de buitenste voorpassagier bevindt zich in het instrumentenpaneel aan de passagierszijde.

De knieairbag van de bestuurder zit onder de stuurkolom. De knieairbag van de voorpassagier buiten zit onder het handschoenenkastje.

Bestuurderskant afgebeeld, passagierskant is vergelijkbaar

De zijairbags van de bestuurder en de buitenste voorpassagier bevinden zich aan de zijkant van de rugleuningen aan de portierzijde.

Bestuurderskant afgebeeld, passagierskant is vergelijkbaar

De gordijnairbags voor de bestuurder, de buitenste passagier rechtsvoor en de beide buitenste passagiers op de tweede zitrij zitten in het dak boven de zijruiten.

⚠ Waarschuwing

Zit er iets tussen inzittende en airbag, dan wordt de airbag eventueel niet goed opgeblazen of wordt het voorwerp tegen de inzittende geduwd met zwaar of dodelijk

(Vervolg)

Waarschuwing (Vervolg)

letsel als gevolg. Laat de ruimte vrij waarin de airbag wordt opgeblazen. Leg niets tussen de inzittende en de airbag; bevestig of leg niets op de stuurwielnaaf of op of nabij de bekleding van andere airbags.

Gebruik geen stoelaccessoires die in de weg zitten wanneer de zijairbag in de stoel wordt opgeblazen.

Heeft de auto gordijnairbags, zeker de lading op het dak dan nooit door een touw of spanband door de portier- of ruitopeningen te laten lopen. Doet u dat wel, dan wordt het opblazen van de gordijnairbag verhinderd.

Wanneer moet een airbag afgaan?

Deze auto is uitgerust met airbags. Zie *Airbagsysteem* ⇨ *65*. Airbags worden vanzelf opgeblazen als de kracht van de aanrijding de specifieke activeringsdrempel van het airbagsysteem overschrijdt. De drempelwaarden dienen om te voorspellen of de airbags bij een ongeval nog tijdig kunnen worden opgeblazen om de inzittenden op hun plaats te houden. De auto heeft elektronische sensors waarmee het airbagsysteem de ernst van de aanrijding kan vaststellen. De drempelwaarden voor activering kunnen per voertuigontwerp verschillen.

Frontairbags worden bij zware frontale of halffrontale aanrijdingen geactiveerd, voornamelijk om de kans op zwaar hoofd- en borstletsel bij de bestuurder en de passagier op de buitenste zitplaats voorin te verminderen.

Of de frontairbags worden geactiveerd hangt niet alleen van uw rijsnelheid af. Dat is afhankelijk van wat er wordt geraakt, de richting van de impact en hoe snel de auto vertraagt.

Frontairbags kunnen bij verschillende impactsnelheden worden geactiveerd; dat is afhankelijk van of de auto een voorwerp recht of schuin raakt, of het voorwerp stilstond of bewoog, of het stijf of vervormbaar is en of het smal of breed is.

Frontairbags dienen niet af te gaan, wanneer de auto over de kop slaat, bij aanrijdingen van achteren en uiteenlopende aanrijdingen van opzij.

De auto heeft bovendien technologisch gezien geavanceerde frontairbags. Bij geavanceerde frontairbags wordt de werking van het systeem aangepast aan de ernst van de aanrijding.

Knieairbags worden bij matige tot zware frontale of bijna-frontale aanrijdingen opgeblazen. Knieairbags worden niet opgeblazen wanneer de auto omslaat, bij achteraanrijdingen en veel zijdelingse aanrijdingen.

Zijairbags zullen activeren bij gemiddelde of ernstige aanrijdingen van opzij, afhankelijk van de locatie van de impact. De zijairbags zijn niet bedoeld om te activeren bij een frontale of bijna-frontale aanrijding, bij het omslaan van de auto of bij een aanrijding van achteren. Een zijairbag in de stoel moet activeren aan de kant waar de auto wordt geraakt.

Gordijnairbags zullen activeren bij gemiddelde of ernstige aanrijdingen van opzij, afhankelijk van de locatie van de impact. Bovendien moeten deze gordijnairbags activeren wanneer de auto omslaat of bij een zware frontale aanrijding. Gordijnairbags activeren niet bij een aanrijding van achteren. Beide gordijnairbags werken wanneer de auto links of rechts wordt geraakt; wanneer het detectiesysteem voorspelt dat de auto zijwaarts zal omslaan of bij een zware frontale aanrijding.

Bij een aanrijding kan niemand zeggen of een airbag had moeten worden geactiveerd op basis van de schade aan de auto of de reparatiekosten.

Waardoor blaast de airbag zich op?

Wanneer een airbag moet afgaan, stuurt het detectiesysteem een elektrisch signaal naar de gasgenerator om het gas te laten vrijkomen. Het gas uit de gasgenerator vult de airbag, waardoor deze de bekleding doorbreekt. De gasgenerator, de airbag en de bijbehorende hardware behoren tot de airbagmodule.

Voor de locaties van de airbags, zie *Waar zitten de airbags?* ⇨ *66*.

Hoe beschermt een airbag?

Bij middelzware of zware frontale of halffrontale aanrijdingen kunnen zelfs gordeldragers het stuurwiel of het instrumentenpaneel raken. Bij middelzware of zware zijdelingse aanrijdingen kunnen zelfs gordeldragers de binnenkant van de auto raken.

Airbags zijn een aanvulling op de bescherming die veiligheidsgordels bieden door de kracht van de impact gelijkmatig over het lichaam van de inzittende te verdelen.

De gordijnairbags die afgaan wanneer de auto omslaat, zijn ontworpen om het hoofd en borst van de buitenste inzittenden op de eerste en tweede zitrij op te vangen. De gordijnairbags moeten bij het omslaan voorkomen dat de inzittenden geheel of gedeeltelijk naar buiten worden geslingerd, hoewel geen enkel systeem dit helemaal uitsluit.

Bij veel soorten aanrijdingen helpen de airbags echter niet, voornamelijk doordat de inzittenden niet naar deze airbags toe bewegen. Zie *Wanneer moet een airbag afgaan?* ⇨ *68*.

U moet de airbags altijd slechts als aanvulling op de veiligheidsgordels beschouwen.

Wat ziet u nadat een airbag is afgegaan?

De front- en knieairbags en sidebags in de stoelen lopen na het afgaan weer zo snel leeg, dat sommige mensen niet eens merken dat de airbags zijn afgegaan. De gordijnairbags kunnen nog enige tijd nadat ze zijn afgegaan ten minste gedeeltelijk opgeblazen blijven. Sommige delen van de airbagmodule kunnen nog enkele minuten heet zijn. Zie *Waar zitten de airbags?* ⇨ *66* voor de plaats van de airbags.

De delen van de airbag waarmee u in contact komt, kunnen warm zijn, maar niet te warm om aan te raken. Er kan

wat rook en stof uit de openingen van de leeggelopen airbags komen. Een opgeblazen airbag verhindert niet dat de bestuurder door de voorruit kan kijken, noch dat hij de auto bestuurt of dat de auto kan worden verlaten.

⚠ Waarschuwing

Bij het opblazen van de airbag kan er stof in de lucht hangen. Dit stof kan ademhalingsproblemen veroorzaken bij mensen met astma of andere aandoeningen aan de luchtwegen. Om dit te voorkomen, moet iedereen de auto meteen verlaten zodra dit veilig mogelijk is. Hebt u ademhalingsproblemen, maar kunt u de auto niet verlaten nadat een airbag is afgegaan, open dan een ruit of portier om frisse lucht te krijgen. Zoek medische hulp in geval van ademhalingsproblemen nadat een airbag is afgegaan,

Het voertuig heeft een functie dat ervoor zorgt dat automatisch de portieren worden ontgrendeld, de binnenverlichting wordt ingeschakeld en het brandstofsysteem wordt afgesloten nadat de airbags zijn afgegaan. Deze functie kan ook worden ingeschakeld zonder dat de airbags zijn afgegaan. Dit is het geval na een gebeurtenis waarbij een vooraf bepaalde drempelwaarde wordt overschreden. Nadat u het contact hebt uit- en aangezet, werkt het brandstofsysteem weer normaal; u kunt de portieren vergrendelen, de binnenverlichting uitzetten en de alarmlichten uitschakelen door de knoppen van deze functies te gebruiken. Als deze systemen bij het ongeval zijn beschadigd, werken ze eventueel niet goed.

⚠ Waarschuwing

Een botsing die zwaar genoeg is om de airbags te laten afgaan, kan ook belangrijke systemen van de auto hebben beschadigd, zoals de brandstoftoevoer, de remmen en de stuurinrichting. Zelfs als de auto na een middelzware botsing nog

(Vervolg)

Waarschuwing (Vervolg)

bestuurbaar lijkt, kan er verborgen schade zijn die het moeilijk maakt om de auto veilig te besturen.

Wees voorzichtig als u de auto na een botsing opnieuw probeert te starten.

Bij veel ongevallen die zwaar genoeg zijn om de airbags te laten afgaan, breekt de voorruit door de vervorming. De voorruit kan ook breken doordat de airbag van de buitenste voorpassagier afgaat.

- Airbags kunnen maar eenmaal afgaan. Na het afgaan van een airbag moeten enkele delen van het airbagsysteem worden vervangen. Doet u dat niet, dan kan het airbagsysteem u niet meer beschermen bij een volgend ongeval. Een nieuw systeem bevat de airbagmodules en eventueel andere delen. In het werkplaats-

handboek van het voertuig staat beschreven welke andere delen moeten worden vervangen.

- De auto heeft een crashdetectie- en diagnosemodule, die na een ongeval informatie registreert. Zie *Registratie van voertuigdata en privacy* ⇨ *359*.
- Laat alleen gekwalificeerde technici aan de airbagsystemen werken. Na een onjuiste reparatie werkt een airbagsysteem eventueel niet goed meer. Laat de reparatie aan uw dealer over.

Aan-/Uitschakelaar airbag

Als u op het dashboard de schakelaar uit de volgende afbeelding ziet, dan heeft de auto een airbag-deactiveerschakelaar, waarmee u de frontairbag van de voorpassagier kunt aan- en uitzetten. De airbag-deactiveerschakelaar heeft geen invloed op andere airbags.

Zet deze schakelaar alleen in de uit-stand als de persoon op de buitenste zitplaats voorin behoort tot een in deze paragraaf genoemde categorie:

Baby. Een baby (kind jonger dan 1 jaar) moet in de voorstoel worden vervoerd indien:

- *het voertuig geen achterbank heeft;*
- *de achterbank van het voertuig te weinig ruimte biedt om het babyzitje tegen de rijrichting in te plaatsen;*
- *het volgens de arts van het kind om medische redenen noodzakelijk is om het kind voorin te plaatsen, zodat de bestuurder het kind beter in de gaten kan houden.*

Kinderen van 1 tot 12 jaar. Een kind van 1 tot 12 jaar moet op voorstoel zitten als:

- *het voertuig geen achterbank heeft;*
- *bij de achterbank(en) geen ruimte aanwezig is. Hoewel kinderen van 1 tot 12 jaar zoveel mogelijk op de achterbank moeten worden vervoerd, moeten ze dan soms voorin zitten;*
- *het volgens de arts van het kind om medische redenen noodzakelijk is om het kind voorin te plaatsen, zodat de bestuurder het kind continu in de gaten kan houden.*

Medische redenen. Voor een passagier is sprake van een medische reden indien volgens zijn of haar arts:

- *de passagiersairbag extra gevaar oplevert voor de passagier;*

- *het mogelijke letsel dat de passagiersairbag bij een aanrijding kan veroorzaken groter is dan het mogelijke letsel dat het gevolg is van een uitgeschakelde airbag waarbij de passagier in geval van een aanrijding, zelfs met bevestigde gordel, het dashboard of de voorruit zou kunnen raken.*

⚠ Waarschuwing

Als de frontairbag voor de buitenste passagier voorin is uitgeschakeld voor een persoon die niet past in een categorie zoals vermeld in deze paragraaf, geniet deze persoon niet de echte bescherming van een airbag. Bij een aanrijding zal de airbag niet afgaan om bescherming te bieden aan deze persoon. Zet de frontairbag voor de buitenste passagier voorin alleen uit als de persoon op deze zitplaats behoort tot een categorie zoals vermeld in deze paragraaf.

U kunt de frontairbag van de voorpassagier uitschakelen door de contactsleutel in de airbag-deactiveerschakelaar te steken, in te drukken en de schakelaar in de UIT-stand te zetten.

Het lampje voor airbag UIT gaat branden en blijft branden, zodat u weet dat de airbag van de buitenste voorpassagier is uitgeschakeld. Zie *Airbag in/uitgeschakeld, lampje* ⇨ *116*. De frontairbag van de voorpassagier blijft uitgeschakeld totdat u deze opnieuw inschakelt.

⚠ Waarschuwing

Wanneer de airbagcontrolelamp oplicht en blijft branden, zit er iets verkeerd in het airbagsysteem. De frontairbag van de buitenste passagier voorin kan dan mogelijk afgaan, zelfs als de schakelaar voor deactivering van de airbag in de uitgeschakelde stand staat.

Laat de auto meteen repareren om letsel bij u of anderen te voorkomen. Zie *Controlelampje airbag gereed* ⇨ *115* voor meer informatie, waaronder belangrijke veiligheidsinformatie.

U kunt de frontairbag van de voorpassagier weer inschakelen door de contactsleutel in de airbag-deactiveerschakelaar te steken, in te drukken en de schakelaar in de AAN-stand te zetten.

De frontairbag van de voorpassagier is nu weer ingeschakeld en kan afgaan. Zie *Airbag in/uitgeschakeld, lampje* ⇨ *116*.

Werken aan een auto met airbags

Airbags beïnvloeden de manier waarop aan een auto moet worden gewerkt. De delen van het airbagsysteem zitten op meerdere punten in de auto. Uw dealer weet en in het werkplaatsboek staat hoe aan de auto en het airbagsysteem moet worden gewerkt.

⚠ Waarschuwing

10 seconden nadat het contact is uitgezet en de accu is losgekoppeld, kan een airbag nog steeds afgaan door een incorrecte handelwijze. U kunt letsel oplopen wanneer u dicht bij een airbag bent die afgaat. Vermijd de gele stekkers. Deze horen waarschijnlijk bij het airbagsysteem. Volg de juiste serviceprocedures en laat het werk alleen door hiertoe gekwalificeerde personen uitvoeren.

⚠ Waarschuwing

Bij het afdanken van de auto of onderdelen ervan moeten de veiligheidsprocedures altijd worden nageleefd. Ter bescherming van het

(Vervolg)

Waarschuwing (Vervolg)

milieu en uw gezondheid mag dit alleen gebeuren door een erkend servicecentrum.

Gebruik van accessoires in auto's met airbags

Wanneer u accessoires aanbrengt waardoor het chassis, de bumpers, de hoogte of het plaatwerk aan de voor- of zijkant van de auto wordt gewijzigd, kan de juiste werking van het airbagsysteem worden belemmerd.

De werking van het airbagsysteem kan ook worden beïnvloed door veranderingen, incorrecte reparaties of vervanging van onderdelen in één van de volgende systemen:

- Airbagsysteem, inclusief airbagmodules, voorste of zijdelingse impactsensoren, sensor- en diagnosemodule of airbagbedrading
- Voorstoelen inclusief stiksel, naden of ritsen

- Veiligheidsgordels
- Stuurwiel, dashboard, dakconsole, hemelbekleding of bekleding van stijlen
- Binnenste portierrubbers, inclusief luidsprekers

Uw dealer heeft informatie over de positie van de airbagmodules en sensoren, sensor- en diagnosemodule en de airbagbedrading, alsmede de juiste vervangingsprocedures. Dit staat ook in het werkplaatsboek.

Zie *Verschillende banden- en velgmaten* ⇨ *307* voor belangrijke extra informatie als de auto roll-over gordijnairbags heeft.

Indien u vanwege een lichamelijke beperking de auto moet laten aanpassen en u niet zeker weet of deze wijzigingen invloed hebben op de werking van het airbagsysteem, of indien u vragen over het airbagsysteem hebt indien de auto om een andere reden moet worden aangepast, moet u uw dealer raadplegen.

Controle van airbagsysteem

Het airbagsysteem behoeft geen regelmatig onderhoud of vervanging. Kijk of de airbagcontrolelamp werkt. Zie *Controlelampje airbag gereed* ⇨ *115*.

Voorzichtig

Is een airbagbekleding beschadigd, geopend of gebroken, dan werkt de airbag eventueel niet goed. Open of breek de airbagbekledingen niet. Laat de airbagbekleding en/of airbagmodule vervangen wanneer de airbagbekleding geopend of gebroken is. Zie *Waar zitten de airbags?* ⇨ *66* voor de plaats van de airbags. Laat de reparatie aan uw dealer over.

Onderdelen van het airbagsysteem vervangen na een ongeval

⚠ Waarschuwing

De airbagsystemen in de auto kunnen door een botsing beschadigd raken. Een beschadigd airbagsysteem zal u en uw passagier(s) bij een ongeval mogelijk niet goed beschermen, met ernstig of zelfs dodelijk letsel als gevolg. Zorg dat de airbagsystemen na een botsing weer goed werken door ze te laten inspecteren en noodzakelijke vervangingen zo snel mogelijk te laten uitvoeren.

Gaat een airbag af, dan moeten delen van het airbagsysteem worden vervangen. Laat de reparatie aan uw dealer over.

Wanneer de airbagcontrolelamp na het starten blijft branden of onder het rijden oplicht, werkt het airbagsysteem

eventueel niet goed. Laat de auto meteen repareren. Zie *Controlelampje airbag gereed* ⇨ *115*.

⚠ Waarschuwing

Bij het afdanken van de auto of onderdelen ervan moeten de veiligheidsprocedures altijd worden nageleefd. Ter bescherming van het milieu en uw gezondheid mag dit alleen gebeuren door een erkend servicecentrum.

Kinderzitjes

Oudere kinderen

Correct gordelgebruik bij oudere kinderen

Om te verifiëren dat een kind de driepuntsgordel kan gebruiken, controleert u dat het zijn knieën comfortabel over de rand van de stoel kan vouwen. De schoudergordel moet tussen de hals en arm van het kind lopen en de heupgordel moet zo laag mogelijk over de heup worden gedragen.

⚠ Gevaar

- Ongevallencijfers laten zien dat kinderen veiliger op de achterbank zitten en als ze de gordel op de juiste manier dragen.
- Kinderen die geen gordel dragen, kunnen bij een ongeval uit de auto worden geslingerd.
- Als een kind op een stoel zit, moet de heupgordel laag en dicht op de heupen worden gedragen en de bovenbenen van het kind raken. Dit voorkomt dat de buik bij een ongeval wordt belast.

⚠ Gevaar

Deze afbeelding toont een kind in een stoel met een incorrect gedragen driepuntsgordel. Als een kind de gordel zo draagt, kan het bij een ongeval ernstig of dodelijk letsel oplopen.

Baby's en jonge kinderen

Iedereen in de auto heeft bescherming nodig! Dit geldt ook voor baby's en alle andere kinderen. Iedereen moet de veiligheidssystemen gebruiken, ongeacht de lengte van de rit, zijn leeftijd en lichaamsgrootte.

⚠ Waarschuwing

Kinderen kunnen ernstig letsel oplopen of worden gewurgd als de schoudergordel over de hals loopt. Laat kinderen nooit alleen in een auto achter en laat kinderen nooit met de veiligheidsgordels spelen.

Baby's en jonge kinderen die in een auto onderweg zijn, moeten altijd beschermd worden door de juiste kinderzitjes. Noch het veiligheidsgordelsysteem, noch het airbagsysteem van de auto is voor hen ontworpen.

Kinderen die niet goed vastgezet zijn, kunnen tegen anderen botsen of naar buiten worden geslingerd.

⚠ Waarschuwing

Houd een baby of kind nooit vast terwijl u in een auto rijdt. De baby of het kind wordt bij een ongeval door de botskrachten zo zwaar dat u het niet meer kunt vasthouden.

(Vervolg)

Waarschuwing (Vervolg)

Bijvoorbeeld: bij een ongeval met slechts 40 km/h (25 mph) weegt een baby van 5,5 kg (12 lb) in uw armen plotseling 110 kg (240 lb). Een baby of kind moet met het juiste kinderzitje worden gezekerd.

⚠ Waarschuwing

Kinderen die tegen of heel dicht bij een airbag zitten die afgaat, kunnen zwaar of dodelijk letsel oplopen. Plaats een achterwaarts gericht kinderzitje nooit op de passagiersstoel voorin. Zeker een achterwaarts gericht kinderzitje op de achterbank. Een voorwaarts gericht kinderzitje kunt u ook beter op de achterbank zekeren. Als u een voorwaarts gericht kinderzitje op de buitenste zitplaats voorin moet vastzetten, zet de passagiersstoel voorin dan zo ver mogelijk naar achteren.

Kinderveiligheidssystemen zijn voorzieningen voor het beveiligen, laten zitten of plaatsen van kinderen in de auto en worden soms kinderzitjes of autozitjes genoemd.

Er zijn drie basistypen kinderveiligheidssystemen:

- Voorwaarts gerichte kinderveiligheidssystemen
- Achterwaarts gerichte kinderveiligheidssystemen
- Stoelverhogingen met gordelsleuven

U bepaalt het juiste kinderveiligheidssysteem aan de hand van de lengte, het gewicht en de leeftijd van uw kind en ook of het kinderveiligheidssysteem bij de auto waarin deze wordt gebruikt past.

Voor elk type kinderveiligheidssysteem zijn er veel verschillende modellen leverbaar. Controleer bij aanschaf van het kinderzitje of het ontworpen is voor gebruik in een auto.

De gebruikershandleiding van het kinderzitje geeft de grenzen van het gewicht en de lengte voor dat specifieke kinderzitje aan. Daarnaast zijn er allerlei kinderzitjes leverbaar voor kinderen met een handicap.

⚠ Waarschuwing

Om bij een botsing het risico van nek- en hoofdletsel te beperken moeten baby's en peuters in een achterwaarts gericht kinderzitje vervoerd worden totdat ze een leeftijd van twee jaar hebben of

(Vervolg)

Waarschuwing (Vervolg)

totdat ze de maximale lengte en het maximale gewicht van het gebruikte kinderzitje hebben bereikt.

⚠ Waarschuwing

De heupbeenderen van een jong kind zijn nog zo klein dat de veiligheidsgordel van de auto eventueel niet laag op de heupen blijft zitten, zoals zou moeten. In plaats daarvan schuift de gordel naar de buik van het kind. Bij een ongeval komt de kracht van de gordel op een deel van het lichaam dat niet door beenderen wordt beschermd. Dit alleen al kan zwaar of dodelijk letsel veroorzaken. Om de kans op ernstig of dodelijk letsel bij een ongeval te verminderen, moet u jonge kinderen altijd met een geschikt kinderzitje zekeren.

Kinderzitjes

Baby's en kinderen moeten op de achterbank zitten en goed worden gezekerd volgens de instructies in deze handleiding.

De heupbeenderen van een jong kind zijn zo klein dat de normale veiligheidsgordel van de auto eventueel niet laag op de heupen blijft zitten, zoals zou moeten. In plaats daarvan kan bij een ongeval een belasting van de buik optreden met ernstig of dodelijk letsel tot gevolg.

⚠ Gevaar

NOOIT een naar achteren gericht kinderzitje gebruiken op een stoel die door een ACTIEVE AIRBAG ervóór wordt beschermd; het KIND kan DODELIJK of ERNSTIG LETSEL oplopen.

⚠ Gevaar

Bij gebruik van een achterwaarts gericht kinderzitje op de passagiersstoel moet de airbag van die voorstoel worden uitgeschakeld. Dit geldt ook voor bepaalde voorwaarts gerichte kinderzitjes, zoals de tabellen in deze handleiding aangeven.

Zie *Aan-/Uitschakelaar airbag* ⇨ *71*.

Als een kinderzitje wordt gebruikt, let dan op de volgende gebruiks- en installatie-instructies en ook op de instructies die bij het kinderzitje worden geleverd.

Houd u altijd aan de plaatselijke of landelijke voorschriften. In sommige landen is het gebruik van kinderzitjes op bepaalde zitplaatsen verboden.

Groep	Gewichtsklasse
Groep 0	Tot 10 kg (22 lb)
Groep 0+	Tot 13 kg (28 lb)
Groep I	9 tot 18 kg (20 tot 39 lb)
Groep II	15 tot 25 kg (34 tot 55 lb)
Groep III	22 tot 36 kg (49 tot 79 lb)

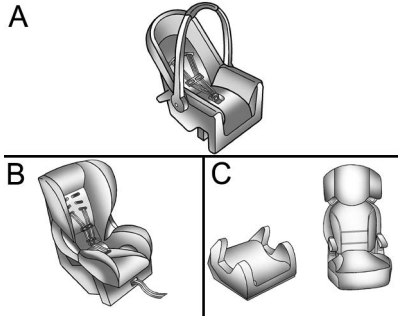

Model A : Groep 0 en 0+ – Babyzitje

Model B : Groep I – Kinderzitje

Model C : Groep II en III – Zitverhoger

Kinderzitjes zijn ontworpen om met de driepuntsgordel of ISOFIX-ankerpunten te worden gezekerd. Sommige kinderzitjes gebruiken ook een Top Tether of steunpoot.

Classificatie van kinderzitjes

Kinderzitjes zijn ter informatie verkrijgbaar met een classificatie naar lichaamsgewicht. Volg zorgvuldig de inbouw- en gebruiksinstructies van de fabrikant van het kinderzitje.

Als u een kinderzitje kiest, is het belangrijk dat u naast de leeftijd en het gewicht ook op de lichaamslengte let.

⚠ Gevaar

- Maak dat het kinderzitje correct is aangebracht. Als het kinderzitje niet goed is

(Vervolg)

Gevaar (Vervolg)

vastgezet, neemt de kans op ernstig letsel bij een ongeval toe.

- Plaats of bevestig geen voorwerpen of andere materialen op of aan het kinderzitje.
- Laat geen losse voorwerpen in de auto achter. Bij een botsing kunnen voorwerpen rondvliegen en letsel bij de inzittenden veroorzaken.
- Na een ongeval moet u het kinderzitje vervangen, omdat het onzichtbare schade kan hebben oplopen.
- Zeker uw kind steeds in een juist gemonteerd kinderzitje, ook bij korte ritten.
- Laat kinderen alleen in en uit de auto stappen aan de kant die van het verkeer is afgewend.

⚠ Waarschuwing

- Als u zwanger bent, volg dan de lokale wettelijke voorschriften voor het vervoeren van kinderen.
- In sommige landen is het gebruik van kinderzitjes op bepaalde zitplaatsen verboden.
- Als het kind de auto heeft verlaten, laat dan het kinderzitje vastzitten met de veiligheidsgordel of ISOFIX, zodat het zitje bij een noodstop niet naar voren kan schieten.

Maak dat het kinderzitje:

- Is ingebouwd volgens de instructies van de fabrikant van het kinderzitje.
- Een keurmerk heeft ten teken dat het aan de lokale veiligheidseisen voldoet.
- Geschikt is voor uw auto.

Het juiste kinderzitje kiezen

De achterbank is de handigste plaats voor het bevestigen van een kinderzitje.

Kinderen moeten zo lang mogelijk met het gezicht naar achteren gericht in de auto rijden. Hierdoor wordt verzekerd dat de ruggengraat van het kind, die nog erg zwak is, minder wordt belast bij een ongeval.

General Motors raadt aan dat u een origineel GM kinderzitje gebruikt.

Zorg dat het te installeren kinderzitje geschikt is voor het type auto.

Maak dat het bevestigingspunt van het kinderzitje in de auto correct is volgens de tabellen in deze handleiding. Zie *Waar wordt het kinderzitje geplaatst* ⇨ *81*.

De wettelijke voorschriften hebben voorrang op de instructies in deze handleiding.

⚠ Gevaar

Gebruik nooit één veiligheidsgordel tegelijk voor een volwassene en een kind. Bij een botsing zal de gordel een hoge druk op het kind uitoefenen met ernstig of dodelijk letsel als gevolg.

Laat nooit twee kinderen dezelfde gordel gebruiken. Beiden kunnen dan bij een ongeval zwaar gewond raken.

⚠ Gevaar

Baby's en kinderen mogen nooit op de schoot van een andere inzittende worden vervoerd.

Hoewel een baby niet veel weegt, zal het kind bij een ongeval zo zwaar worden dat de inzittende het niet kan houden, ook niet als hij zelf zijn gordel draagt.

Waar wordt het kinderzitje geplaatst

Volgens de ongevalstatistieken is het veiliger dat kinderen en baby's in een goed kinderveiligheidssysteem goed gezekerd op de achterbank zitten.

Zo mogelijk moeten kinderen van 12 jaar en jonger op de achterbank plaatsnemen.

Plaats een achterwaarts gericht kinderzitje nooit voorin. Een kind dat tegen de rijrichting in zit, loopt dan grote risico's als de airbag afgaat.

⚠ Gevaar

NOOIT een naar achteren gericht kinderzitje gebruiken op een stoel die door een ACTIEVE AIRBAG ervóór wordt beschermd; het KIND kan DODELIJK of ERNSTIG LETSEL oplopen.

⚠ Gevaar

Bij gebruik van een kinderveiligheidssysteem op de stoel voor de voorpassagier moeten de airbagsystemen voor de voorpassagier worden gedeactiveerd; zo niet, dan vormt het activeren van de airbags een risico van dodelijk letsel voor het kind.

Dit geldt vooral wanneer u achterwaarts gerichte kinderzitjes op de passagiersstoel gebruikt.

EN: NEVER use a rearward-facing child restraint on a seat protected by an ACTIVE AIRBAG in front of it; DEATH or SERIOUS INJURY to the CHILD can occur.

FR: NE JAMAIS utiliser un siège d'enfant orienté vers l'arrière sur un siège protégé par un COUSSIN GONFLABLE ACTIF placé devant lui, sous peine d'infliger des BLESSURES GRAVES, voire MORTELLES à l'ENFANT.

DE: Nach hinten gerichtete Kindersitze NIEMALS auf einem Sitz verwenden, der durch einen davor befindlichen AKTIVEN AIRBAG geschützt ist, da dies den TOD oder SCHWERE VERLETZUNGEN DES KINDES zur Folge haben kann.

ES: NUNCA utilice un sistema de retención infantil orientado hacia atrás en un asiento protegido por un AIRBAG FRONTAL ACTIVO. Peligro de MUERTE o LESIONES GRAVES para el NIÑO.

SV: Använd ALDRIG en bakåtvänd barnstol på ett säte som skyddas med en framförvarande AKTIV AIRBAG. DÖDSFALL eller ALLVARLIGA SKADOR kan drabba BARNET.

IT: Non usare mai un sistema di sicurezza per bambini rivolto all'indietro su un sedile protetto da AIRBAG ATTIVO di fronte ad esso: pericolo di MORTE o LESIONI GRAVI per il BAMBINO!

NL: Gebruik NOOIT een achterwaarts gericht kinderzitje op een stoel met een ACTIEVE AIRBAG ervoor, om DODELIJK of ERNSTIG LETSEL van het KIND te voorkomen.

DA: Brug ALDRIG en bagudvendt autostol på et forsæde med AKTIV AIRBAG, BARNET kan komme i LIVSFARE eller komme ALVORLIGT TIL SKADE.

CS: NIKDY nepoužívejte dětský zádržný systém instalovaný proti směru jízdy na sedadle, které je chráněno před sedadlem AKTIVNÍM AIRBAGEM. Mohlo by dojít k VÁŽNÉMU PORANĚNÍ nebo ÚMRTÍ DÍTĚTE.

RU: ЗАПРЕЩАЕТСЯ устанавливать детское удерживающее устройство лицом назад на сиденье автомобиля, оборудованном фронтальной подушкой безопасности, если ПОДУШКА НЕ ОТКЛЮЧЕНА! Это может привести к СМЕРТИ или СЕРЬЕЗНЫМ ТРАВМАМ РЕБЕНКА.

FI: ÄLÄ KOSKAAN sijoita taaksepäin suunnattua lasten turvaistuinta istuimelle, jonka edessä on AKTIIVINEN TURVATYYNY, LAPSI VOI KUOLLA tai VAMMAUTUA VAKAVASTI.

NO: Bakovervendt barnesikringsutstyr må ALDRI brukes på et sete med AKTIV KOLLISJONSPUTE foran, da det kan føre til at BARNET utsettes for LIVSFARE og fare for ALVORLIGE SKADER.

PT: NUNCA use um sistema de retenção para crianças voltado para trás num banco protegido com um AIRBAG ACTIVO na frente do mesmo, poderá ocorrer a PERDA DE VIDA ou FERIMENTOS GRAVES na CRIANÇA.

EL: ΠΟΤΕ μη χρησιμοποιείτε παιδικό κάθισμα ασφαλείας με φορά προς τα πίσω σε κάθισμα που προστατεύεται από μετωπικό ΕΝΕΡΓΟ ΑΕΡΟΣΑΚΟ, διότι το παιδί μπορεί να υποστεί ΘΑΝΑΣΙΜΟ ή ΣΟΒΑΡΟ ΤΡΑΥΜΑΤΙΣΜΟ.

PL: NIE WOLNO montować fotelika dziecięcego zwróconego tyłem do kierunku jazdy na fotelu, przed którym znajduje się WŁĄCZONA PODUSZKA POWIETRZNA. Niezastosowanie się do tego zalecenia może być przyczyną ŚMIERCI lub POWAŻNYCH OBRAŻEŃ u DZIECKA.

TR: Arkaya bakan bir çocuk emniyet sistemini KESİNLİKLE önünde bir AKTİF HAVA YASTIĞI ile korunmakta olan bir koltukta kullanmayınız. ÇOCUK ÖLEBİLİR veya AĞIR ŞEKİLDE YARALANABİLİR.

UK: НІКОЛИ не використовуйте систему безпеки для дітей, що встановлюється обличчям назад, на сидінні з УВІМКНЕНОЮ ПОДУШКОЮ БЕЗПЕКИ, інакше це

може призвести до СМЕРТІ чи СЕРЙОЗНОГО ТРАВМУВАННЯ ДИТИНИ.

HU: SOHA ne használjon hátrafelé néző biztonsági gyerekülést előlről AKTÍV LÉGZSÁKKAL védett ülésen, mert a GYERMEK HALÁLÁT vagy KOMOLY SÉRÜLÉSÉT okozhatja.

HR: NIKADA nemojte koristiti sustav zadržavanja za djecu okrenut prema natrag na sjedalu s AKTIVNIM ZRAČNIM JASTUKOM ispred njega, to bi moglo dovesti do SMRTI ili OZBILJNJIH OZLJEDA za DIJETE.

SL: NIKOLI ne nameščajte otroškega varnostnega sedeža, obrnjenega v nasprotni smeri vožnje, na sedež z AKTIVNO ČELNO ZRAČNO BLAZINO, saj pri tem obstaja nevarnost RESNIH ali SMRTNIH POŠKODB za OTROKA.

SR: NIKADA ne koristiti bezbednosni sistem za decu u kome su deca okrenuta unazad na sedištu sa AKTIVNIM VAZDUŠNIM JASTUKOM ispred sedišta zato što DETE može da NASTRADA ili da se TEŠKO POVREDI.

MK: НИКОГАШ не користете детско седиште свртено наназад на седиште заштитено со АКТИВНО ВОЗДУШНО ПЕРНИЧЕ пред него, затоа што детето може ДА ЗАГИНЕ или да биде ТЕШКО ПОВРЕДЕНО.

BG: НИКОГА не използвайте детска седалка, гледаща назад, върху седалка, която е защитена чрез АКТИВНА ВЪЗДУШНА ВЪЗГЛАВНИЦА пред нея - може да се стигне до СМЪРТ или СЕРИОЗНО НАРАНЯВАНЕ на ДЕТЕТО.

RO: Nu utilizați NICIODATĂ un scaun pentru copil îndreptat spre partea din spate a maşinii pe un scaun protejat de un AIRBAG ACTIV în faţa sa; acest lucru poate duce la DECESUL sau VĂTĂMAREA GRAVĂ a COPILULUI.

SK: NIKDY nepoužívajte detskú sedačku otočenú vzad na sedadle chránenom AKTÍVNYM AIRBAGOM, pretože môže dôjsť k SMRTI alebo VÁŽNYM ZRANENIAM DIEŤAŤA.

LT: JOKIU BŪDU nemontuokite atgal atgręztos vaiko tvirtinimo sistemos sėdynėje, prieš kurią įrengta AKTYVI ORO PAGALVĖ, nes VAIKAS GALI ŽŪTI arba RIMTAI SUSIŽALOTI.

LV: NEKĀDĀ GADĪJUMĀ neizmantojiet uz aizmuguri vērstu bērnu sēdeklīti sēdvietā, kas tiek aizsargāta ar tās priekšā uzstādītu AKTĪVU DROŠĪBAS SPILVENU, jo pretējā gadījumā BĒRNS var gūt SMAGAS TRAUMAS vai IET BOJĀ.

ET: ÄRGE kasutage tahapoole suunatud lapseturvaistet istmel, mille ees on AKTIIVSE TURVAPADJAGA kaitstud iste, sest see võib põhjustada LAPSE SURMA või TÕSISE VIGASTUSE.

MT: QATT tuża trażżin għat-tfal li jħares lejn in-naħa ta' wara fuq sit protett b'AIRBAG ATTIV quddiemu; dan jista' jikkawż l-MEWT jew ĠIEĦ SERJI lit-TFAL.

GA: Ná húsáid srian sábháilteachta linbh cúil RIAMH ar shuíochán a bhfuil mála aeir ag feidhmiú os a chomhair.Tá baol BÁIS nó GORTÚ DONA don PHÁISTE ag baint leis.

Wanneer u een kinderzitje met de veiligheidsgordels op de achterbank zekert, kijk dan in de gebruiksaanwijzing van het kinderzitje of het past bij deze auto.

Kinderzitjes en zittingverhogers verschillen aanzienlijk qua afmetingen en passen niet altijd even goed op een bepaalde zitplaats.

Afhankelijk van de gekozen plaats en afmetingen van het kinderzitje is het mogelijk dat de veiligheidsgordels of ISOFIX-verankeringen niet meer bereikbaar zijn voor andere passagiers of kinderveiligheidssystemen ernaast. U moet de zitplaatsen ernaast niet gebruiken als het kinderzitje de veiligheidsgordel onbereikbaar maakt of de doorvoer ervan belemmert.

De stoel vóór het gemonteerde kinderzitje moet zodanig zijn ingesteld dat u het zitje correct kunt monteren volgens de handleiding van het kinderzitje.

Ga waar een kinderzitje is geplaatst altijd te werk volgens de instructies die bij het kinderzitje zijn geleverd en zet het kinderzitje goed vast.

Let erop dat een kinderzitje dat niet is vastgezet bij een botsing of noodstop kan wegschieten en andere inzittenden verwonden. Zorg dat elk kinderzitje in de auto goed is gezekerd - ook wanneer er geen kind in zit.

Geschiktheid van kinderzitjes

	Zitplaats								
Stoelnummer	**1**	**2**	**3**	**4**	**5**	**6**	**7**	**8**	**9**
Zitplaats geschikt voor universeel met gordel (Ja/Nee)	Nee	N.v.t.	Ja[1]	Ja	Nee	Ja	N.v.t.	N.v.t.	N.v.t.
Zitplaats geschikt voor i-Size (Ja/Nee)	N.v.t.	N.v.t.	N.v.t.	Ja	Nee	Ja	N.v.t.	N.v.t.	N.v.t.
Zitplaats geschikt voor dwarsbevestiging (L1/L2)	N.v.t.	N.v.t.	N.v.t.	Nee	Nee	Nee	N.v.t.	N.v.t.	N.v.t.
Grootst geschikt achterwaarts gericht zitje (ISO R1/R2X/R2/R3)	N.v.t.	N.v.t.	N.v.t.	R3	Nee	R3	N.v.t.	N.v.t.	N.v.t.
Grootst geschikt voorwaarts gericht zitje (F2X/F2/F3)	N.v.t.	N.v.t.	N.v.t.	F3	Nee	F3	N.v.t.	N.v.t.	N.v.t.
Grootste geschikte zitverhoger (B2/B3)	N.v.t.	N.v.t.	Nee	B3	Nee	B3	N.v.t.	N.v.t.	N.v.t.

Geschiktheid van kinderzitjes (Vervolg)

Legenda en voetnoten
N.v.t.: Deze functie/zitplaats bestaat niet in deze auto
Nee: Geen kinderzitje toegestaan op deze zitplaats
Ja: Kinderzitje toegestaan op deze zitplaats
[1]: Geen achterwaarts gerichte kinderzitjes toegestaan op deze zitplaats. Als u een voorwaarts gericht kinderzitje met een driepuntsgordel zekert, moet u de stoel zover mogelijk achteruit schuiven, de stoel omhoog zetten of de rugleuning zo nodig rechtop zetten, zodat u het kinderzitje stevig kunt vastzetten. Zie "Kinderzitjes met veiligheidsgordel op de voorstoel zekeren".
L1: Naar zijkant links gerichte reiswieg
L2: Naar zijkant rechts gerichte reiswieg
R1: Achterwaarts gericht babyzitje
R2X: Achterwaarts gericht compact peuterzitje
R2: Achterwaarts gericht compact peuterzitje
R3: Achterwaarts gericht full-size peuterzitje
F2: Voorwaarts gericht verlaagd peuterzitje
F2X: Voorwaarts gericht verlaagd peuterzitje
F3: Voorwaarts gericht normaal hoog peuterzitje
B2: Zitverhoger, smal 440 mm
B3: Zitverhoger, normaal breed 520 mm

Stoelnummer	Positie in auto
1	Bestuurder
2	Middenvoor
3	Buitenste voorpassagier
4	2e rij links
5	2e rij midden
6	2e rij rechts
7	3e rij links
8	3e rij midden
9	3e rij rechts

ISOFIX-kinderzitjes

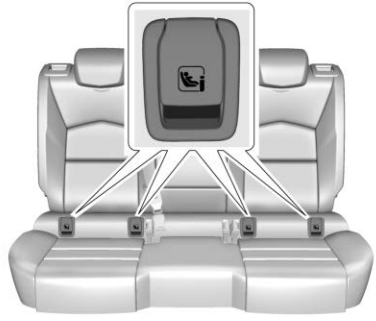

Achterbank

De ISOFIX-ankerpunten zitten achter de verticale openingen in de stoelbekleding en zijn herkenbaar aan het symbool .

Zet ISOFIX-kinderzitjes vast aan de ISOFIX-ankerpunten.

De montageposities voor ISOFIX-kinderveiligheid in specifieke voertuigen staan vermeld in de tabel "Montagegeschiktheid van ISOFIX-kinderveiligheidssystemen". Zie *Waar wordt het kinderzitje geplaatst* ⇨ *81*.

Kinderzitje zekeren aan ISOFIX-ankerpunten

1. Plaats het kinderzitje vóór op de stoel waarop het gemonteerd moet worden.
2. Vergrendel de ISOFIX-bevestigingen aan de ISOFIX-ankerpunten volgens de instructies die bij het kinderzitje horen.
3. Maak dat het kinderzitje stevig aan de stoel is bevestigd.
4. U moet een Top Tether of steunpoot gebruiken in aanvulling op de ISOFIX-ankerpunten.

Top Tether-ankerpunten in de auto

Top Tether-ankerpunten zitten achterop de rugleuningen van de tweede zitrij, ze staan steeds gelijk met de achterste zitplaatsen en zijn herkenbaar aan het symbool TOP TETHER.

Bevestig niets anders dan kinderzitjes aan de Top Tether-ankerpunten in de auto.

Instructies om een kinderzitje aan het Top Tether-ankerpunt te zekeren:

Schrijft de fabrikant van het kinderzitje voor dat u de Top Tether verankert, zeker de Top Tether dan aan het Top Tether-ankerpunt, indien aanwezig, en trek deze aan. Raadpleeg de gebruiksaanwijzing van uw kinderzitje en doe het volgende:

1. Zoek de Top Tether-verankering.
2. Leg, bevestig en span de Top Tether volgens de gebruiksaanwijzing van uw kinderzitje en doe het volgende:

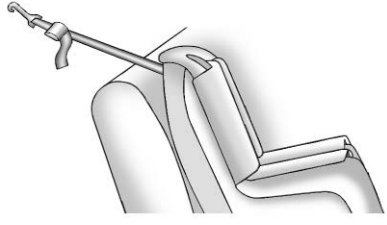

- Heeft de betreffende zitplaats geen hoofdsteun en gebruikt u een enkele Top Tether, leg deze dan over de rugleuning.

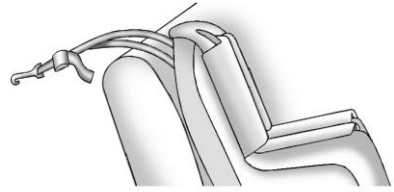

- Heeft de betreffende zitplaats geen hoofdsteun en gebruikt u een dubbele Top Tether, leg deze dan over de rugleuning.

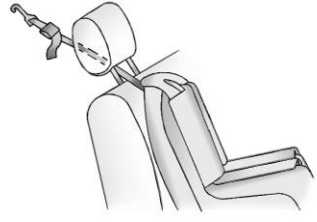

- Als de gebruikte zitplaats een instelbare hoofdsteun heeft en u gebruikt een enkele Top Tether, zet de hoofdsteun dan omhoog en leidt de Top

Tether onder de hoofdsteun door tussen de stangen van de hoofdsteun.

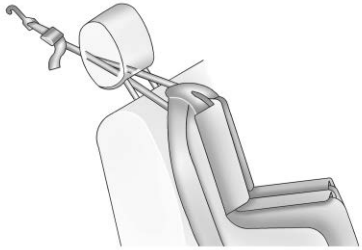

- Als de gebruikte zitplaats een instelbare hoofdsteun heeft en u gebruikt een dubbele Top Tether, zet de hoofdsteun dan omhoog en leidt de Top Tether onder de hoofdsteun door tussen de stangen van de hoofdsteun.

3. Maak dat de Top Tether-haak van het kinderzitje helemaal is gesloten en vastgezet aan het Top Tether-ankerpunt.

Hoofdsteun verwijderen en terugplaatsen

De buitenste hoofdsteunen achterin kunnen worden verwijderd als ze in de weg zitten voor de correcte installatie van het kinderzitje.

Om de hoofdsteun te verwijderen:

1. Klap de rugleuning gedeeltelijk naar voren. Zie *Achterbanken* ⇨ *55* voor meer informatie.

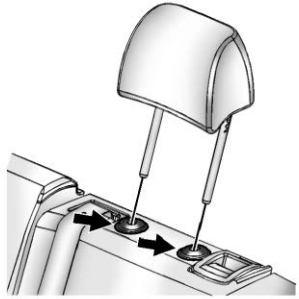

2. Druk beide knoppen op de hoofdsteunpoten tegelijkertijd in en trek de hoofdsteun naar boven.
3. Bewaar de hoofdsteun op een veilige plaats.
4. Wanneer het kinderzitje wordt verwijderd, plaats de hoofdsteun dan terug voordat de zitplaats weer wordt gebruikt.

⚠ Waarschuwing

Wanneer de hoofdsteunen niet goed zijn gemonteerd en afgesteld, hebben de inzittenden bij een ongeval meer kans op nek-/rugletsel. Rijd niet weg voordat de hoofdsteunen van alle inzittenden goed zijn gemonteerd en afgesteld.

Om de hoofdsteun terug te plaatsen:

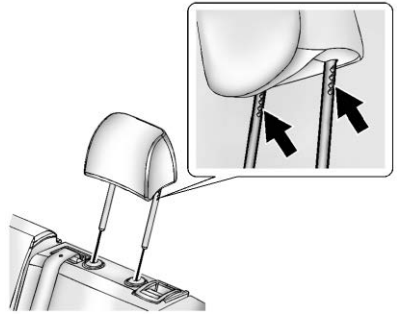

1. Plaats de hoofdsteunpoten in de gaten bovenop de rugleuning. De inkepingen op de poten moeten richting de bestuurderszijde van de auto zijn gericht.
2. Duw de hoofdsteun omlaag.

   Druk indien nodig de ontgrendelknop voor hoogteverstelling in om de hoofdsteun lager te zetten. Zie *Hoofdsteunen* ⇨ *44*.
3. Probeer de hoofdsteun te bewegen om er zeker van te zijn dat deze is vergrendeld.

Kinderzitjes vastzetten: (Met de veiligheidsgordel op de achterbank)

Wanneer u een kinderzitje met de veiligheidsgordels op de achterbank zekert, kijk dan in de gebruiksaanwijzing van het kinderzitje of het past bij deze auto.

Als het kinderzitje over een ISOFIX--systeem beschikt, raadpleeg dan *ISOFIX-kinderzitjes* ⇨ *87* over hoe en waar het kinderzitje met ISOFIX moet worden bevestigd. Als een kinderzitje met een bovenste bevestigingsband met behulp van een veiligheidsgordel in de auto moet worden bevestigd, raadpleeg dan *ISOFIX-kinderzitjes* ⇨ *87* voor de locaties van de verankeringen voor de bovenste bevestigingsband.

Zeker het kinderzitje niet zonder Top Tether-verankering wanneer de wet voorschrijft dat de Top Tether gezekerd moet zijn of wanneer de gebruiksaanwijzing van het kinderzitje vermeldt dat u de Top Tether moet zekeren.

Als het kinderzitje of de voertuigstoel geen ISOFIX-systeem heeft, dan gebruikt u de veiligheidsgordel om het kinderzitje te bevestigen. Volg te allen tijde de gebruiksaanwijzing van het kinderzitje.

Zorg dat u *Waar wordt het kinderzitje geplaatst* ⇨ *81* leest als u meer dan één kinderzitje achterin wilt monteren.

1. Zet het kinderzitje op de stoel.
2. Pak de gesp vast en laat de heup- en schoudergordel van de veiligheidsgordel door of rond het kinderzitje lopen. De gebruiksaanwijzing van het zitje laat zien hoe dat gaat.

3. Duw de gesp zo ver in het gordelslot dat deze vastklikt.

   Positioneer de ontgrendelknop van het gordelslot zodanig weg van het kinderzitje, dat u de veiligheidsgordel zo nodig snel kunt losmaken.
4. Ga voor het vastzetten en zekeren van het kinderzitje met de veiligheidsgordel van de auto te werk volgens de instructies in de gebruikershandleiding van het kinderzitje.

5. Heeft het kinderzitje een Top Tether, volg dan de gebruiksaanwijzing van het kinderzitje wat betreft het gebruik van de Top Tether. Zie *ISOFIX-kinderzitjes* ⇨ *87*.
6. Zorg dat het kinderzitje stevig vastzit voordat u er een kind in zet. Raadpleeg de instructies van de fabrikant van het kinderzitje.

Ga voor het verwijderen van het kinderzitje te werk volgens de instructies in de gebruikershandleiding van het kinderzitje om het te ontgrendelen. Maak de veiligheidsgordel van de auto los en laat deze terugkeren naar de opgeborgen positie. Koppel de Top Tether los, als deze is vastgezet met het Top Tether-ankerpunt.

Kinderzitjes vastzetten: (Met de veiligheidsgordel op de voorstoel)

Deze auto heeft airbags. Het is veiliger om een voorwaarts gericht kinderzitje op de achterbank te zekeren. Zie *Waar wordt het kinderzitje geplaatst* ⇨ *81*.

Er zit op het dashboard eventueel een schakelaar, waarmee u de frontairbag van de buitenste voorpassagier kunt uitschakelen. Zie *Aan-/Uitschakelaar airbag* ⇨ *71* voor meer informatie, waaronder belangrijke veiligheidsinformatie.

Plaats een achterwaarts gericht kinderzitje nooit voorin. Een kind dat tegen de rijrichting in zit, loopt dan grote risico's als de airbag afgaat.

⚠ Gevaar

Bij gebruik van een kinderveiligheidssysteem op de stoel voor de voorpassagier moeten de airbagsystemen voor de voorpassagier worden gedeactiveerd; zo niet, dan vormt het activeren van de airbags een risico van dodelijk letsel voor het kind.

Dit geldt vooral wanneer u achterwaarts gerichte kinderzitjes op de passagiersstoel gebruikt.

⚠ Waarschuwing

Een kind in een achterwaarts gericht kinderzitje kan zwaar of dodelijk letsel oplopen wanneer de airbag van de buitenste voorpassagier afgaat. Dit komt doordat de achterkant van het achterwaarts gericht kinderzitje erg dicht bij de airbag zou zitten. Een kind in een voorwaarts gericht kinderzitje kan zwaar of dodelijk letsel oplopen wanneer de airbag van de buitenste voorpassagier afgaat en de passagiersstoel naar voren staat.

Ook al is de frontairbag voor de buitenste zitplaats voorin met de airbagschakelaar uitgeschakeld, geen enkel systeem werk foutloos. Niemand garandeert dat een airbag onder bijzondere omstandigheden niet kan worden geactiveerd, zelfs wanneer deze is uitgeschakeld.

Zeker de achterwaarts gerichte kinderzitjes op de achterbank, ook al is de airbag uitgeschakeld. Als u

(Vervolg)

Waarschuwing (Vervolg)

een voorwaarts gericht kinderzitje op de buitenste zitplaats voorin vastzet, zet de stoel dan zo ver mogelijk naar achteren. Het is beter om het kinderzitje op de achterbank te zekeren.

⚠ Waarschuwing

Wanneer de airbagcontrolelamp oplicht en blijft branden, zit er iets verkeerd in het airbagsysteem. De frontairbag van de buitenste passagier voorin kan dan mogelijk afgaan, zelfs als de schakelaar voor deactivering van de airbag in de uitgeschakelde stand staat.

Laat de auto meteen repareren om letsel bij u of anderen te voorkomen. Zie *Controlelampje airbag gereed* ⇨ *115* voor meer informatie, waaronder belangrijke veiligheidsinformatie.

Als het kinderzitje gebruik maakt van een bovenste bevestigingsband (Top Tether): zie *ISOFIX-kinderzitjes* ⇨ *87* voor de locaties van de verankeringen voor de bovenste bevestigingsbanden.

Zeker het kinderzitje niet zonder Top Tether-verankering wanneer de wet voorschrijft dat de Top Tether gezekerd moet zijn of als de gebruiksaanwijzing van het kinderzitje vermeldt dat u de Top Tether moet zekeren.

Als u een driepuntsgordel gebruikt om het kinderzitje vast te zetten, moet u de gebruiksaanwijzing van het kinderzitje en de onderstaande instructies opvolgen:

1. Zet de stoel zo ver mogelijk naar achteren voordat u het voorwaarts gerichte kinderzitje vastzet. Zet de stoel hoger of zet de rugleuning zo nodig rechtop, zodat het kinderveiligheidssysteem stevig vastzit.

   Als de frontairbag van de buitenste voorpassagier via de airbag-deactiveerschakelaar is uitgeschakeld, moet de controlelamp "Airbag UIT" branden en aanblijven als u de auto start. Zie *Airbag in/uitgeschakeld, lampje* ⇨ *116*.

2. Zet het kinderzitje op de stoel.
3. Pak de gesp vast en laat de heup- en schoudergordel van de veiligheidsgordel door of rond het kinderzitje lopen. De gebruiksaanwijzing van het zitje laat zien hoe dat gaat.

4. Duw de gesp zo ver in het gordelslot dat deze vastklikt.

   Positioneer de ontgrendelknop van het gordelslot zodanig weg van het kinderzitje, dat u de veiligheidsgordel zo nodig snel kunt losmaken.

5. Ga voor het vastzetten en zekeren van het kinderzitje met de veiligheidsgordel van de auto te werk volgens de instructies in de gebruikershandleiding van het kinderzitje.

6. Heeft het kinderzitje een bovenste bevestigingsband (Top Tether), volg dan de gebruiksaanwijzing van het kinderzitje wat betreft het gebruik van de bovenste bevestigingsband. Zie *ISOFIX-kinderzitjes* ⇨ *87*.

Zijn de airbags uitgeschakeld, dan zal de UIT-indicatie op de statusindicatie van de passagiersairbag oplichten en blijven branden wanneer u de auto start.

Om het kinderzitje te verwijderen, maakt u de veiligheidsgordel van de auto los en laat u deze terugkeren naar de opgeborgen positie. Koppel de bovenste bevestigingsband (Top Tether) los, indien deze is vastgezet op de verankering voor de bovenste bevestigingsband.

Als u de airbag met de schakelaar hebt uitgeschakeld, moet u de frontairbag voor de buitenste zitplaats voorin weer inschakelen als u het kinderzitje uit het voertuig verwijdert, tenzij de persoon die hier plaatsneemt behoort tot de risicogroep voor airbags. Zie *Aan-/Uitschakelaar airbag* ⇨ *71* voor meer informatie, waaronder belangrijke veiligheidsinformatie.

Opbergruimte

Opbergvakken
Opbergvakken 94
Handschoenenkastje 94
Opbergruimte vooraan 94
Opbergruimte zonnebrillen 95
Opbergruimte in armsteunen 95
Opbergruimte achteraan 95
Opbergruimte middenconsole 96
Paraplu, opbergruimte 97

Extra opbergmogelijkheden
Afdekking laadruimte 97
Verankeringsogen 98
Waarschuwingsdriehoek 98

Dakdragersysteem
Dakdrager 98

Opbergvakken

⚠ Waarschuwing

Plaats geen zware of scherpe voorwerpen in de bergvakken. Bij een aanrijding kunnen deze voorwerpen het afdekpaneel open stoten en letsel veroorzaken.

Handschoenenkastje

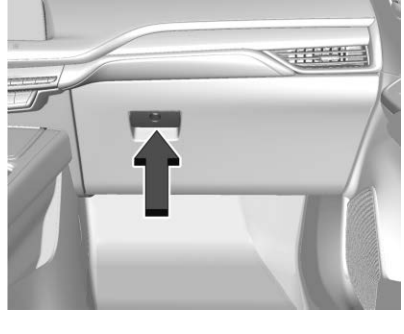

Til de hendel op om het handschoenenkastje te openen. Sluit het totdat het vergrendelt. Het kan met de autosleutel worden afgesloten of geopend. Zie *Sleutels* ⇨ *7*.

Opbergruimte vooraan

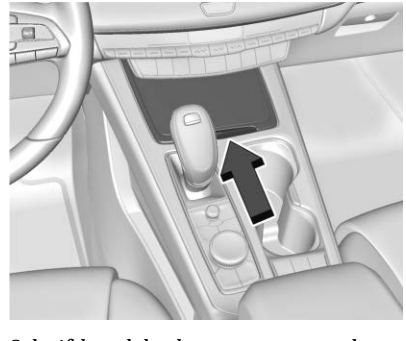

Schuif het deksel naar voren om de voorste opbergruimte te openen. Er zitten twee USB-poorten aan de binnenkant. U sluit het deksel door het naar voren te duwen en los te laten.

Opbergruimte zonnebrillen

Indien aanwezig, zit er een zonnebrilhouder op de dakconsole. Druk op de vaste knop op de klep en laat deze los om erin te komen.

Opbergruimte in armsteunen

In auto's met een armsteun op de achterbank moet u de armsteun van de achterbank naar voren trekken om bij de bekerhouders met uitneembare binnenkant te komen.

Opbergruimte achteraan

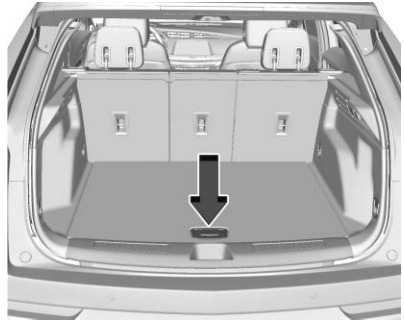

Er is opbergruimte in de vloer van de bagageruimte. Haal de hendel omhoog om erin te komen.

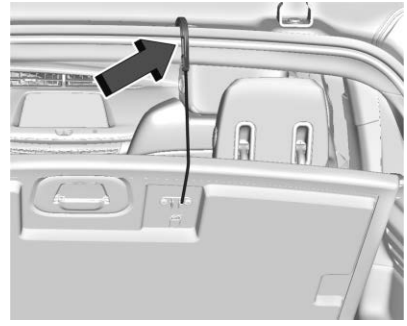

Verwijder de laadvloerhaak uit de houder en hang de haak aan het afdichtrubber erboven.

Steek de laadvloerhaak na afloop weer in de houder.

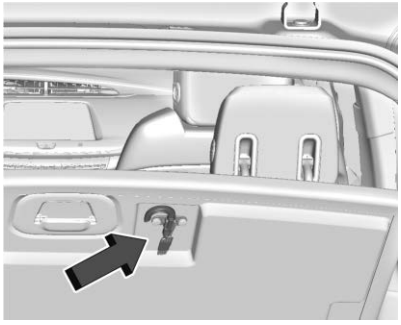

Om de laadvloerhaak in de houder te steken:

1. Steek één kant van de laadvloerhaak in de houder.

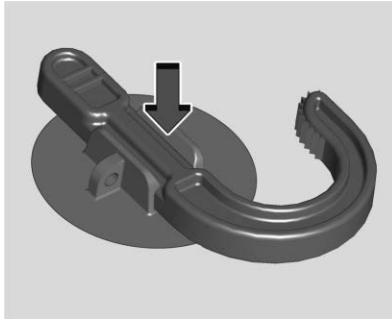

2. Duw de andere kant van de laadvloerhaak stevig op zijn plaats.

Opbergruimte middenconsole

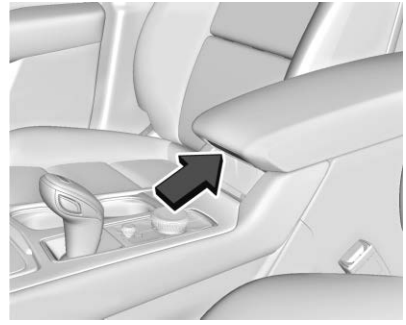

Druk op de knop om bij het opbergvak vóór het deksel van de armsteun te komen.

Er zit een 12V-stopcontact aan de binnenkant.

Bij bepaalde uitvoeringen zitten er twee USB-oplaadpoorten achterop de middenconsole.

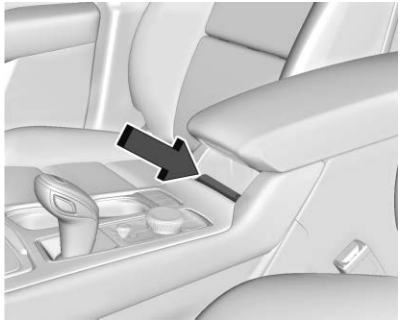

Er zit een draadloze smartphone-lader vóór in het consolevak. Zie *Powermat* ⇨ *106*.

Paraplu, opbergruimte

U kunt een opvouwbare paraplu met een max. diameter van 6 cm (2,36 in) in de opening van het bestuurders- en passagiersportier schuiven.

Extra opbergmogelijkheden

Afdekking laadruimte

⚠ Waarschuwing

Een niet-vastgezette bagageafdekhoes kan mensen raken bij plotseling stoppen of keren of bij een aanrijding. Berg de bagageafdekhoes veilig op of verwijder hem uit de auto.

⚠ Waarschuwing

Plaats geen voorwerpen op de bagageafdekhoes. Een noodstop of bocht kan ertoe leiden dat voorwerpen door de auto worden geslingerd. Daarbij kunt u of andere inzittenden gewond raken.

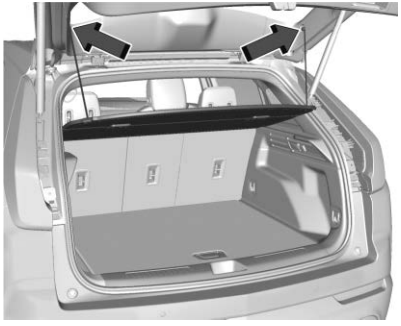

Indien aanwezig kan de bagageafdekhoes worden gebruikt om voorwerpen in de laadruimte af te dekken.

Bagageafdekhoes aanbrengen

1. Schuif de bagageafdekhoes zo ver in de twee voorste hoeksteunen dat de hoes vastklikt.
2. Bevestig de koorden aan de vaste houders op de achterklep.

Bagageafdekhoes verwijderen

Verwijder de hoes door de koorden los te maken en de hoes uit de auto te trekken.

Verankeringsogen

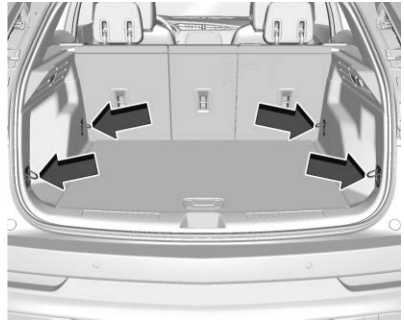

De auto heeft vier sjorogen in de bagageruimte.

Waarschuwingsdriehoek

De eventuele gevarendriehoek wordt achterin de auto bewaard.

Dakdragersysteem

Dakdrager

⚠ Waarschuwing

Als er iets op het dak van de auto wordt vervoerd dat langer of breder is dan het dak, zoals platen, multiplex of een matras, kan dit tijdens het rijden door de wind gegrepen worden. Het meegevoerde voorwerp zou abrupt los kunnen raken en dit zou kunnen leiden tot een botsing en de auto kunnen beschadigen. Vervoer nooit een voorwerp dat langer of breder is dan de dakstang boven op de auto, tenzij u een GM-gecertificeerde accessoiredrager hebt.

De dakdrager (indien aanwezig) kan worden gebruikt voor het laden van bagage. Voor dakdragers die niet zijn uitgerust met dwarsstangen, kunnen door GM gecertificeerde dwarsstangen worden aangeschaft als accessoire. Neem contact op met uw dealer.

Voorzichtig

Het vervoeren van lading op de dakdrager die meer weegt dan 100 kg (220 lbs) of overhangt aan de zij- of achterkant van de auto, kan de auto beschadigen. Vervoer geen lading zwaarder dan 100 kg (220 lbs), zorg dat de lading gelijkmatig tussen de dwarsrails is verdeeld en geen lampen of ramen van de auto blokkeert. Zet de lading stevig vast.

Controleer om schade aan of verlies van lading tijdens het rijden te voorkomen of de dwarsstangen en de lading goed vastzitten. Door het vervoeren van lading op de dakstang komt het zwaartepunt van de auto hoger te liggen. Vermijd hoge snelheden, abrupt optrekken, scherpe bochten, plotseling remmen en onverwachte manoeuvres; anders kunt u de macht over het stuur verliezen. Bij lange ritten over ongelijkmatige wegen of op hoge snelheden moet u zo nu en stoppen met de auto om te controleren of de lading goed op zijn plek blijft zitten. Laad de auto niet zwaarder dan de toelaatbare maximumbelasting. Voor meer informatie over capaciteit en belasting van de auto, zie *Maximum laadvermogen auto* ⇨ *171*.

Instrumenten en knoppen

Functies

Stuurwiel instellen 101
Bedieningsknoppen stuurwiel ... 101
Verwarmd stuurwiel 101
Claxon 102
Wis-/wasinstallatie voorruit 102
Wisser/sproeier achterruit 104
Kompas 105
Klok 105
Elektrische aansluitingen 105
Powermat 106

Waarschuwingslampjes, meters en verklikkerlichtjes

Waarschuwingslampjes, meters en verklikkerlichtjes 109
Instrumentengroep 110
Snelheidsmeter 113
Kilometerteller 113
Dagteller 113
Toerenteller 113
Brandstofmeter 113
Motorkoelvloeistofthermometer 114
Veiligheidsgordelverklikkers 114
Controlelampje airbag gereed ... 115
Airbag in/uitgeschakeld, lampje 116
Lampje oplaadsysteem 117
Multifunctionele controlelamp (Storingsindicatielampje motor) 118
Waarschuwingslampje remsysteem 119
Lampje elektrische handrem 120
Service controlelampje elektrische parkeerrem 120
Waarschuwingslampje antiblokkeersysteem (ABS) 121
Schakellampje 121
Schakellampje hoge prestaties 121
AWD, lampje 122
Lampje rijstrookhulp (Lane Keeping Assist, LKA) 122
Voorliggerlampje 122
Waarschuwing voetganger in zicht 122
Lampje Traction Off (tractie uit) 123
Lampje StabiliTrak UIT 123
Lampje Traction Control (TCS)/ StabiliTrak 123
Waarschuwingslampje koelvloeistoftemperatuur 124
Lamp regeling bestuurdersmodus 124
Wacht met starten, lampje 125
Lampje bandenspanning 125
Lampje motoroliedruk 125
Waarschuwingslampje Laag brandstofniveau 126
Dieseluitlaatgasvloeistof (DEF), waarschuwingslampje 126
Veiligheidslampje 126
Lampje groot licht aan 127
Mistachterlicht, lampje 127
Waarschuwing lichten aan 127
Lampje cruise control 127
Lampje portier open 128

Informatieschermen

Driver Information Center (DIC) 128
Head-Up Display (HUD) 131

Boordberichten

Boordberichten 134
Berichten motorvermogen 135
Rijsnelheidsberichten 135

Persoonlijke instellingen

Persoonlijke instellingen 135

Functies

Stuurwiel instellen

Handmatig verstelbaar stuurwiel

Het stuurwiel afstellen:

1. Haal de hendel omlaag.
2. Zet het stuurwiel omhoog of omlaag.
3. Duw of trek aan het stuurwiel totdat het op de juiste plaats staat.
4. Haal de hendel omhoog om het stuurwiel te vergrendelen.

Stel het stuurwiel niet tijdens het rijden af.

Elektrisch in hoogte en diepte verstelbaar stuurwiel

Druk op de knop om het elektrisch kantelbare en telescopische stuurwiel omhoog en omlaag of naar voren en naar achteren te bewegen.

Stel het stuurwiel niet tijdens het rijden af.

Bedieningsknoppen stuurwiel

Het infotainmentsysteem is te bedienen met de stuurbedienings-knoppen. Zie "Stuurbedienings-knoppen" in de handleiding bij het infotainmentsysteem.

Verwarmd stuurwiel

: Indien aanwezig indrukken om in of uit te schakelen. Een lampje nabij de toets duidt aan wanneer de functie aanstaat.

Het duurt circa drie minuten voordat het stuurwiel maximaal verwarmd is.

Automatisch verwarmd stuurwiel

Indien uitgerust met starten via handzender op afstand schakelt het verwarmde stuurwiel bij het starten via handzender automatisch samen met de stoelverwarming in wanneer het buiten koud is. Het lampje verwarmd stuurwiel licht mogelijk niet op.

Indien uitgerust met automatische stoelverwarming, schakelt het automatisch verwarmde stuurwiel in wanneer de automatische stoelverwarming wordt geactiveerd. Het lampje van het verwarmde stuurwiel volgt de status van de stuurwielverwarming.

Zie *Verwarmde en geventileerde voorstoelen* ⇨ *52* en *Persoonlijke instellingen* ⇨ *135*.

Claxon

Druk op op het stuurwielelement om de claxon te laten klinken.

Wis-/wasinstallatie voorruit

Voorruitenwisser met Rainsense (AUTO getoond)

Bedien de ruitenwisserhendel met het contact aan of op ACC/ACCESSORY om de wissersnelheid te selecteren.

HI : Gebruikt voor snelle wisslagen.

LO : Gebruikt voor langzame wisslagen.

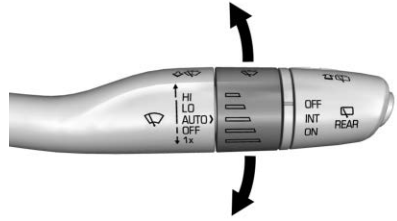

AUTO : Gebruik deze instelling voor de intervalstand wanneer Rainsense uitgeschakeld is, of voor Rainsense--wisbewegingen wanneer Rainsense ingeschakeld is. Beweeg de ruitenwisserhendel naar AUTO voor de intervalstand. Draai vervolgens de ring omhoog om de intervalstand te verkorten, of omlaag om deze te verlengen. Als Rainsense ingeschakeld is, zie “Rainsense” verderop in dit hoofdstuk.

OFF : Gebruikt om de wissers uit te schakelen.

1X : Beweeg de wisserhendel even omlaag voor een enkele wisslag. Houd de wisserhendel omlaag voor meerdere wisslagen.

: Trek de ruitenwisserhendel naar u toe om sproeiervloeistof op de voorruit te sproeien en de wissers in te schakelen. De ruitenwissers blijven wissen totdat de hendel wordt losgelaten of totdat de maximale sproeitijd is bereikt. Als de ruitenwisserhendel wordt losgelaten, kunnen de wissers nog even doorgaan, afhankelijk van hoe lang de ruitensproeier is geactiveerd. Zie *Sproeiervloeistof* ⇨ *277* voor informatie over het vullen van het sproeiervloeistofreservoir voor de voorruit.

⚠ Waarschuwing

Gebruik de ruitensproeier bij vorst niet totdat de voorruit verwarmd is. Anders kan de sproeiervloeistof op de voorruit bevriezen en uw zicht belemmeren.

⚠ Waarschuwing

Voordat u wegrijdt, moet u steeds de sneeuw en het ijs van de motorkap, voorruit, dak en achterkant verwijderen inclusief alle lampen en ruiten. Een verminderd zicht door sneeuw- en ijsafzettingen kan tot een ongeval leiden.

Verwijder sneeuw en ijs van de ruitenwisserbladen en de voorruit voordat u de wissers gebruikt. Vastgevroren ruitenwisserbladen voorzichtig losmaken of ontdooien. Beschadigde wisserbladen moeten worden vervangen. Zie *Wisserblad vervangen* ⇨ *282*.

Bij veel sneeuw of ijs kan de ruitenwissermotor overbelast raken. Zie *Overbelasting elektrisch systeem* ⇨ *287*.

Parkeren van de ruitenwisser

Als het contact wordt uitgeschakeld terwijl de wissers in stand LO, HI, of AUTO staan terwijl Rainsense is uitgeschakeld, zullen ze direct stoppen.

Als de ruitenwisserhendel vervolgens binnen 10 minuten, of voordat het bestuurdersportier is geopend, in stand OFF wordt gezet, zullen de wissers opnieuw starten en naar de onderkant van de voorruit bewegen.

Als het contact wordt uitgeschakeld terwijl de wissers bezig zijn om de voorruit te wassen of omdat ze door Rainsense zijn geactiveerd, zullen de wissers doorgaan tot ze de onderkant van de voorruit hebben bereikt.

Rainsense

Indien Rainsense wordt ingeschakeld, detecteert een sensor boven in het midden van de voorruit de hoeveelheid water op de voorruit en regelt deze de frequentie van de voorruitwisser op basis van de momenteel ingestelde gevoeligheid.

Houd dit gedeelte van de voorruit schoon om het systeem optimaal te laten functioneren.

AUTO : Beweeg de voorruitwisserhendel naar AUTO. Draai aan de ring op de wisserhendel om de gevoeligheid aan te passen.

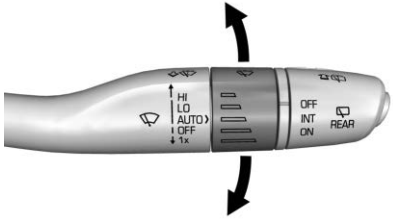

- Draai de ring omhoog om de gevoeligheid voor neerslag te verhogen.
- Draai de ring omlaag om de gevoeligheid voor neerslag te verlagen.
- Beweeg de voorruitwisserhendel uit de stand AUTO om Rainsense uit te schakelen.

Zie voor het in- of uitschakelen van de functie Rainsense "Ruitenwissers met Rainsense" onder *Persoonlijke instellingen* ⇨ *135*.

Wisserarmbescherming

Zet de ruitenwisserhendel in de stand OFF (uit), voordat u een automatische wasstraat inrijdt. De ruitenwissers met Rainsense worden dan uitgeschakeld.

Wanneer de versnellingsbak in stand N (Neutraal) staat en de auto erg langzaam rijdt, zullen de wissers met Rainsense automatisch stoppen aan de onderkant van de voorruit.

De regeling van de wissers wordt weer hervat wanneer de versnellingsbak niet meer in stand N (Neutraal) staat of als de auto sneller is gaan rijden.

Wisser/sproeier achterruit

De bedieningsorganen voor de wis-/wasinstallatie achterruit bevinden zich aan het einde van de voorruitenwisserhendel.

Draai eraan om de stand aan te passen.

OFF : Ruitenwisser uitschakelen.

INT : Zet de achterruitenwisser aan met een interval tussen de wisbewegingen.

ON : Achterruitenwisser inschakelen.

: Duw de voorruitwisserhendel naar voren om sproeiervloeistof op de achterruit te sproeien. De ruitenwissers reinigen de achterruit en stoppen of gaan terug naar de door u vooraf ingestelde snelheid. Voor meer wascycli moet u op de hendel blijven drukken.

De wis-/wasinstallatie achterruit werkt niet als de achterklep open of niet goed gesloten is. Als de achterklep wordt geopend wanneer de ruitenwisser van de achterruit aan staat, keert de ruitenwisser terug naar de vaste positie en stopt.

Bescherming van wisserarm achter

Zet de achterruitenwisserregeling in de stand OFF voordat u een wasstraat inrijdt. Bij sommige auto staat de achterruitenwisser als de versnellingsbak in N (neutraal) staat en de rijsnelheid erg laag is automatisch stil onder de achterspoiler.

De regeling van de wissers wordt weer hervat wanneer de versnellingsbak niet meer in stand N (Neutraal) staat of als de auto sneller is gaan rijden.

Autom. ruitenw. in achteruit

Wanneer de wisserregeling is uitgeschakeld, zal de achterruitenwisser continu blijven bewegen indien de schakelhendel in stand R (Achteruit) staat en de voorruitenwisser op lage of hoge snelheid beweegt. Wanneer de achterruitwisserregeling is uitgeschakeld, de schakelhendel in stand R (Achteruit) staat en de intervalbesturing van de voorruitenwisser actief is, zal de achterruitenwisser ook automatisch met INT bewegen.

Deze functie kan worden in- of uitgeschakeld. Zie *Persoonlijke instellingen* ⇨ *135*.

Het reservoir van de voorruitsproeiervloeistof wordt gebruikt voor de voor- en achterruit. Controleer het vloeistofpeil in het reservoir als een van de sproeiers niet werkt. Zie *Sproeiervloeistof* ⇨ *277*.

Sproeier camera achter

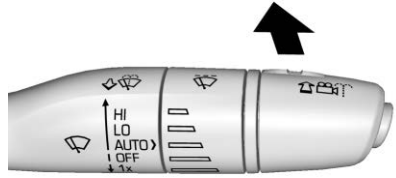

Duw, indien aanwezig, de voorruitenwisserhendel naar voren om sproeiervloeistof tegen de lens van de camera achter te sproeien. De hendel gaat terug naar de beginstand wanneer hij wordt losgelaten. Zie *Spiegel camera achter* ⇨ *36*.

Kompas

Het voertuig is mogelijk uitgerust met een kompasweergave op het Driver Information Center (DIC). Het kompas ontvangt informatie over de koers en andere gegevens van de GPS-antenne, StabiliTrak/elektronische stabiliteitsregeling (ESC) en informatie over de rijsnelheid.

Het kompassysteem kan gedurende een bepaald aantal kilometer of een bepaalde stuurhoek blijven werken, voordat een signaal van de GPS-satellieten nodig is. Wanneer CAL op de kompasweergave verschijnt, moet u het voertuig een klein stukje in een open ruimte verplaatsen, zodat het een GPS-signaal kan ontvangen. Het kompassysteem zal automatisch vaststellen wanneer het GPS-signaal is hersteld en vervolgens weer de koers aangeven.

Klok

U kunt de tijd en datum van de klok in het infotainmentsysteem instellen. Zie "Tijd/datum" in "Systeem" onder "Instellingen" in het infotainmenthandboek.

Elektrische aansluitingen

De accessoirestekkerdoos kan gebruikt worden voor het inpluggen van elektrische apparatuur, zoals een mobiele telefoon of een MP3-speler.

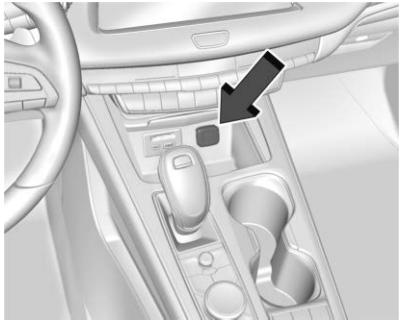

De auto heeft drie 12V-stopcontacten: één aan de voorkant van de middenconsole, één onder de armsteun en één in de bagageruimte achterin.

Sommige voedingsstekkers van accessoires zijn mogelijk niet compatibel met de 12V-aansluitingen en kunnen de auto- of adapterzekeringen overbelasten. Raadpleeg de dealer bij eventuele problemen.

Ga bij het aansluiten van extra elektrische apparatuur altijd te werk volgens de desbetreffende montage-instructie. Zie *Toegevoegde elektrische accessoires* ⇨ *261*.

Voorzichtig

Als er zware apparatuur aan een 12V-aansluiting hangt, is er kans op schade waarvoor geen garantie geldt. De 12V-aansluitingen zijn uitsluitend geschikt voor stekkers van accessoires, zoals oplaadsnoeren van mobiele telefoons.

Ontkoppel niet gebruikte elektrische apparatuur en sluit geen elektrische apparatuur aan met een amperage van meer dan 15 A.

Powermat

De auto heeft mogelijk een draadloos oplaadpunt in het opbergvak onder de armsteun. Het systeem werkt op 145 kHz en kan draadloos één Qi-compatibele smartphone opladen. Het systeem levert een maximale laadstroom van 3 A (15W) naar behoefte van de smartphone.

⚠ Waarschuwing

De Powermat kan een pacemaker of andere medische apparaten beïnvloeden. Gebruikt u iets dergelijks is het raadzaam om eerst medisch advies in te winnen alvorens de Powermat te gebruiken.

De auto moet aan, op ACC/ACCESSOIRES staan of reservevoeding accessoires (RAP) moet actief zijn. De Powermat geeft mogelijk niet aan dat er sprake is van opladingen, wanneer de auto in de stand voor permanente accessoiresvoeding (RAP) staat. Zie *Ingeschakelde accessoirevoeding (RAP)* ⇨ *182*.

De gebruikstemperatuur is -20 °C (-4 °F) tot 60 °C (140 °F) voor het laadsysteem en 0 °C (32 °F) tot 35 °C (95 °F) voor de smartphone.

⚠ Waarschuwing

Verwijder alle voorwerpen van de oplaadmat voordat u uw compatibele smartphone oplaadt. Voorwerpen zoals munten, sleutels, ringen, paperclips of kaartjes die tussen de smartphone en oplaadmat zitten, worden erg heet. Als het oplaadsysteem een voorwerp niet mocht detecteren (wat zelden gebeurt) en het voorwerp vastgeklemd zit tussen de smartphone en de oplader, moet u de smartphone verwijderen en het voorwerp eerst laten afkoelen alvorens het van de oplaadmat te halen, om brandwonden te voorkomen.

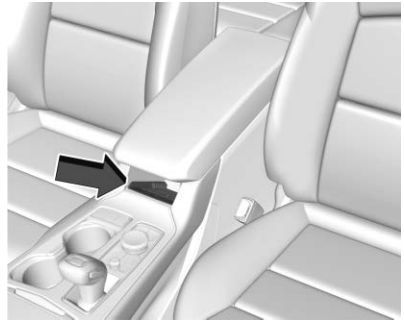

Om een compatibele smartphone op te laden:

1. Verwijder alle voorwerpen van de oplaadmat. Het systeem laadt mogelijk niet op als er andere voorwerpen tussen de smartphone en de oplaadmat liggen.
2. Leg de smartphone met de bovenkant omhoog op het -symbool op de oplaadmat.

   Voor een maximale oplaadsnelheid moet de smartphone goed contact maken en gecentreerd zijn in de houder met niets eronder. Een dikke telefoonhoes kan verhinderen dat de draadloze lader werkt of de laadsnelheid laten dalen. Raadpleeg uw dealer voor meer informatie.
3. Een groene naast de verschijnt op het infotainmentdisplay. Dit geeft aan dat de smartphone goed geplaatst is en wordt opgeladen.

   Als geel wordt, maak de oplaadmat dan vrij van enige voorwerpen en zorg dat de smartphone draadloos kan worden geladen voordat u hem terugplaatst.

   Als niet brandt, moet u de smartphone eventueel verplaatsen. Verplaats de smartphone door hem 180 graden te draaien en wacht drie seconden voordat u hem weer op de mat legt/centreert.

   De smartphone kan warm worden tijdens het opladen. Dit is normaal. Bij hogere temperaturen kan de oplaadsnelheid dalen.

Erkenningen van software

Bepaalde draadloze oplaadmoduleproducten van LG Electronics, Inc. ("LGE") bevatten de hieronder genoemde open source-software. Raadpleeg de aangegeven open source-licenties (hieronder na de kennisgeving) voor de voorwaarden met betrekking tot het gebruik ervan.

Informatie kennisgeving OSS

Ga voor de broncode van dit product naar http://opensource.lge.com. Behalve de broncode kunt u daar alle genoemde licentievoorwaarden, afstandsverklaringen van garantie en kennisgevingen m.b.t. auteursrecht downloaden. LG Electronics levert u tegen betaling ook open source-code op cd-rom tegen de kosten voor het verzenden ervan (kosten voor media, verzending en afhandeling) na een verzoek hiertoe per e-mail t.a.v. opensource@lge.com. Dit aanbod is geldig gedurende drie (3) jaar vanaf de datum waarop u dit product hebt gekocht.

Freescale-WCT library

Copyright (c) 2012-2014 Freescale Semiconductor, Inc.. Alle rechten voorbehouden.

1. Bij het doorgeven van broncode moet dit samen met de bovengenoemde kennisgeving m.b.t. auteursrecht, deze opsomming van voorwaarden en de volgende afstandsverklaring gebeuren.
2. Bij het doorgeven in binaire vorm moet dit met de bovengenoemde kennisgeving m.b.t. auteursrecht, deze opsomming van voorwaarden en de volgende afstandsverklaring in de documentatie en/of andere doorgegeven materialen gebeuren.
3. Het is zonder specifieke voorafgaande schriftelijke toestemming niet toegestaan om van deze software afgeleide producten met de naam van de houder van het auteursrecht of de name van de bijdragers ervan te ondersteunen of reclame ervoor te maken.

DEZE SOFTWARE WORDT GELEVERD DOOR DE AUTEURSRECHTHOUDERS EN BIJDRAGERS "AS IS" EN ELKE UITDRUKKELIJKE OF IMPLICIETE GARANTIE, MET INBEGRIP VAN, MAAR NIET BEPERKT TOT, DE IMPLICIETE GARANTIES VAN VERKOOPBAARHEID EN GESCHIKTHEID VOOR EEN BEPAALD DOEL WORDT UITGESLOTEN. IN GEEN GEVAL IS/ZIJN DE AUTEURSRECHTHOUDER OF BIJDRAGERS AANSPRAKELIJK VOOR ENIGE DIRECTE, INDIRECTE, INCIDENTELE, SPECIALE, EXEMPLARISCHE OF GEVOLGSCHADE (INCLUSIEF MAAR NIET BEPERKT TOT AANSCHAF VAN VERVANGENDE GOEDEREN OF SERVICES; VERLIES VAN GEBRUIK, GEGEVENS OF WINSTDERVING; OF ONDERBREKING VAN DE BEDRIJFSVOERING) ONGEACHT DE OORZAAK EN DE AANSPRAKELIJKHEIDSTHEORIE, HETZIJ IN CONTRACT, STRIKTE AANSPRAKELIJKHEID OF ONRECHTMATIGE DAAD (MET INBEGRIP VAN NALATIGHEID OF ANDERSZINS) DIE VOORTVLOEIT UIT ONGEACHT WELK GEBRUIK VAN

DEZE SOFTWARE, ZELFS INDIEN GEWEZEN OP DE MOGELIJKHEID VAN DERGELIJKE SCHADE.

Waarschuwingslampjes, meters en verklikker-lichtjes

Waarschuwingslampjes en meters kunnen nog voordat er een kostbare reparatie of vervanging aan te pas komt melden dat er een probleem is. Handel navenant om mogelijk letsel te voorkomen.

Sommige waarschuwingslampjes gaan bij het starten van de motor kortstondig branden om aan te geven dat ze werken. Raadpleeg bij het onderweg permanent oplichten van een van de waarschuwingslampjes of het uitslaan van een van de meters de desbetreffende paragraaf om de mogelijke storing te verhelpen. Uitstel van reparaties kan kostbaar en zelfs gevaarlijk zijn.

Instrumentengroep

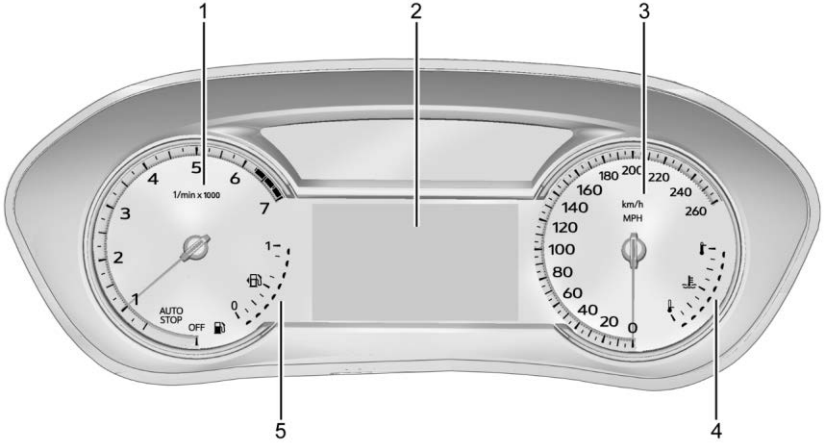

Basisniveau

1. *Toerenteller* ⇨ *113*
2. *Driver Information Center (DIC)* ⇨ *128*
3. *Snelheidsmeter* ⇨ *113*
4. *Motorkoelvloeistofthermometer* ⇨ *114*
5. *Brandstofmeter* ⇨ *113*

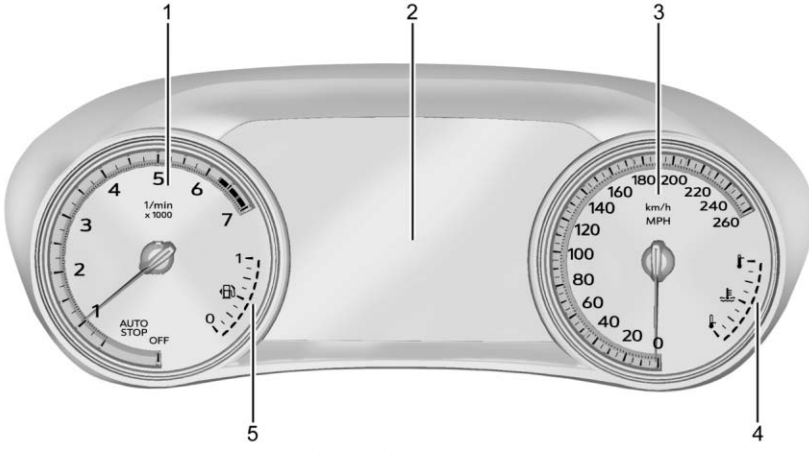

Uitgebreide uitvoering

1. *Toerenteller* ⇨ *113*
2. *Driver Information Center (DIC)* ⇨ *128*
3. *Snelheidsmeter* ⇨ *113*
4. *Motorkoelvloeistofthermometer* ⇨ *114*
5. *Brandstofmeter* ⇨ *113*

Groepsmenu

Er is een interactief displayveld in het midden van de instrumentengroep.

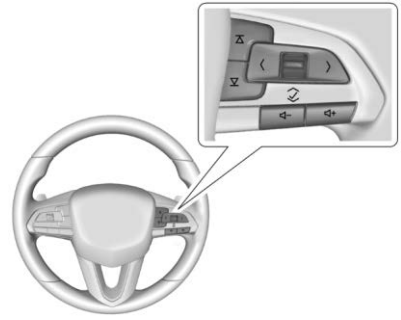

Gebruik de rechter stuurwielknop om de verschillende items en displays te openen en erdoor te scrollen.

Druk op < of > om de groepsapplicaties te openen. Gebruik het kartelwiel om door de lijst met beschikbare applicaties te scrollen. Niet alle applicaties zijn beschikbaar op alle auto's.

- Info App (app Informatie). Hier kunt u de geselecteerde displays van het Driver Information Center (DIC) bekijken. Zie *Driver Information Center (DIC)* ⇨ *128*.
- Audio
- Navigation (navigatie)
- Telefoon
- Opties

Audio

In het Audio-menu kunt u door muziek bladeren, selecteren vanuit uw favorieten of de audiobron wijzigen. Gebruik het kartelwiel om van zender te veranderen of om naar de volgende of vorige track te gaan.

Navigation (navigatie)

Als er geen actieve route is, drukt u op enter om naar de lijst Recents of Favorites te gaan. Als er een actieve route is, drukt u op het kartelwiel om de routebegeleiding te annuleren of hervatten, de gesproken aanwijzingen aan/uit te zetten of naar de lijst Recents of Favorites te gaan.

Telefoon

In het Telefoon-menu kunt u, als u geen telefoongesprek voert, recentelijk gevoerde gesprekken bekijken of door de contacten bladeren. Tijdens een lopend gesprek kunt u hier het telefoongeluid onderdrukken of overschakelen op het gebruik van de handset.

Opties

Gebruik het kartelwiel om door de opties in het menu Options te scrollen.

Head-Up Display (HUD) : Met deze eventuele optie kunt u de hoek van het HUD-beeld instellen en de snelheidsaanduiding veranderen of uitzetten.

HUD-rotatie (luxe uitvoering): Druk op het kartelwiel terwijl Adjust Rotation (rotatie instellen) is gemarkeerd om naar Adjust Mode (modus instellen) te gaan. Scrol om de hoek van het HUD-display aan te passen. Druk op het kartelwiel om de instelling te bevestigen en op te slaan. Deze functie werkt eventueel alleen in P (parkeren).

Snelheidsaanduiding: Indien aanwezig: druk op het kartelwiel terwijl Speed Sign (snelheidsaanduiding) is gemarkeerd om deze aan of uit te zetten.

Eenheden : Kies Engelse of metrische eenheden door het kartelwiel in te drukken terwijl de gewenste optie gemarkeerd is.

Opties infopagina : Druk op het kartelwiel om de items te kiezen die in de Info app moeten verschijnen. Zie *Driver Information Center (DIC)* ⇨ *128*.

Scherm : Druk op het kartelwiel om naar het menu Display te gaan. Kies ervoor om de snelheidsmeter, tijd, actieradius en het eventuele kompas of snelheidsaanduiding aan of uit te zetten.

Snelheidswaarschuwing : Met het display Speed Warning (snelheidswaarschuwing) kunt u een snelheid instellen die u niet wilt overschrijden. U kunt de Speed Warning (snelheidswaarschuwing) met het kartelwiel instellen terwijl Speed Warning verschijnt. Gebruik het kartelwiel om de waarde te veranderen en druk het in om de snelheid te kiezen.

Als de snelheid is ingesteld, kan deze functie worden uitgeschakeld door op het kartelwiel te drukken terwijl deze pagina wordt weergegeven. Als de geselecteerde snelheidslimiet wordt overschreden, wordt er een waarschuwing weergegeven met daarnaast een geluidssignaal.

Software-informatie : Toont informatie over de opensource-software.

Snelheidsmeter

De snelheidsmeter toont de rijsnelheid in ofwel kilometer per uur (km/h) of in mijl per uur (mph).

Kilometerteller

De kilometerteller geeft in kilometer of mijl aan hoever er met de auto is gereden.

Dagteller

De dagteller geeft de afgelegde afstand aan sinds de laatste reset van de dagteller.

De dagteller is te bereiken en te resetten via het Driver Information Center (DIC). Zie *Driver Information Center (DIC)* ⇨ *128*.

Toerenteller

De toerenteller geeft het motortoerental in omwentelingen per minuut (omw/min) aan.

Wanneer het contact is ingeschakeld bij auto's met Stop/Start-systeem, geeft de toerenteller de status van de auto aan. Bij het aanduiden van AUTO STOP is de motor uit maar de auto aan en kan deze bewegen. De motor kan te allen tijde automatisch starten. Als de teller UIT aanduidt, is de auto uit.

Bij ingeschakelde motor geeft de toerenteller het aantal omwentelingen per minuut (rpm) van de motor aan. De toerentelleraanduiding kan tijdens de automatische stopmodus met enkele honderden omwentelingen per minuut variëren, wanneer de motor uitschakelt en opnieuw start.

Brandstofmeter

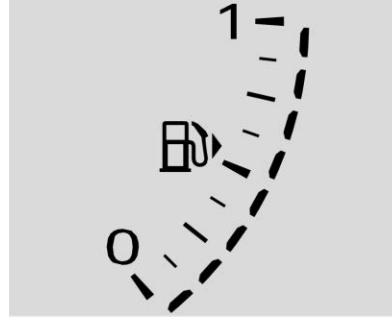

Wanneer het contact is ingeschakeld, geeft de brandstofmeter aan hoeveel brandstof ongeveer nog in de tank zit.

Een pijltje bij de brandstofmeter geeft de kant van de auto aan waar de tankvulklep zit.

Wanneer de meter aangeeft dat de tank bijna leeg is, gaat het lampje Laag brandstofpeil branden. Er is dan nog wat brandstof over, maar er moet wel snel worden bijgetankt.

Hieronder worden vier zaken toegelicht waarover soms vragen worden gesteld. Geen van deze zaken duidt op een probleem met de brandstofmeter:

- In het tankstation stopt de brandstofpomp voordat de meter op “vol” staat.
- Er moet iets meer of minder brandstof worden bijgevuld dan de meter aangaf. Bijvoorbeeld geeft de meter aan dat de tank halfvol was, maar voor voltanken was iets meer of minder dan de tankinhoud nodig.
- De meter beweegt een stukje bij het nemen van een bocht en accelereren.
- Het duurt enkele seconden voordat de meter zich heeft gestabiliseerd nadat het contact is aangezet, en geeft weer ‘leeg’ aan wanneer het contact is afgezet.

Motorkoelvloeistofthermometer

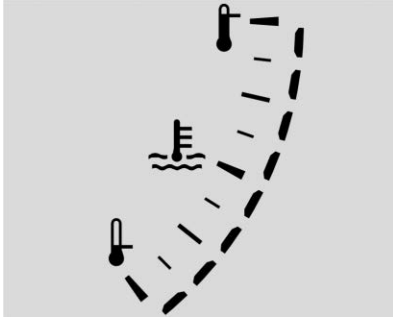

Deze meter meet de temperatuur van de automotor.

Als de rode LED oplicht terwijl u onder normale omstandigheden rijdt, is de motor te warm. Verlaat de weg zo spoedig mogelijk om de auto tot stilstand te brengen en de motor af te zetten.

Veiligheidsgordelverklikkers

Waarschuwingslampje veiligheidsgordel bestuurder

De instrumentengroep bevat een herinneringslampje voor de veiligheidsgordel van de bestuurder.

Wanneer de auto wordt gestart, knippert dit lampje en kan er een geluidssignaal klinken om de bestuurder eraan te herinneren zijn veiligheidsgordel te dragen. Het lampje blijft vervolgens branden totdat de gordel is omgedaan. Deze cyclus wordt herhaald als de bestuurder de gordel niet omdoet of deze afdoet terwijl de auto in beweging is.

Als de veiligheidsgordel van de bestuurder vastgegespt is, hoort u geen geluid en zal er geen lampje branden.

Waarschuwingslampje veiligheidsgordel passagier

De auto heeft eventueel een waarschuwingslamp voor de passagiersgordel. Zie *Airbag in/uitgeschakeld, lampje* ⇨ *116*.

Wanneer de auto wordt gestart, knippert dit lampje en kan er een geluidssignaal klinken om de passagiers eraan te herinneren hun veiligheidsgordel te dragen. Het lampje blijft vervolgens branden totdat de gordel is omgedaan. Deze cyclus wordt herhaald als de passagier de gordel niet omdoet of deze afdoet terwijl het voertuig in beweging is.

Als de veiligheidsgordel van de passagier vastgegespt is, hoort u geen geluid en zal er geen lampje branden.

Het verklikkerlampje en geluidssignaal van de veiligheidsgordel voor de passagier voorin kunnen worden ingeschakeld wanneer er een voorwerp op de stoel wordt geplaatst, zoals een aktetas, handtas, boodschappentas, laptop of een ander elektronisch toestel. Als u het verklikkerlichtje en/of het geluidsignaal wilt uitschakelen, moet u het voorwerp van de stoel verwijderen of de veiligheidsgordel bevestigen.

Waarschuwingslampje veiligheidsgordel achterpassagier

De auto heeft eventueel een waarschuwingslamp voor de achterpassagiersgordel.

Nadat u de auto hebt start, blijft dit lampje branden ter herinnering dat de passagiers hun gordel moeten omdoen. Daarna blijft het lampje aan of het knippert met een geluidssignaal totdat de gordel wordt vastgeklikt. Deze cyclus duurt een bepaalde tijd als de passagier de gordel niet omdoet of deze afdoet terwijl het voertuig in beweging is. Als de veiligheidsgordel van de passagier vastgegespt is, hoort u geen geluid en zal er geen lampje branden.

Controlelampje airbag gereed

Deze lamp wijst op een elektrische storing in het airbagsysteem. De systeemcontrole omvat de airbagsensor(en), de gordelspanners, de airbagmodules, de bekabeling en de crashsensor- en diagnosemodule. Zie *Airbagsysteem* ⇨ *65* voor meer informatie over het airbagsysteem.

Het airbaglampje blijft enkele seconden branden wanneer de motor wordt gestart. Laat het lampje onmiddellijk repareren als dat niet het geval is.

⚠ Waarschuwing

Als het paraatheidslampje airbags na het starten van de auto blijft branden of onderweg oplicht, werkt het airbagsysteem wellicht niet goed. In dat geval ontplooien de airbags bij een botsing wellicht niet of zonder botsing wellicht wel. Laat de auto meteen onderhouden om letsel te voorkomen.

Bij problemen met het airbagsysteem verschijnt er mogelijk een bericht op het Driver Information Center (DIC).

Airbag in/uitgeschakeld, lampje

Wanneer de auto beschikt over een schakelaar Airbag deactiveren, heeft het in de dakconsole ook een statusindicator voor de passagiersairbag.

Wanneer de auto wordt gestart, lichten de symbolen van de statuscontrolelampjes van de passagiersairbag gedurende enkele seconden op, als indicatie van de systeemcontrole. Daarna, na enkele seconden, laat de statusindicator het aan- of uit-symbool branden om de status van de frontairbag voor de buitenste passagier voorin aan te geven.

Als de frontairbag van de buitenste voorpassagier handmatig via de airbag-deactiveerschakelaar op de eindkap van het instrumentenpaneel is uitgeschakeld, gaat het uit-symbool branden en dat blijft branden om u eraan te herinneren dat de airbag is uitgeschakeld. Dit lampje zal uitgaan wanneer de airbag is ingeschakeld. Zie *Aan-/Uitschakelaar airbag* ⇨ 71 voor meer informatie, zoals belangrijke informatie m.b.t. de veiligheid.

⚠ Waarschuwing

Als de frontairbag voor de buitenste passagier voorin is uitgeschakeld voor een persoon die niet past in een categorie zoals vermeld in deze handleiding, wordt deze persoon niet extra door de airbag beschermd. In geval van een aanrijding zal de airbag niet afgaan om de desbetreffende persoon te beschermen.

(Vervolg)

Waarschuwing (Vervolg)

Schakel de frontairbag voor de buitenste passagier voorin alleen uit als de persoon op deze zitplaats past in een categorie zoals vermeld in deze handleiding. Zie *Aan-/Uitschakelaar airbag* ⇨ *71* voor ondermeer belangrijke veiligheidsinformatie.

⚠ Waarschuwing

Wanneer de airbagcontrolelamp oplicht en blijft branden, zit er iets verkeerd in het airbagsysteem. De frontairbag van de buitenste passagier voorin kan dan mogelijk afgaan, zelfs als de schakelaar voor deactivering van de airbag in de uitgeschakelde stand staat.

Laat de auto meteen repareren om letsel bij u of anderen te

(Vervolg)

Waarschuwing (Vervolg)

voorkomen. Zie *Controlelampje airbag gereed* ⇨ *115* voor meer informatie, waaronder belangrijke veiligheidsinformatie.

Als het aan-symbool brandt, betekent dit dat de buitenste passagiersairbag voor is geactiveerd (kan worden opgeblazen). Zie *Aan-/Uitschakelaar airbag* ⇨ *71* voor meer informatie, zoals belangrijke informatie m.b.t. de veiligheid.

Als beide statuslampjes na enkele seconden blijven branden of als er helemaal geen lampjes branden, is er mogelijk een probleem met de lampjes of met de schakelaar Airbag deactiveren. Raadpleeg de dealer.

Lampje oplaadsysteem

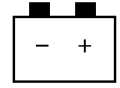

Dit laadsysteemlampje gaat kort branden wanneer het contact aan wordt gezet maar de motor niet draait, als controle om te tonen dat het lampje werkt. Het moet doven wanneer de motor wordt gestart.

Als het lampje blijft branden, is er mogelijk een probleem met het elektrisch laadsysteem. Laat dit door de dealer nakijken. Als er wordt gereden terwijl dit lampje brandt, kan hierdoor de accu leegraken.

Wanneer dit lampje oplicht of knippert, verschijnt er tevens een bericht op het Driver Information Center (DIC).

Als er een korte afstand moet worden gereden terwijl het lampje brandt, schakel dan alle accessoires uit (bijvoorbeeld radio en airconditioning).

Multifunctionele controlelamp (Storingsindicatielampje motor)

Dit lampje is onderdeel van de boorddiagnose van de emissieregeling van de auto. Als het lampje bij een draaiende motor gaat branden, is er een storing gedetecteerd zodat de auto toe is aan een servicebeurt. Wanneer het contactslot in Onderhoudsmodus staat, moet het lampje kortstondig gaan branden om aan te geven dat het naar behoren werkt. Zie *Contactstanden* ⇨ *176*.

De lamp licht eventueel ook op als het systeem een fout in het managementsysteem van de dieseluitlaatvloeistof (DEF) heeft herkend. Zie *Dieseluitlaatgasvloeistof (DEF)* ⇨ *187*.

Het systeem kan storingen vaak al detecteren voordat deze tot merkbare symptomen leiden. Wanneer u het lampje in de gaten houdt en meteen een werkplaats bezoekt wanneer het lampje gaat branden, kunt u mogelijk schade voorkomen.

Voorzichtig

Als u terwijl dit lampje brandt lang met de auto blijft doorrijden, werkt de emissieregeling mogelijk minder goed, neemt het brandstofverbruik mogelijk toe en loopt de motor mogelijk minder goed. Dit kan kostbare reparaties tot gevolg hebben die niet onder de garantie van de auto vallen.

Voorzichtig

Het lampje kan ten onrechte gaan branden bij aanpassingen aan motor, transmissie, uitlaat-, inlaat- of brandstofsysteem of bij gebruik van banden met een specificatie anders dan de oorspronkelijke. Dit kan kostbare reparaties tot gevolg hebben die niet onder de garantie van de auto vallen. Het is mogelijk ook van invloed op de vraag of de auto door een emissietest/keuring komt. Zie *Accessoires en modificaties van auto* ⇨ *263*.

Als de lamp brandt, er is een storing ontdekt. Er is mogelijk diagnose en onderhoud vereist.

Ondermaatse brandstofkwaliteit kan aanleiding geven tot tijdelijke problemen met de werking en rijeigenschappen van de motor, die verdwijnen zodra de motor op temperatuur is gekomen. Schakel in dat geval over op een ander brandstofmerk. Het lampje dooft pas na ten

minste een volle tank met de juiste brandstof. Zie *Brandstof voor dieselmotoren* ⇨ *240*.

Breng een bezoek aan de dealer, als het lampje blijft branden.

Emissietests

Als er een emissietest/keuring van de auto vereist is, moet de gebruikte testuitrusting waarschijnlijk worden aangesloten op de diagnoseaansluiting (DLC) van de auto.

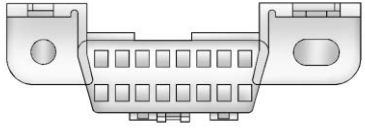

De DLC zit onder het instrumentenpaneel links van het stuurwiel. Aansluiting van andere apparatuur dan die gebruikt voor emissietests of diagnosetests zijn mogelijk van invloed op de werking van de auto. Zie *Toegevoegde elektrische accessoires* ⇨ *261*.
Raadpleeg zo nodig de dealer voor assistentie.

De auto komt wellicht niet door de keuring als:

- Het lampje brandt, wanneer de motor draait.
- Het lampje gaat niet branden, wanneer het contactslot in Onderhoudsmodus staat.
- De diagnose van cruciale emissieregelingssystemen is niet volledig. In dat geval is de auto niet klaar voor inspectie en u moet dan mogelijk meerdere dagen met de auto rijden voordat het systeem wel gereed is voor inspectie. Dit kan zich voordoen als de 12V-accu pas vervangen of leeg is, dan wel als de auto onlangs een onderhoudsbeurt heeft gehad.

Breng een bezoek aan de dealer, als de auto niet door de test komt of niet gereedgemaakt kan worden voor een test.

Waarschuwingslampje remsysteem

Het remsysteem van de auto bestaat uit elektronisch geregelde hydraulische remcircuits. Als er een fout wordt ontdekt, worden er kleppen versteld, zodat u via het rempedaal de remvloeistof direct in de hydraulische remcircuits kunt persen. Als er een fout optreedt, licht de remwaarschuwingslamp op en ziet u eventueel meldingen op het Driver Information Center (DIC). De rijsnelheid wordt ook eventueel beperkt en de vereiste pedaalkracht voor het rempedaal kan toenemen. Laat het remsysteem van de auto zo snel mogelijk repareren.

Dit lampje moet kort oplichten als u de auto aanzet. Als het niet oplicht, laat het dan repareren, zodat het eventuele problemen kan aangeven.

De remwaarschuwingslamp licht eventueel ook op als u de handrem aantrekt, als het remvloeistofpeil te laag is of als de remmen sterk zijn versleten. Zie *Remvloeistof* ⇨ *279*. Als de remmen oververhit raken, ziet u

eventueel meldingen op het DIC en de rijsnelheid kan dan worden beperkt. Als het remvloeistofpeil niet te laag is, de remmen niet oververhit zijn en de handrem helemaal losstaat, dan heeft de auto een probleem met de remmen. Laat het remsysteem van de auto zo snel mogelijk repareren.

Verlaat de rijbaan en stop voorzichtig als het lampje onderweg oplicht. Het is mogelijk dat het moeilijker is om het pedaal in te drukken of dat het pedaal verder kan worden ingetrapt. Het kan langer duren voordat u kunt stoppen. Laat het voertuig naar de dealer slepen als het lampje nog steeds brandt. Zie *Auto slepen* ⇨ *328*.

⚠ Waarschuwing

Als het waarschuwingslampje remsysteem brandt, werkt het remsysteem mogelijk minder goed. Rijden met een brandend waarschuwingslampje remsysteem kan een botsing veroorzaken. Laat de auto naar de dealer slepen als het lampje

(Vervolg)

Waarschuwing (Vervolg)

na het verlaten van de rijbaan en het voorzichtig stoppen nog steeds brandt.

Lampje elektrische handrem

Het statuslampje van de handrem gaat branden, wanneer de handrem wordt ingeschakeld. Als het lampje na het loszetten van de handrem of onderweg blijft knipperen, is er een probleem met het elektrische handremsysteem. Ook kan een bericht op het Driver Information Center (DIC) verschijnen.

Als het lampje niet oplicht of blijft knipperen, neem dan contact op met de dealer.

Service controlelampje elektrische parkeerrem

Bij sommige auto's moet bij het starten even het lampje laat elektrische handrem nakijken even oplichten. Als het niet oplicht, moet u het laten nakijken, zodat het u kan waarschuwen wanneer er zich een probleem voordoet. Bij auto's met de configureerbare instrumentengroep licht dit lampje bij het starten van de auto wellicht niet op.

Laat als dit lampje blijft branden de auto zo snel mogelijk door een dealer nakijken. Zie *Elektrische handrem* ⇨ *199*. Ook kan een bericht op het Driver Information Center (DIC) verschijnen.

Waarschuwingslampje antiblokkeersysteem (ABS)

Deze waarschuwingslamp moet kort oplichten als u de auto aanzet. Als het lampje niet oplicht, laat het dan repareren, zodat het problemen kan aangeven.

Als het lampje onder het rijden gaat branden, moet u zo snel mogelijk veilig stoppen en de auto uitzetten. Zet de auto daarna weer aan om het systeem te resetten.

Als de ABS-waarschuwingslamp aanblijft of onder het rijden weer oplicht, moet de auto naar de garage. Er kan ook een geluidssignaal klinken als de lamp aanblijft.

Als de ABS-waarschuwingslamp als enige brandt, werken de normale remmen, maar het antiblokkeersysteem niet.

Als de ABS- en remwaarschuwingslamp beide branden, dan werkt het ABS niet en zit er een storing in de normale remmen. Raadpleeg de dealer.

Zie *Waarschuwingslampje remsysteem* ⇨ *119*.

Schakellampje

Dit lampje gaat branden, wanneer u voor optimaal brandstofrendement wordt geadviseerd over te schakelen. Wanneer de pijl omhoogwijst, wordt geadviseerd op te schakelen. Wanneer de pijl omlaagwijst, wordt geadviseerd terug te schakelen. Het nummer bij de pijl geeft de geadviseerde versnelling aan.

Schakellampje hoge prestaties

Indien aanwezig geeft deze lamp eventueel aan dat de modus Sport is geactiveerd en dat bepaalde rijomstandigheden aanwezig zijn. De modus Sport detecteert dat de auto op een sportieve manier wordt bestuurd en stemt het schakelen van de versnellingen daarop af. De kleur van deze lamp verandert eventueel naar gelang de sportiviteit waarmee de auto wordt bestuurd. Zie *Regeling bestuurdersmodus* ⇨ *203*.

AWD, lampje

Lampje Aandrijving op alle wielen

Lampje Voorwielaandrijving

Indien aanwezig licht de bijbehorende lamp op als u de modus Vierwielaandrijving (AWD) of Voorwielaandrijving kiest. Zie *Regeling bestuurdersmodus* ⇨ *203*.

Als de lamp geel wordt, kan er een storing aanwezig zijn. Raadpleeg de dealer.

Lampje rijstrookhulp (Lane Keeping Assist, LKA)

Nadat u de auto start, dooft deze lamp en zal de lamp uitblijven als u de LKA niet hebt ingeschakeld of als deze niet beschikbaar is.

Indien aanwezig is deze lamp wit als de LKA aanstaat, maar nog niet gebruiksgereed is. Deze lamp is groen als de LKA aanstaat en gebruiksgereed is.

De LKA kan u assisteren door het stuurwiel licht te verdraaien als de auto een gedetecteerde rijstrookmarkering nadert. De LKA-lamp is geel tijdens de assistentie.

Deze lamp knippert geel als waarschuwing van de Lane Departure Warning (LDW) ten teken dat een rijstrookmarkering is overschreden.

De LKA assisteert of waarschuwt niet als een richtingaanwijzer aanstaat in de richting van de rijstrookverandering of als de LKA detecteert dat u versnelt, remt of actief stuurt.

Zie *Rijstrookhulp (Lane Keeping Assist, LKA)* ⇨ *238*.

Voorliggerlampje

Dit lampje gaat, indien aanwezig, groen branden bij detectie van een voorligger en oranje wanneer u veel te dicht op een voorganger zit.

Zie *Afstandsregeling (FCA)* ⇨ *228*.

Waarschuwing voetganger in zicht

Indien aanwezig wordt deze lamp geel als het systeem een voetganger dichtbij vóór de auto detecteert.

Zie *Remsysteem voetganger voor (FPB)* ⇨ *233*.

Lampje Traction Off (tractie uit)

Bij het starten van de motor licht het lampje korte tijd op. Laat uw auto door de dealer onderhouden als dat niet het geval is. Als het systeem normaal werkt, gaat het controlelampje daarna uit.

De lamp Traction Off (tractie uit) licht op als de Traction Control (tractieregeling, TCS) is uitgeschakeld door het indrukken en loslaten van de knop TCS/StabiliTrak/elektronische stabiliteitsregeling (ESC).

Deze lamp gaat samen met de lamp StabiliTrak OFF (StabiliTrak uit) branden als StabiliTrak/ESC is uitgeschakeld.

Als de TCS uit is, wordt het wieltoerental wanneer nodig beperkt om schade aan de aandrijflijn te voorkomen. Pas de rijstijl aan.

Zie *Tractieregeling/Elektronische stabiliteitsregeling (ESC)* ⇨ *201*.

Lampje StabiliTrak UIT

Bij het starten van de motor licht het lampje korte tijd op. Laat uw auto door de dealer onderhouden als dat niet het geval is.

Deze lamp licht op als StabiliTrak/elektronische stabiliteitsregeling (ESC) is uitgeschakeld. Als StabiliTrak/ESC uitstaat, is de tractieregeling (TCS) ook uit.

Als StabiliTrak/ESC en TCS uitstaan, helpt het systeem niet om de auto onder controle te houden. Schakel de TCS- en StabiliTrak/ESC-systemen in en het waarschuwingslampje gaat uit.

Zie *Tractieregeling/Elektronische stabiliteitsregeling (ESC)* ⇨ *201*.

Lampje Traction Control (TCS)/StabiliTrak

Dit lampje gaat kort branden wanneer de motor wordt gestart.

Als het lampje niet brandt, moet u de auto door de dealer laten nakijken. Als het systeem normaal werkt, gaat het controlelampje uit.

Als het lampje brandt en niet knippert, zijn het TCS en mogelijk ook het StabiliTrak/ESC-systeem uitgeschakeld. Er kan een melding op het Driver Information Center verschijnen.

Controleer de DIC-berichten om te bepalen welke functie(s) niet meer werkt (of werken) en om vast te stellen of de auto service nodig heeft.

Als de lamp oplicht en knippert, zijn het TCS- en/of StabiliTrak/ESC-systeem in werking.

Zie *Tractieregeling/Elektronische stabiliteitsregeling (ESC)* ⇨ *201*.

Waarschuwingslampje koelvloeistoftemperatuur

Dit lampje gaat kort branden wanneer u de auto start.

Laat uw auto door de dealer onderhouden als dat niet het geval is. Als het systeem normaal werkt, gaat het controlelampje uit.

Voorzichtig

Het waarschuwingslampje voor de koelvloeistoftemperatuur duidt op oververhitting van de motor. Wanneer u doorrijdt terwijl dit lampje brandt, kan er motorschade optreden die niet door de autogarantie wordt gedekt. Zie *Motor oververhit* ⇨ *276*.

Het waarschuwingslampje voor de koelvloeistoftemperatuur brandt bij oververhitting van de motor.

Verlaat in dat geval de weg zo spoedig mogelijk om de auto en de motor af te zetten. Zie *Motor oververhit* ⇨ *276*.

Lamp regeling bestuurdersmodus

Dit lampje gaat branden wanneer de sportmodus is geselecteerd.

Dit lampje gaat branden wanneer de modus Sneeuw/ijs is geselecteerd.

Deze lamp gaat branden als de modus Off-Road is geselecteerd.

Zie *Regeling bestuurdersmodus ⇨ 203*.

Wacht met starten, lampje

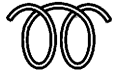

Bij dieselmotor geeft het lampje voor de voorverwarming aan dat de motor naar behoren werkt evenals het tijdstip dat de motor kan worden gestart.

Bij gebruik van de speciale gloeispiraal voor snelverwarming brandt het lampje voor de voorverwarming iets korter dan bij de meeste andere dieselmotoren het geval is.

Zie *Motor starten ⇨ 178* voor meer informatie.

Lampje bandenspanning

Bij auto's met het controlesysteem bandenspanning (TPMS) licht dit lampje bij het starten van de motor korte tijd op. Het verschaft informatie over de bandenspanningswaarden en het TPMS.

Lampje brandt ononderbroken

Dit geeft aan dat de spanning in een of meer van de banden aanzienlijk te laag is.

Ook kan een bericht van het Driver Information Center verschijnen over de bandenspanning. Stop zo snel mogelijk en breng de banden op de spanningswaarden zoals aangegeven op het informatielabel banden. Zie *Bandenspanning ⇨ 296*.

Lampje knippert eerst en brandt daarna ononderbroken

Als het lampje ongeveer een minuut knippert en dan blijft branden, kan er probleem zijn met het TPMS. Als het probleem niet wordt opgelost, gaat het lampje branden bij iedere startcyclus branden. Zie *Bediening bandenspanningscontrole ⇨ 299*.

Lampje motoroliedruk

Voorzichtig

Bij een onjuist motoroliepeil kan de motor beschadigd raken. Ritten bij een te laag motoroliepeil kunnen eveneens schade aan de motor toebrengen. Dergelijke reparaties worden niet gedekt door de garantie van de auto. Controleer het oliepeil zo spoedig mogelijk. Vul zo nodig olie bij, maar laat de auto nakijken, als de oliedruk te laag blijft ondanks dat het oliepeil binnen het juiste bereik ligt. Ververs de motorolie altijd volgens het desbetreffende onderhoudsschema.

Dit lampje moet kort oplichten wanneer de motor wordt gestart. Als het niet brandt, moet u de auto door de dealer laten nakijken.

Als het lampje gaat en blijft branden, duidt dat erop dat de olie niet goed door de motor stroomt. Het oliepeil kan te laag zijn en ook andere systemen kunnen storingen vertonen. Raadpleeg de dealer.

Waarschuwingslampje Laag brandstofniveau

Dit lampje zit bij de brandstofmeter en licht kort op, wanneer het contact wordt ingeschakeld om aan te geven dat het werkt.

Het gaat ook branden op als het peil in de brandstoftank laag is. Het lampje gaat weer uit als brandstof wordt bijgetankt. Als dit niet het geval is, moet u de auto laten nakijken.

Dieseluitlaatgasvloeistof (DEF), waarschuwingslampje

Deze lamp, een melding op het Driver Information Center (DIC) en een geluidssignaal worden actief als er een probleem is met de DEF (dieseluitlaatvloeistof).

Zolang het DEF-probleem niet is verholpen, blijft de lamp knipperen. Ook de rijsnelheid wordt dan eventueel beperkt. Zie *Dieseluitlaatgasvloeistof (DEF)* ⇨ *187*.

Veiligheidslampje

Het veiligheidslampje moet kort oplichten wanneer de motor wordt gestart. Als het niet brandt, moet u de auto door de dealer laten nakijken. Als het systeem normaal werkt, gaat het controlelampje uit.

Als het lampje blijft branden en de motor niet start, kan er een probleem zijn met het diefstalalarmsysteem. Zie *Werking van startbeveiliging* ⇨ *32*.

Lampje groot licht aan

Dit lampje brandt na het inschakelen van het groot licht. Zie *Wisselaar grootlicht/dimlicht koplampen* ⇨ *144*.

IntelliBeam lamp

Dit lampje gaat branden wanneer het IntelliBeam-systeem (indien aanwezig) wordt ingeschakeld. Zie *Lichtschakelaar* ⇨ *142*.

Mistachterlicht, lampje

Dit lampje gaat branden wanneer de mistachterlichten achter zijn ingeschakeld.

Zie *Mistlampen* ⇨ *146*.

Waarschuwing lichten aan

Deze lamp licht op als de buitenverlichting wordt gebruikt, behalve als alleen de dagrijlichten (DRL) aanstaan. Zie *Lichtschakelaar* ⇨ *142*.

Lampje cruise control

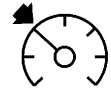

Het controlelampje Cruisecontrol licht wit op wanneer de cruisecontrol aan en gereed is en wordt groen wanneer de cruisecontrol ingesteld en actief is. Zie *Cruisecontrol* ⇨ *204*.

Lampje adaptieve cruisecontrol

Deze lamp gaat branden als adaptieve cruise control (indien aanwezig) actief is. Zie *Instelbare cruise control* ⇨ *209*.

Lampje portier open

Dit lampje gaat branden als er een portier open is of niet goed is dichtgedaan. Controleer alvorens weg te rijden of alle portieren goed dichtstaan.

Informatieschermen

Driver Information Center (DIC)

Het DIC verschijnt op de instrumentengroep. Het toont de status van tal van boordsystemen.

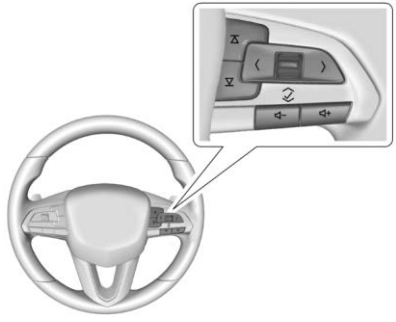

< of > : Druk erop om op de instrumentengroep van interactieve displayzone te wisselen. Druk op < om terug te gaan naar het vorige menu.

∧ of ∨ : Gebruik het kartelwiel om naar de vorige of volgende keuze te scrollen.

✓ : Druk op het kartelwiel om een menu te openen of een menuoptie te selecteren. Indrukken en vasthouden om waarden te resetten op bepaalde schermen.

Opties infopagina

U kunt de informatiedisplays van het DIC in- en uitschakelen via het menu Options (opties).

1. Druk op > om naar het menu Options te scrollen. Gebruik het kartelwiel om naar Info Pages te scrollen en druk het wiel in om te selecteren.
2. Scrol naar ∧ of ∨ om de lijst met mogelijke infodisplays door te nemen.
3. Druk op het kartelwiel terwijl een item is gemarkeerd om het te selecteren of deselecteren.

U kunt de infopagina's ook aan- of uitzetten via de DIC-pagina Info Page Options.

Informatieschermen DIC

Onderstaand een lijst met alle mogelijke informatieschermen op het DIC. Bepaalde informatieschermen zijn mogelijk niet beschikbaar voor uw auto.

Als u in het menu Info Page Options zit, kunt u de infopagina's naar de fabrieksinstelling resetten door op de linker stuurwielknoppen en het kartelwiel op de rechter stuurwielknoppen tegelijk ingedrukt te houden. Hiermee reset u tevens de displayinstellingen (alleen luxe uitvoering).

Speed (snelheid) : Geeft de rijsnelheid aan in kilometer per uur (km/h) of in mijl per uur (mph).

Trip 1 of Trip 2 en Gemiddeld brandstofverbruik : Het scherm Trip (dagteller) geeft de afgelegde totaalafstand, in kilometers (km) of mijlen (mi) sinds de vorige reset van de dagteller. U reset de dagteller door ✓ in te drukken en Yes of No te kiezen terwijl dit scherm verschijnt.

Geeft bij benadering het gemiddeld aantal liters per 100 kilometer (l/100 km) of miles per gallon (mpg) aan. Deze waarde wordt berekend op basis van het geregistreerde waarden l/100 km (mpg) sinds de laatste reset van deze menu-optie. Dit cijfer geeft alleen een indicatie van het actuele gemiddelde brandstofverbruik en zal veranderen wanneer de rijomstandigheden veranderen. U reset het gemiddelde brandstofverbruik door ✓ in te drukken en Yes of No te kiezen terwijl dit scherm verschijnt.

Fuel Range (Resterende actieradius) : Geeft de afstand aan die bij benadering kan worden afgelegd op de actuele tankinhoud. LOW (laag) verschijnt, wanneer de brandstoftank bijna leeg is. De geschatte resterende actieradius is gebaseerd op het gemiddelde recente brandstofgebruik en de nog aanwezige hoeveelheid brandstof in de brandstoftank.

Oil Life (Resterende levensduur olie) : Geeft een schatting van de resterende nuttige levensduur van de olie. Wanneer REMAINING OIL LIFE (resterende olielevensduur) op 99% staat, betekent dit dat 99% van de huidige olielevensduur verstreken is.

Bij weinig resterende levensduur van de olie verschijnt het bericht CHANGE ENGINE OIL SOON (VERVERS OLIE SPOEDIG) op het display. De olie moet zo spoedig mogelijk worden ververst. Zie *Motorolie* ⇨ *267*. Naast het bewaken van de levensduur van de olie door het motorolielevensduursysteem adviseren wij ook extra onderhoud. Zie het onderhoudsschemaboekje.

Het display Oil life (olielevensduur) moet na iedere olieverversing worden gereset. Dat gebeurt niet vanzelf. Reset het display Oil life (Resterende levensduur olie) alleen wanneer u de olie net hebt ververst. Terugzetten gaat niet goed totdat de olie weer wordt ververst. Zie *Controlesysteem van de oliekwaliteit* ⇨ *269*.

Bandenspanning : Geeft bij benadering de bandenspanning van alle vier de wielen aan. De bandenspanning wordt weergegeven in kilopascal (kPa) of in pounds per square inch (psi). Bij een geringe bandenspanning wordt de desbetreffende bandenspanningswaarde in het oranje weergegeven. Zie *Bandenspanningscontrolesysteem* ⇨ *298*

en
Bediening bandenspanningscontrole ⇨ *299*.

Levensduur luchtfilter : Toont de geschatte resterende levensduur van het motorluchtfilter en de toestand van het systeem. Engine Air Filter Life 95% betekent dat het luchtfilter nog een levensduur van 95% heeft. Er verschijnen meldingen naar gelang de levensduur van het motorluchtfilter en de toestand van het systeem. Als u de melding REPLACE AT NEXT OIL CHANGE ziet, moet het motorluchtfilter bij de volgende olieverversing worden vervangen. Als u de melding REPLACE SOON ziet, moet het motorluchtfilter bij de eerstvolgende gelegenheid worden vervangen.

De melding Air Filter Life moet worden gereset nadat het motorluchtfilter is vervangen. Voor het resetten, zie *Levensduurindicatie motorluchtfilter* ⇨ *270*.

DEF : Geeft het peil van de dieseluitlaatvloeistof (DEF) aan als een staafdiagram met afzonderlijke segmenten, die oplichten van leeg (E) tot vol (F). Als LOW op het display verschijnt en de segmenten rood worden, vul dan zo snel mogelijk vloeistof bij. Als richtlijn voor de bijvulhoeveelheid, zie *Dieseluitlaatgasvloeistof (DEF)* ⇨ *187*.

Brandstofverbruik : Toont het gemiddelde brandstofverbruik, het beste brandstofverbruik over de geselecteerde afstand en een staafdiagram voor het huidige brandstofverbruik.

Gemiddelde snelheid : Geeft de gemiddelde snelheid van de auto aan in kilometer per uur (km/h) of mijl per uur (mph). Dit gemiddelde is gebaseerd op verschillende rijsnelheden die zijn geregistreerd sinds de laatste reset. U reset de gemiddelde snelheid door het kartelwiel in te drukken terwijl dit scherm verschijnt en u een bevestigingsvenster ziet waarop u Yes of No kiest.

Timer : U kunt dit display als een timer gebruiken. U start de timer door het kartelwiel in te drukken terwijl u dit scherm ziet. Het display toont de tijd die is verstreken sinds de vorige reset. U stopt de timer door het kartelwiel kort te drukken terwijl u dit scherm ziet en de timer loopt. Druk op het kartelwiel terwijl u dit scherm ziet om de timer te resetten.

Snelheidsaanduiding : Geeft informatie over verkeersborden weer, afkomstig van een wegendatabase in het navigatiesysteem van de auto.

Volgafstand/afstand instellen : Wanneer de adaptieve cruisecontrol (ACC) niet aanstaat, wordt op deze pagina de actuele volgtijd ten opzichte van de voorligger aangegeven met een bepaalde tijdwaarde. Na inschakeling van de ACC schakelt het display over naar de pagina met de ingestelde volgafstand. Op deze pagina ziet u de actuele instelling voor de volgtijd en het lampje voor voorliggers.

Bestuurdersondersteuning : Toont indien aanwezig informatie voor de Lane Keep Assist (LKA) en Forward Collision Alert (FCA).

Accuspanning : Geeft de actuele accuspanning aan.

Koelvloeistoftemperatuur : Toont de motorkoelvloeistoftemperatuur in graden Celsius (°C) of graden Fahrenheit (°F).

Olietemperatuur : Toont de motorolietemperatuur in graden Celsius (°C) of graden Fahrenheit (°F).

Verhoogd motorvermogen : Toont de druk in het inlaatspruitstuk ten opzichte van de omgevingsluchtdruk. Toont de vuldruk die de turbocompressor levert.

Temperatuur transmissievloeistof : Toont de temperatuur van de automatische-transmissievloeistof in graden Celsius (°C) of graden Fahrenheit (°F).

Opties infopagina : Scrol om te kiezen welke infopagina's op het DIC verschijnen. Druk op het kartelwiel om te selecteren of deselecteren.

Blank Page : Hierop verschijnt geen informatie voor de informatiedisplayzones van de instrumentengroep.

Head-Up Display (HUD)

⚠ Waarschuwing

Als het HUD-beeld te licht is of te hoog staat, kan het langer duren voordat u objecten in het donker kunt zien. Houd het HUD-scherm gedimd en laag in uw gezichtsveld geplaatst.

Met een eventueel HUD-display wordt bepaalde informatie over de werking van de auto op de voorruit geprojecteerd. Het beeld wordt door de HUD-lens aan de bovenzijde van het instrumentenpaneel geprojecteerd. De informatie wordt weergegeven als een beeld dat in de richting van de voorkant van de auto vervaagt.

Voorzichtig

Als u het HUD als parkeerhulp probeert te gebruiken, kunt u afstanden verkeerd inschatten en

(Vervolg)

Voorzichtig (Vervolg)

kan uw auto beschadigd raken. Gebruik het HUD daarom niet als hulp bij het parkeren.

Bij sommige auto's kan de HUD-informatie in diverse talen worden weergegeven. De snelheid en andere numerieke waarden kunnen in Engelse of metrieke eenheden worden weergegeven.

U kunt de taalkeuze via de radio wijzigen en de maateenheden kunnen op de instrumentengroep worden aangepast. Zie “Settings” (instellingen) in de infotainmenthandleiding en “Options” onder *Instrumentengroep* ⇨ *110*.

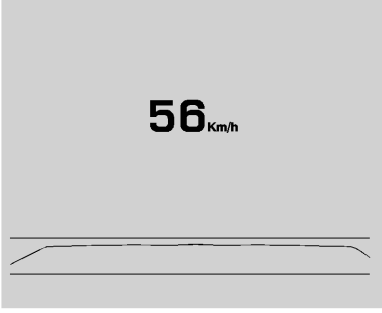

HUD-display op de voorruit

Het HUD-display geeft mogelijk de volgende voertuiginformatie en boordinformatie of waarschuwingen weer:

- Snelheid
- Audio
- Telefoon
- Navigatie
- Prestaties
- Functies bestuurdersondersteuning
- Boordberichten

Bepaalde boordinformatie of waarschuwingen op het HUD-display zijn te wissen met de stuurbedieningsknoppen. Zie *Boordberichten* ⇨ *134*.

Sommige getoonde informatie is wellicht niet van toepassing voor uw auto, als deze niet met deze functies is uitgevoerd.

De HUD-knop zit links van het stuurwiel.

Voor het afstellen van de HUD-weergave:

1. Stel de bestuurdersstoel af.
2. Start de motor.
3. Gebruik de volgende instellingen om het HUD aan te passen.

HUD **:** Indrukken of optillen om het HUD-beeld te centreren. Het HUD-beeld kan alleen verticaal worden versteld, niet horizontaal.

INFO **:** Druk op deze knop om het displayscherm te selecteren. De displayweergave wijzigt steeds wanneer u de knop indrukt.

±☼ **:** Opgetild houden om de schermhelderheid te verhogen. Ingedrukt houden om de schermhelderheid te verlagen. Vast blijven houden om het scherm uit te zetten.

De HUD-weergave wordt automatisch gedimd en verlicht ter compensatie van de buitenverlichting. De helderheid van de HUD-display kan ook waar nodig worden aangepast.

Het HUD-beeld kan tijdelijk oplichten, afhankelijk van de hoek en stand van het zonlicht op het HUD-display. Dit is normaal.

Met een polaroid zonnebril kan het HUD-scherm minder goed zichtbaar zijn.

Rotatie head-updisplay (HUD) (optie)

Via deze optie kunt u de hoek van het HUD-beeld bijstellen.

Druk op het kartelwiel terwijl Adjust Rotation (rotatie instellen) is gemarkeerd om naar Adjust Mode (modus instellen) te gaan. Scrol om de hoek van het HUD-display aan te passen. Druk op het kartelwiel om de instelling te bevestigen en op te slaan. Deze functie werkt eventueel alleen in P (parkeren). Zie *Instrumentengroep* ⇨ *110*.

HUD-weergaven

Het HUD-display heeft vier weergaven. Bepaalde voertuiginformatie en boordinformatie of waarschuwingen kan/kunnen in alle weergaven voorkomen.

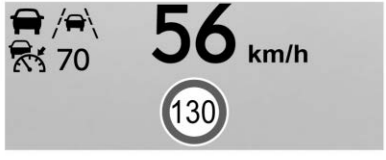

Snelheidsview : Geeft de digitale snelheid in Engelse of metrische eenheden aan, maar ook de snelheidslimiet, en indicatoren als Voorligger, Lane Departure Warning/Lane Keep Assist, Adaptive Cruise Control en de ingestelde snelheid. Sommige informatie verschijnt alleen bij modelvarianten die deze functies hebben, en wanneer deze actief zijn.

U kunt de snelheidsaanduiding uitzetten in de HUD-instellingen onder Options in het menu Cluster (instrumentengroep). Zie *Instrumentengroep* ⇨ *110*.

View Audio/telefoon : Toont de digitale snelheid en indicaties van de snelheid naast audio/telefoon-informatie. U ziet de huidige radiozender, het type media en inkomende oproepen.

Alle HUD-beelden geven mogelijk korte tijd audio-informatie weer als u de stuurwielknoppen gebruikt om de audio-instellingen op de instrumentengroep aan te passen.

Ook inkomende telefoongesprekken die op de instrumentengroep verschijnen kunnen in alle HUD-weergaven worden getoond.

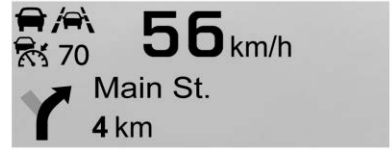

Navigatieview : Toont de digitale snelheid en indicaties van de snelheid naast Turn-by-Turn navigatie-instructies in sommige auto's. De kompasrichting verschijnt wanneer de navigatiefunctie niet actief is.

Turn-by-Turn-berichten voor de navigatie die op de instrumentengroep verschijnen kunnen in alle HUD-weergaven worden getoond.

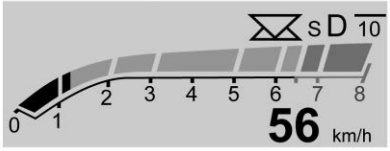

Prestatieview : Toont de digitale snelheid en indicaties van de snelheid naast het toerental, ingeschakelde versnelling en de schakelindicatie (indien aanwezig).

Zorg voor het HUD

Reinig de binnenkant van de voorruit om vuil of een waas te verwijderen die de scherpte of de helderheid van het HUD-beeld nadelig kan beïnvloeden.

Reinig de HUD-lens met een zachte doek waar glasreiniger op is gespoten. De lens voorzichtig schoonvegen en drogen.

HUD-problemen verhelpen

Als u het HUD-beeld niet kunt zien terwijl het contact is ingeschakeld, controleer dan dat:

- De HUD-lens is niet afgedekt.
- Het HUD-display niet te donker of te helder is ingesteld.
- Het HUD op de juiste hoogte is ingesteld.
- Er geen zonnebrillen met gepolariseerde glazen worden gedragen.
- De voorruit en HUD-lens schoon zijn.

Als het HUD-beeld niet goed is, neem contact op met uw dealer.

De voorruit maakt deel uit van het HUD-systeem. Zie *Voorruit vervangen* ⇨ *283*.

Boordberichten

De meldingen op het Driver Information Center (DIC) tonen de status van het voertuig of een bepaalde actie die moet worden ondernomen om een probleem te verhelpen. Er kunnen meerdere berichten na elkaar verschijnen.

De meldingen waarbij geen onmiddellijke actie nodig is, kunnen aanvaard en gewist worden door op het kartelwiel te drukken. De berichten die onmiddellijke actie vergen, kunnen niet worden gewist totdat de actie wordt verricht.

Alle berichten moeten serieus worden genomen: het wissen van het bericht verhelpt het probleem niet.

Raadpleeg uw dealer als een bericht SERVICE (laat nakijken) verschijnt.

Volg de instructies in de berichten. Het systeem geeft berichten over de volgende onderwerpen weer:

- Onderhoudsberichten
- Vloeistofpeilwaarden
- Autodiefstalbeveiliging

- Remsysteem
- Stuurinrichting
- Ride Control
- Bestuurdersondersteuningssystemen
- Cruisecontrol
- Vervangen van verlichting en lampjes
- Wis-/wasinstallaties
- Portieren en ruiten
- Veiligheidsgordels
- Airbagsystemen
- Motor en transmissie
- Bandenspanning
- Accu

Berichten motorvermogen

MOTORVERMOGEN IS BEPERKT

Dit bericht verschijnt wanneer het aandrijfvermogen van de auto verminderd is. Een beperking van de aandrijfkracht kan het acceleratievermogen van de auto beïnvloeden. Als dit bericht actief is, maar het vermogen niet merkbaar minder beschikbaar is, kunt u gewoon verder rijden. Eventueel is het vermogen bij volgende ritten beperkt. Als dit bericht verschijnt, kunt u met de auto rijden. De maximale acceleratie en de snelheid kunnen dan wel lager zijn. Raadpleeg uw dealer zo spoedig mogelijk zodra dit bericht actief blijft of meermaals verschijnt.

Onder bepaalde gebruiksomstandigheden wordt de aandrijving uitgeschakeld. Probeer opnieuw te starten nadat de auto 30 seconden uitgeschakeld is geweest.

Rijsnelheidsberichten

SNELHEID BEGRENSD OP XXX KM/H (MPH)

Dit bericht toont dat de rijsnelheid is verlaagd tot de weergegeven snelheid. De beperkte snelheid is een bescherming voor diverse aandrijf- en boordsystemen, zoals smering, warmteafvoer, remmen, wielophanging, Jonge bestuurder mits aanwezig of banden.

Persoonlijke instellingen

Hieronder staan alle mogelijke persoonlijke voertuiginstellingen. Sommige zijn eventueel niet aanwezig, dat verschilt per auto.

Voor het systeem, apps, persoonlijke opties en functies, zie "Instellingen" in het infotainmenthandboek.

Ga als volgt naar het menu Persoonlijke voertuiginstellingen:

1. Raak de icoon Instellingen op het beginscherm van het infotainmentdisplay aan.
2. Raak Voertuig aan om een lijst met beschikbare opties te bekijken.
3. Aanraken om de gewenste functie-instelling te selecteren.
4. Raak ◯ of | aan om een functie uit of aan te zetten.
5. Raak ✕ aan om naar het hoogste niveau van het Instellingen menu te gaan.

Het menu kan het volgende bevatten:

Herinnering achterbank

Kan een geluidssignaal en melding activeren als het achterportier al eerder of tijdens het voertuiggebruik is geopend.

Raak UIT of AAN aan.

Klimaat en luchtkwaliteit

Na aanraken kan het volgende worden weergegeven:

- Automatische ventilatorsnelheid
- Automatische stoelkoeling
- Automatische stoelverwarming
- Automatische ontwaseming
- Automatische achterruitverwarming
- Ionizer

Automatische ventilatorsnelheid

Deze instelling regelt de luchtstroom als de aanjager van de klimaatregeling op Auto Fan is ingesteld.

Raak Laag, Medium of Hoog aan.

Automatische stoelkoeling

Deze instelling activeert en regelt de stoelventilatie automatisch als de binnentemperatuur hoog is. Zie *Verwarmde en geventileerde voorstoelen* ⇨ *52*.

Raak OFF of ON aan.

Automatische stoelverwarming

Deze instelling activeert en regelt de stoelverwarming automatisch als de binnentemperatuur laag is. De automatische stoelverwarming kan worden uitgeschakeld met behulp van de stoelverwarmingsknoppen op de middenconsole. Zie *Verwarmde en geventileerde voorstoelen* ⇨ *52*.

Raak OFF of ON aan.

Automatische ontwaseming

Deze instelling zet de voorruitverwarming automatisch aan als de motor start.

Raak OFF of ON aan.

Automatische achterruitverwarming

Deze instelling zet de achterruitverwarming automatisch aan als de motor start.

Raak OFF of ON aan.

Ionizer

Indien aanwezig en ingeschakeld helpt deze functie de lucht in de auto te reinigen en verontreinigingen als pollen, geuren en stof te verwijderen. Zie *Dubbele automatisch geregelde airconditioning* ⇨ *151*.

Raak UIT of AAN aan.

Aanrijdingspreventie/detectiesystemen

Na aanraken kan het volgende worden weergegeven:

- Type waarschuwing
- Forward Collision System
- Voetgangersdetectie voorzijde
- Voetgangerdetectie achterzijde
- Meldingen adaptieve cruisecontrol
- Lane Change Alert

- Symbolen parkeerhulp camera achter
- Rear Cross Traffic Alert

Type waarschuwing

Deze instelling regelt het type feedback dat het voertuig geeft als u een object dreigt te raken: een piepje of een stoeltrilling.

Raak Piep of Waarschuwing in stoel aan.

Forward Collision System

Deze instelling regelt de voertuigreactie als het een voorligger detecteert. Met de instelling OFF schakelt u alle functies van FCA en AEB uit. Met de instelling Alert (waarschuwing) en Brake (rem), zijn zowel FCA als AEB beschikbaar. De instelling Alert (waarschuwing) schakelt AEB uit. Zie *Automatisch noodremsysteem (AEB)* ⇨ *231*.

Raak Uit, Waarschuwen of Waarschuwen en remmen aan.

Voetgangersdetectie voorzijde

Deze functie kan de schadelijke gevolgen bij frontale botsingen met voetgangers in de buurt helpen vermijden of verzachten.

Zie *Remsysteem voetganger voor (FPB)* ⇨ *233*.

Selecteer Uit, Waarschuwen of Waarschuwen en remmen.

Voetgangerdetectie achterzijde

Deze instelling bepaalt of waarschuwingen verschijnen als de auto voetgangers aan de achterkant detecteert terwijl R (achteruit) is ingeschakeld. Zie *Voetgangerswaarschuwing achter* ⇨ *227*.

Raak Uit, Waarschuwen of Waarschuwen en remmen aan.

Meldingen adaptieve cruisecontrol

Deze instelling regelt of er een waarschuwing verschijnt als de adaptieve cruise control het voertuig helemaal laat stilstaan en uw voorligger weer wegrijdt. Zie *Instelbare cruise control* ⇨ *209*.

Raak OFF of ON aan.

Lane Change Alert

Deze instelling regelt of er een waarschuwing op de buitenspiegel verschijnt om een botsing met een voertuig in uw dode hoek te voorkomen of als een ander snel uw dode hoek nadert terwijl u van rijstrook wisselt. Zie *Waarschuwing voor rijstrookwisseling (LCA)* ⇨ *236*.

Als Lane Change Alert is uitgeschakeld, werkt ook de Side Blind Zone Alert (dodehoekwaarschuwing) niet.

Raak OFF of ON aan.

Symbolen parkeerhulp camera achter

Deze instelling activeert de parkeerhulpsymbolen van de achtercamera. Zie *Ondersteuningssystemen bij parkeren of achteruitrijden* ⇨ *219*.

Raak OFF of ON aan.

Rear Cross Traffic Alert

Deze instelling regelt of er een waarschuwing verschijnt als het voertuig van achteren kruisend verkeer detecteert als de R (achteruit)

is ingeschakeld. Zie *Ondersteuningssystemen bij parkeren of achteruitrijden* ⇨ *219*.

Raak OFF of ON aan.

Comfort en gebruiksgemak

Na aanraken kan het volgende worden weergegeven:

- Volume geluidssignaal
- Spiegel kantelen bij achteruit
- Spiegels op afstand inklappen
- Regendetectie ruitenwissers
- Automatisch wissen bij achteruit
- Hands Free Liftgate Control (Handsfree achterklepbediening)

Volume geluidssignaal

Deze instelling regelt het volume van het geluidssignaal.

Raak de knoppen van het infotainmentscherm aan om het volume te regelen.

Spiegel kantelen bij achteruit

Indien actief, kantelen de spiegels aan de bestuurders- en/of passagierszijde omlaag als de versnellingsbak in R (achteruit) wordt gezet, om het zicht op de grond bij de achterwielen te vergroten. Ze keren terug naar de vorige rijstand wanneer u de achteruitversnelling (R) uitschakelt of de motor uitzet. Zie *Kantelende spiegels tijdens achteruit* ⇨ *35*.

Raak Uit, AAN – Bestuurder en passagier, AAN – Bestuurder of AAN – Passagier aan.

Spiegels op afstand inklappen

Mits ingeschakeld, zullen de buitenspiegels automatisch in- en uitklappen wanneer u knop 🔒 of 🔓 van de RKE-zender ingedrukt houdt. Zie *Inklapbare spiegels* ⇨ *34*.

Raak UIT of AAN aan.

Regendetectie ruitenwissers

Deze instelling zet de wissers automatisch aan als vocht wordt gedetecteerd en de wisserschakelaar in de intervalstand staat.

Raak Gedeactiveerd of Geactiveerd aan.

Automatisch wissen bij achteruit

Na inschakelen en wanneer de voorruitenwisser aan is, gaat de achterruitenwisser automatisch werken wanneer de auto in R (Achteruit) wordt geschakeld.

Selecteer UIT of AAN.

Hands Free Liftgate Control (Handsfree achterklepbediening)

U kunt de achterklep bedienen door een trappende beweging onder de linkerhoek van de achterbumper te maken. Zie *Hefdeur* ⇨ *21*.

Selecteer Uit, Aan - Openen en sluiten, of Aan - Alleen openen.

Verlichting

Na aanraken kan het volgende worden weergegeven:

- Voertuig-lokaliseerverlichting
- Uitstapverlichting

Voertuig-lokaliseerverlichting

Deze instelling laat de koplampen knipperen als u 🔓 indrukt op de RKE-zender (Remote Keyless Entry).

Raak OFF of ON aan.

Uitstapverlichting

Deze instelling regelt hoelang de koplampen aanblijven nadat het voertuig is afgezet en verlaten.

Raak Uit, 30 seconden, 60 seconden of 120 seconden aan.

Portiervergrendeling

Na aanraken kan het volgende worden weergegeven:

- Anti-buitensluitfunctie bij open deur
- Automatische portiervergrendeling
- Vertraagde portiervergrendeling

Anti-buitensluitfunctie bij open deur

Deze instelling voorkomt dat het bestuurdersportier wordt vergrendeld als het open is. Als deze instelling aanstaat, is het menu Delayed Door Lock (vertraagde portiervergrendeling) niet beschikbaar.

Raak OFF of ON aan.

Automatische portiervergrendeling

Wanneer deze functie is ingeschakeld, worden alle portieren automatisch vergrendeld als de auto uit P (Parkeren) wordt geschakeld. De portieren worden automatisch ontgrendeld wanneer stand P (parkeren) wordt geselecteerd.

Raak UIT of AAN aan.

Vertraagde portiervergrendeling

Deze instelling vertraagt de portiervergrendeling.

Raak OFF of ON aan.

Ver-/Ont-grendelen en starten op afstand

Na aanraken kan het volgende worden weergegeven:

- Terugkoppeling licht ontgrendelen op afstand
- Terugkoppeling van vergrendelen op afstand
- Portierontgrendeling op afstand
- Automatische stoelkoeling starten op afstand
- Autom. stoelverwarming starten op afstand
- Ruitbediening op afstand
- Passieve portierontgrendeling
- Passief deurslot
- Waarschuwing sleutel in voertuig

Terugkoppeling licht ontgrendelen op afstand

Deze instelling laat de rijverlichting knipperen als u het voertuig met de handzender ontgrendelt.

Raak Uit of Knipper met verlichting aan.

Terugkoppeling van vergrendelen op afstand

Deze instelling regelt hoe het voertuig reageert als u het met de handzender vergrendelt.

Raak Uit, Verlichting en claxon, Alleen verlichting of Alleen claxon aan.

Portierontgrendeling op afstand

Deze instelling regelt of alle portieren of alleen het bestuurdersportier ontgrendelt als u 🔓 op de handzender indrukt.

Raak Alle portieren of Bestuurdersportier aan.

Automatische stoelkoeling starten op afstand

Deze instelling schakelt automatisch de stoelventilatie in als u de startafstandsbediening bij warm weer gebruikt. Zie *Verwarmde en geventileerde voorstoelen* ⇨ *52* en *Motor op afstand starten* ⇨ *15*.

Raak UIT of AAN aan.

Autom. stoelverwarming starten op afstand

Deze instelling schakelt automatisch de stoelverwarming in als u de startafstandsbediening bij koud weer gebruikt. Zie *Verwarmde en geventileerde voorstoelen* ⇨ *52* en *Motor op afstand starten* ⇨ *15*.

Raak UIT of AAN aan.

Ruitbediening op afstand

Indien aanwezig, kunt u met deze functie de ruiten met de handzender op afstand bedienen. Zie *Bediening van Remote Keyless Entry-systeem (RKE)* ⇨ *8*.

Raak OFF of ON aan.

Passieve portierontgrendeling

Deze instelling regelt welke portieren ontgrendelen als u de knop op de portiergreep aan de bestuurderskant gebruikt om het voertuig te ontgrendelen.

Raak Uit, Alle portieren of Alleen bestuurdersportier aan.

Passief deurslot

Deze instelling regelt of het voertuig automatisch vergrendelt of vergrendelt en een signaal geeft nadat alle portieren zijn gesloten en u met de handzender van het voertuig wegloopt. Zie *Bediening van Remote Keyless Entry-systeem (RKE)* ⇨ *8*.

Raak Uit, Aan met claxonsignalen of Aan aan.

Waarschuwing sleutel in voertuig

Deze functie laat een alarmgeluid horen als de RKE-zender in de auto wordt achtergelaten. Dit menu bevat ook de waarschuwing Afstandsbediening niet meer in auto.

Raak OFF of ON aan.

Stoelpositie

Na aanraken kan het volgende worden weergegeven:

- Stoelgeheugen bij inschakeling contact
- Stoelgeheugen bij uitschakeling contact

Stoelgeheugen bij inschakeling contact

Deze functie roept automatisch de eerder opgeslagen standen op onder geheugenknop 1 of 2 als het contact vanuit OFF naar ON of ACC/ACCESSORY wordt gedraaid. Zie *Stoelen met geheugen* ⇨ *49*.

Raak OFF of ON aan.

Stoelgeheugen bij uitschakeling contact

Deze functie roept automatisch de eerder opgeslagen standen op onder de uitstapknop als het contact vanuit ACC/ACCESSORY naar OFF wordt gedraaid of als het bestuurdersportier wordt geopend of al openstaat. Zie *Stoelen met geheugen* ⇨ *49*.

Raak OFF of ON aan.

Valetmodus

Hierdoor worden het infotainmentsysteem en de stuurbedieningsknoppen geblokkeerd. Het houdt mogelijk ook beperkingen in voor de toegang tot de opbergmogelijkheden van de auto, mits aanwezig.

Blokkeermodus inschakelen:

1. Voer een viercijferige code in op het toetsenblok.
2. Raak Invoeren aan om naar het bevestigingsscherm te gaan.
3. Voer nogmaals de viercijferige code in.

Raak Vergrendelen of Ontgrendelen aan om het systeem te vergrendelen of te ontgrendelen. Raak Terug aan om terug naar het vorige menu te gaan.

Verlichting

Rijverlichting

Lichtschakelaar 142
Herinnering buitenverlichting uit 144
Wisselaar grootlicht/dimlicht koplampen 144
Lichtsignaal 144
Dagrijverlichting (DRL) 144
Automatische koplampen 144
Alarmknipperlichten 145
Richtingaanwijzers 146
Mistlampen 146
Bochtverlichting 146

Interieurverlichting

Regelbare instrumentenverlichting 147
Interieurverlichting 147
Plafondverlichting 147
Leeslampen 147

Extra verlichting

Instapverlichting 148
Uitstapverlichting 148
Ontlaadbeveiliging accu 149
Accuspaarstand buitenverlichting 149

Rijverlichting

Lichtschakelaar

De rijverlichting wordt bediend via de richtingaanwijzerhendel.

De schakelaar is in de volgende standen te draaien:

⏻ **:** Schakelt de rijverlichting uit. Bij het loslaten van de knop keert deze naar de stand AUTO terug. Draai de knop weer naar ⏻ om de AUTO-modus te heractiveren.

AUTO : Schakelt de rijverlichting automatisch in en uit, afhankelijk van de buitenverlichting.

: Schakelt de parkeerlichten en alle overige verlichting in, behalve de koplampen.

: Schakelt koplampen in samen met de parkeerlichten en de instrumentenverlichting.

IntelliBeam-systeem

Indien voorzien schakelt dit systeem de grootlichtfunctie van de koplampen automatisch in en uit afhankelijk van de verkeerssituatie.

Het systeem schakelt het groot licht in, wanneer het buiten donker is en er geen tegenliggers zijn.

Dit lampje op de instrumentengroep gaat branden wanneer het IntelliBeam-systeem actief is.

IntelliBeam activeren

Druk voor inschakelen van het IntelliBeam-systeem op de knop op het uiteinde van de richtingaanwijzerhendel wanneer de lichtschakelaar in de stand AUTO of staat.

Rijden met IntelliBeam

Het systeem activeert het groot licht alleen bij ritten op snelheden hoger dan 40 km/h (25 mph).

Bij het inschakelen van het grootlicht gaat het blauwe grootlichtlampje op de instrumentengroep branden.

Middenboven aan de voorruit zit een sensor die het systeem automatisch aanstuurt. Houd dit gebied van de voorruit schoon voor optimale werking van het systeem.

Het groot licht blijft (automatisch) branden, totdat een van de onderstaande situaties zich voordoet:

- Het systeem detecteert de koplampen van een naderende tegenligger.
- Het systeem detecteert de achterlichten van een voorligger.
- Het is buiten dermate licht dat ontsteking van het groot licht niet nodig is.
- De rijsnelheid daalt tot onder 20 km/h (12 mph).
- Het IntelliBeam-systeem wordt uitgeschakeld met de knop op de richtingaanwijzerhendel. Druk als dit gebeurt op de knop aan het uiteinde van de richtingaanwijzerhendel terwijl de lichtschakelaar in de stand AUTO of staat om het IntelliBeam-systeem weer in te schakelen. Het lampje op de instrumentengroep gaat branden om aan te geven dat IntelliBeam opnieuw geactiveerd is.

Het groot licht wordt mogelijk niet automatisch uitgeschakeld als het systeem om een of meer van de volgende redenen de verlichting van andere auto's niet kan detecteren:

- De verlichting van andere voertuigen ontbreekt, vertoont schade, is afgedekt of werd om andere reden niet geregistreerd.
- De verlichting van andere voertuigen zit onder een laag modder, sneeuw en/of wegenvuil.
- De verlichting van andere voertuigen kan niet worden waargenomen door dikke wolken uitlaatgassen, rook, smog, hevige sneeuw, opspattend regenwater, mist of andere zwevende deeltjes.
- De voorruit van de auto is vuil, gebarsten of afgedekt zodat de lichtsensor geen vrij zicht heeft.
- De auto is dusdanig beladen dat de voorkant omhoog wijst, waardoor de lichtsensor te hoog staat en geen koplampen en achterlichten van andere auto's kan detecteren.

- De auto rijdt op bochtige of heuvelachtige wegen.

Als een van de bovenstaande omstandigheden geldt, kan het nodig zijn om het automatische grootlicht uit te schakelen.

Herinnering buitenverlichting uit

Wanneer het contact is uitgeschakeld en de rijverlichting brandt, klinkt er bij opening van het bestuurdersportier een waarschuwingssignaal.

Wisselaar grootlicht/dimlicht koplampen

: Schakel het groot licht in door de richtingaanwijzerhendel van u af te drukken en los te laten. Druk nogmaals op de hendel, of trek deze naar u toe en laat deze los, om terug te keren naar dimlicht.

Bij ingeschakeld groot licht brandt dit controlelampje op de instrumentengroep.

Lichtsignaal

Om grootlichtsignalen te geven moet u de richtingaanwijzerhendel naar u toe halen en loslaten.

Dagrijverlichting (DRL)

Met DRL wordt de voorkant van uw auto overdag beter door anderen waargenomen.

Het specifieke automatische dagrijlicht gaat branden wanneer aan de onderstaande voorwaarden wordt voldaan:

- Het contact staat aan.
- De knop voor de rijverlichting staat op AUTO.
- De lichtsensor bepaalt dat het overdag is.

Als de DRL is ingeschakeld, zijn de achterlichten en andere lampen niet ingeschakeld.

Het dagrijlicht gaat uit wanneer de koplampen op ⏻ worden gezet of het contact uit is.

Automatische koplampen

Wanneer de lichtschakelaar op AUTO wordt gezet en het buiten donker genoeg is, gaan de koplampen automatisch aan.

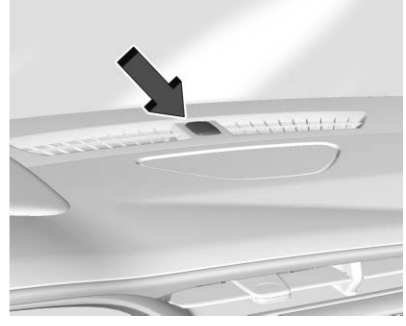

Boven op het instrumentenpaneel zit een lichtsensor. Dek de sensor niet af.

Het systeem kan de koplampen ook inschakelen bij het rijden door een parkeergarage of een tunnel.

Bij het starten van de auto in een donkere garage gaan de automatische koplampen onmiddellijk branden. Als uit de garage wordt gereden terwijl het buiten licht is, zal het automatische koplampsysteem overschakelen op dagrijlicht. Gedurende deze periode brandt de instrumentengroep wellicht niet zo fel als gebruikelijk. Controleer of de helderheidsregeling van het instrumentenbord op de hoogste stand staat. Zie *Regelbare instrumentenverlichting* ⇨ *147*.

Wanneer het buiten licht genoeg is, gaan de koplampen automatisch uit of wordt overgeschakeld op DRL.

De automatische koplampen gaan uit, wanneer de knop voor de rijverlichting in de stand ⏻ wordt gezet of als het contact uitstaat.

Inschakeling verlichting met ruitenwissers

Als de ruitenwissers overdag worden ingeschakeld terwijl de motor is ingeschakeld en de lichtschakelaar op AUTO staat, gaan de koplampen, stadslichten en andere rijverlichtingen branden. De vertragingstijd voor het inschakelen van de lampen is afhankelijk van de wissersnelheid. Wanneer de ruitenwissers niet actief zijn, schakelen deze lampen uit. Draai de knop van de rijverlichting naar ⏻ of ≡DO≡ om deze functie uit te schakelen.

Alarmknipperlichten

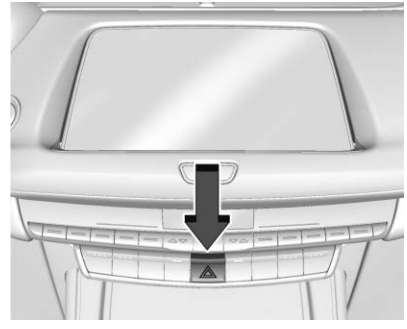

⚠ **:** Druk op ⚠ om de richtingaanwijzers voor en achter te laten knipperen. Schakel de knipperlichten uit door nogmaals in te drukken.

De alarmknipperlichten gaan automatisch aan bij activering van de airbags.

Richtingaanwijzers

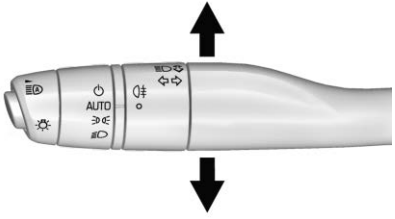

Zet de hendel bij het nemen van een bocht helemaal omhoog of omlaag.

Op de instrumentengroep knippert een pijl in de richting van de desbetreffende richtingaanwijzer.

Zet voor het veranderen van rijstrook de hendel omhoog of omlaag totdat het pijltje begint te knipperen. Houd deze korte tijd vast totdat u van rijstrook bent gewisseld. Als u de hendel kort indrukt en weer loslaat, knipperen de richtingaanwijzers drie keer.

U kunt de richtingaanwijzer handmatig uitschakelen door de hendel in uitgangspositie terug te duwen.

Als het pijltje bij het nemen van een bocht of het veranderen van rijstrook snel knippert of niet oplicht, is er wellicht een richtingaanwijzerlamp doorgebrand.

Vervang eventueel doorgebrande gloeilampen. Controleer de zekering als een lamp niet doorgebrand is. Zie *Zekeringen en stroomkringonderbrekers* ⇨ *287*.

Mistlampen

Mistachterlicht

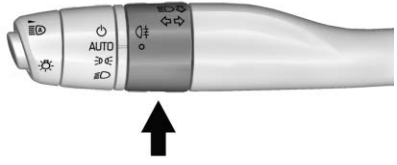

De mistachterlichten maken de auto aan de achterkant beter zichtbaar bij nevel of mist.

: Zet de mistachterlichten aan of uit door de ring op de hendel naar te draaien en los te laten. De schakelaar keert terug naar de uitgangsstand.

Om het mistachterlicht te laten werken, moeten de parkeerlichten en koplampen ingeschakeld zijn.

Bochtverlichting

Indien de auto over bochtverlichting beschikt, gaat deze automatisch branden als al het volgende gebeurt:

- De dimlichten branden.
- De richtingaanwijzers werken of het stuurwiel wordt verdraaid om in te sturen.
- De rijsnelheid is lager dan 40 km/h (25 mph).

Interieurverlichting

Regelbare instrumenten-verlichting

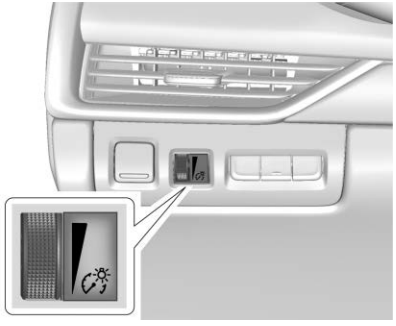

De helderheid van de verlichting van het instrumentenpaneel en van de stuurbedieningsknoppen is bij te stellen.

: Draai het duimwieltje omhoog of omlaag om de verlichting helderder of donkerder te zetten.

De helderheid van de displays wordt automatisch afgestemd op de lichtomstandigheden buiten. Met de regelknop voor de instrumentenverlichting geeft u de laagste stand aan waarop het display automatisch wordt afgesteld.

Interieurverlichting

De instapverlichting gaat branden wanneer er een portier wordt geopend tenzij de negeerfunctie plafondverlichting actief is. Schakel de negeerfunctie plafondverlichting uit door op OFF te drukken en het lampje op de knop gaat uit.

Plafondverlichting

De bedieningsorganen voor de plafondverlichting bevinden zich in de dakconsole.

Druk op de volgende knoppen om ze te bedienen:

UIT : Indrukken om de plafondverlichting uit te schakelen wanneer een portier open is. Er gaat een verklikkerlichtje op de knop branden wanneer de negeerfunctie voor de plafondverlichting wordt geactiveerd. Druk nogmaals op OFF om deze functie te deactiveren en het verklikkerlichtje gaat uit. Bij het openen van portieren gaat de plafondverlichting branden.

AAN/UIT : Indrukken om de plafondverlichting met de hand in te schakelen

Leeslampen

De leeslampen voor en achter zitten in de dakconsole en boven de portieren van de achterpassagiers. Deze lampen gaan bij het openen van een portier automatisch branden.

Leeslampen handbediend in- of uitschakelen:

Druk op de lampglazen op de leeslampen voor.

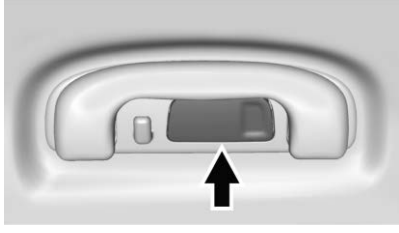

Druk op de lampglazen boven de achterportieren.

Extra verlichting

Instapverlichting

In het donker of op slecht verlichte plaatsen lichten sommige lampen van de rijverlichting en de meeste lampen van de interieurverlichting kort op wanneer u op 🔓 op de RKE-zender drukt. Zie *Bediening van Remote Keyless Entry-systeem (RKE)* ⇨ *8*. Bij het openen van het bestuurdersportier gaan alle knoplampjes, de lampjes op het Driver Information Center en de lampjes in de portierholtes branden. De buitenverlichting schakelt na ongeveer 30 seconden uit. Daarna gaat de overige interieurverlichting geleidelijk uit. U kunt de instapverlichting handmatig uitschakelen door het contact in te schakelen of op ACC/ ACCESSORY te zetten, of door op 🔒 van de RKE-zender te drukken.

U kunt deze functie naar wens configureren. Zie "Voertuig vinden met lichtsignaal" onder *Persoonlijke instellingen* ⇨ *135*.

Uitstapverlichting

De koplampen, achterlichten, parkeerlichten, buitenspiegellichten en kentekenplaatverlichting gaan aan bij de volgende acties:

1. Druk op ENGINE START/STOP om de auto uit te zetten.
2. Open het bestuurdersportier.
3. Trek aan de hendel van de richtingaanwijzer en laat deze los.
4. Sluit het bestuurdersportier.

De plafondverlichting licht op nadat u de auto uitzet. De buitenverlichting en de plafondverlichting blijven gedurende een bepaalde tijd branden voordat ze uit gaan.

Als de lichtschakelaar wordt uitgeschakeld, dooft de buitenverlichting onmiddellijk.

U kunt deze functie naar wens configureren. Zie *Persoonlijke instellingen* ⇨ *135*.

Ontlaadbeveiliging accu

De accubeschermingsfunctie is ontwikkeld om de accu van de auto te beschermen.

Als sommige lampen in de auto aan blijven en het contact is uitgezet, schakelt het beveiligingssysteem van de accu de lamp na enige tijd automatisch uit.

Accuspaarstand buitenverlichting

Als de parkeerlichten of de koplampen handmatig aan zijn gelaten, wordt de buitenverlichting ongeveer 10 minuten nadat het contact uitgeschakeld is, uitgeschakeld. Zo wordt het ontladen van de accu voorkomen. Om de timer van 10 minuten opnieuw te starten, draait u de lichtschakelaar naar de uit-stand en dan terug naar de parkeerlicht- of koplampstand.

Om te verlichting gedurende meer dan 10 minuten te laten branden, moet het contact aan of op ACC/ACCESSORY (accessoires) staan.

Infotainmentsysteem

Inleiding

Infotainment 150

Inleiding

Infotainment

Raadpleeg de handleiding van het infotainmentsysteem voor informatie over de radio, audiospelers, telefoon, spraakherkenning en het navigatiesysteem. Hierin vindt u ook informatie over instellingen.

Actieve ruisonderdrukking (ANC)

De ANC, indien aanwezig, vermindert het motorgeluid in het interieur. ANC vereist dat het originele audiosysteem, radio, luidsprekers, versterker (indien aanwezig), luchtinlaatsysteem en uitlaatsysteem correct werken. Als in plaats daarvan aftermarket onderdelen worden gemonteerd, moet uw dealer het systeem deactiveren.

Bedieningsorganen voor klimaatregeling

Klimaatregelsystemen
Dubbele automatisch geregelde airconditioning 151

Luchtroosters
Luchtroosters 156

Onderhoud
Luchtfilter inzittendencompartiment 157
Service 157

Klimaatregelsystemen

Dubbele automatisch geregelde airconditioning

Met de klimaatregelingsknoppen op de middenconsole en op het klimaatregelingsdisplay worden de verwarming, koeling en ventilatie bediend.

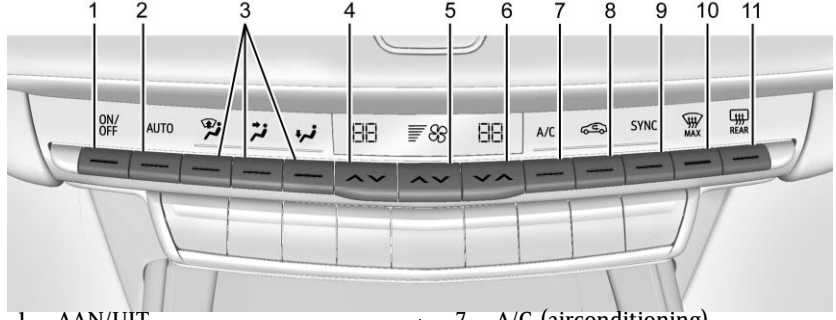

1. AAN/UIT
2. AUTO (automatische regeling)
3. Bedieningsorganen voor de luchtverdeelregeling
4. Temperatuurregeling aan bestuurderszijde
5. Ventilatorregeling
6. Temperatuurregeling aan passagierszijde
7. A/C (airconditioning)
8. Recirculatie
9. SYNC (temperatuursynchronisatie)
10. Max. ontdooiing
11. Achterruitverwarming

Klimaatregelingsdisplay

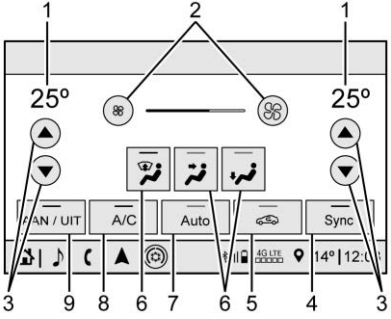

1. Temperatuurdisplay bestuurder en passagier
2. Ventilatorregeling
3. Temperatuurregeling aan bestuurders- en passagierszijde
4. Sync (temperatuursynchronisatie)
5. Recirculatie
6. Bedieningsorganen voor de luchtverdeelregeling
7. Auto (automatische bediening)
8. A/C (airconditioning)
9. On/Off

U regelt de instellingen voor de ventilator, luchtverdelingsmodus, airconditioning, temperatuur aan de bestuurders- en passagierszijde en SYNC door CLIMATE (klimaat) op de beginpagina van het infotainmentsysteem aan te raken, of door op de klimaatknop van het infotainmentdisplay te drukken. U kunt vervolgens een keuze maken op de startpagina die voor de klimaatregeling verschijnt.

Statusweergave klimaatregeling

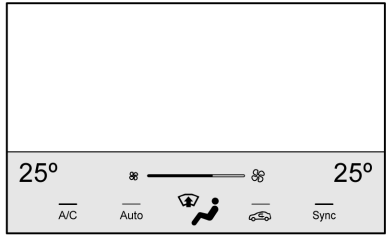

De statusweergave voor de klimaatregeling verschijnt kort wanneer u de klimaatregelingsknoppen op de middenconsole bedient.

Automatische regeling

Het systeem regelt automatisch de ventilatorsnelheid, luchtverdeling, airconditioning en recirculatie om de auto tot de gewenste temperatuur te verwarmen of koelen.

Wanneer AUTO brandt, werken alle vier de functies automatisch. De afzonderlijke functies zijn ook handmatig in te stellen. De geselecteerde instelling wordt weergegeven. Functies die niet handmatig zijn ingesteld, worden altijd automatisch geregeld, ook als het controlelampje AUTO niet brandt.

Voor automatische regeling:

1. Op het display of de middenconsole moet u AUTO aanraken of indrukken.
2. Stel de temperatuur in. Geeft het systeem de tijd om zich aan te passen. Pas de temperatuur daarna zo nodig aan.

Voor een beter brandstofverbruik en snellere koeling van de auto kan de recirculatie bij warm weer automatisch worden geselecteerd. Het recirculatielampje gaat niet branden. Druk op om de recirculatiefunctie te kiezen; druk nogmaals op de knop om voor luchtaanvoer van buiten te kiezen.

U kunt Engelse maateenheden op de instrumentengroep in metrieke eenheden wijzigen. Zie *Instrumentengroep* ⇨ *110*.

OFF : Druk hierop om de aanjager in of uit te schakelen. Het voorste klimaatdisplay gaat uit als de aanjager wordt uitgeschakeld en de luchttoevoer naar het interieur wordt dan gestopt. Als On (Aan) is geselecteerd of als bepaalde andere knoppen zijn ingedrukt, schakelt de klimaatregeling in en wordt op de huidige instellingen geregeld. U kunt de temperatuur en de luchtverdeling nog steeds aanpassen.

△ / ▽ **:** De temperatuur kan apart voor de bestuurder en de passagier worden geregeld. Druk op de pijltjestoetsen om de temperatuur te verhogen of verlagen. Houd de toetsen ingedrukt om de temperatuur versneld te verhogen of te verlagen.

U kunt de temperatuur aan bestuurders- en passagierszijde ook aanpassen door de knoppen op het klimaatregelingsdisplay aan te raken.

Sync : Raak Sync op het klimaatregelingsdisplay aan om alle klimaatzone--instellingen te koppelen aan de bestuurdersinstellingen. Draai aan de temperatuurknop voor de bestuurderszijde om de gesynchroniseerde temperatuur te wijzigen. Bij het aanpassen van de instellingen voor de passagier gaat de controlelamp Sync uit als de temperaturen worden ontkoppeld.

Handmatige bediening

▲ ▼ **:** Druk op de ventilatorknoppen op de middenconsole of het klimaatregelingsdisplay om de ventilator sneller of langzamer te laten draaien. Houd de knoppen ingedrukt om de snelheid sneller aan te passen. De instelling voor de ventilatorsnelheid wordt weergegeven. Bij het indrukken van een van de knoppen annuleert u de automatische ventilatorregeling, waarna u de ventilator handmatig kunt regelen. Druk op AUTO om terug te keren naar automatische regeling.

Regeling luchtverdeling : Raak, terwijl de klimaatregelingsinformatie is weergegeven, de gewenste luchtverdeling op het klimaatregelingsdisplay aan om de richting van de luchtstroom te wijzigen. De knop voor de geselecteerde luchtverdelingsmodus brandt. Als u een van de knoppen voor de luchtverdeling aanraakt, wordt de luchtverdelingsregeling automatisch geannuleerd en kan de richting van de luchtstroom handmatig worden ingesteld. Druk op AUTO om terug te keren naar automatische regeling.

Druk op , , of om de richting van de luchtstroom te veranderen. U kunt elke willekeurige combinatie van de drie knoppen kiezen. In de knop voor de desbetreffende modus gaat een controlelampje branden.

Om de huidige stand te veranderen, kiest u een van de volgende mogelijkheden:

: De lucht wordt naar de luchtroosters in het dashboard geleid.

: De lucht wordt naar de luchtroosters in de vloer geleid.

: De lucht wordt naar de voorruit geleid.

: De voorruit wordt sneller condens- of ijsvrij gemaakt. De lucht wordt naar de voorruit geleid. Druk op voor in- of uitschakelen. Bij het wijzigen van de luchtverdelingsstand wordt ook de ontwasemingsfunctie (ontdooifunctie) uitgeschakeld.

Airco : Raak A/C op het klimaatregelingsdisplay aan om de automatische airconditioning in of uit te schakelen. Wanneer de ventilator is uitgeschakeld of de buitentemperatuur onder het vriespunt daalt, zal de airco niet functioneren.

Druk op AUTO om terug te gaan naar de automatische regeling. De airco zal dan, indien nodig, inschakelen.

: Druk erop om te wisselen tussen recirculatie van de lucht in de auto of de aanvoer van buitenlucht. Het controlelampje in de knop gaat branden, wanneer de recirculatie actief is. Hierdoor kan de lucht in de auto sneller afkoelen en kunnen buitenlucht en nare geuren beter uit de auto worden geweerd.

Als u op deze knop drukt, wordt de automatische recirculatie geannuleerd. Druk op AUTO om terug te gaan naar de automatische regeling; de recirculatie wordt zo nodig automatisch gestart.

De modus voor handmatige recirculatie is niet beschikbaar in de ontdooi- of ontwasemingsstand.

Automatische ontwaseming : De klimaatregeling kan zijn uitgerust met een sensor waarmee automatisch een hoge luchtvochtigheid in het voertuig wordt gedetecteerd. Wanneer een hoge luchtvochtigheid wordt gedetecteerd, kan de klimaatregeling buitenlucht gaan toevoeren en de airco uitschakelen. Wanneer de klimaatregeling niet detecteert dat de ruiten mogelijk beslaan, zal het teruggaan naar normaal bedrijf. Om de Automatische ontwaseming uit of in te schakelen, zie "Klimaat- en luchtkwaliteit" onder *Persoonlijke instellingen* ⇨ *135*.

Ionisator : Als de auto is uitgerust met een luchtverfrisser, verfrist deze de lucht in de auto door deze te ontdoen van vervuiling door pollen, geurtjes en stof. Als het klimaatregelsysteem aan is en de luchtverfrisser ingeschakeld is, brandt het statuslampje luchtverfrisser op het klimaatregelingsdisplay. Zie "Klimaat- en luchtkwaliteit" onder *Persoonlijke instellingen* ⇨ *135* voor het uit- en inschakelen van de luchtverfrisser.

Achterruitverwarming

REAR **:** Druk op de knop om de achterruitverwarming aan of uit te zetten. Aan een brandend controlelampje op de knop is te zien dat de achterruitverwarming aan is.

De achterruitverwarming werkt alleen als het contact aanstaat. De achterruitverwarming gaat uit als u het contact naar OFF of ACC/ACCESSORY draait.

De ontwaseming van de achterruit kan worden ingesteld op Automatische regeling. Zie “Klimaat- en luchtkwaliteit” onder *Persoonlijke instellingen* ⇨ *135*. Wanneer u hebt gekozen voor

automatische achterruitverwarming, wordt de achterruitverwarming automatisch ingeschakeld bij een lage binnentemperatuur en een buitentemperatuur van circa 7 °C (45 °F) of lager.

De bovenste elementleidingen op de achterruit zijn antenneleidingen en worden bij het activeren van de ontwaseming niet warm.

De buitenspiegelverwarming gaat bij inschakeling van de achterruitverwarming aan om de buitenspiegels condens- of ijsvrij te maken.

Voorzichtig

Probeer ijs of andere aanslag niet met een scheermesje of ander scherp voorwerp van de binnenkant van de voorruit of achterruit te verwijderen. U kunt namelijk het verwarmingselement op de achterruit beschadigen en de zenderontvangst van uw radio aantasten. Reparaties vallen niet onder de garantie van de auto.

Werking van klimaatregeling bij starten op afstand : Indien uitgerust met Motor op afstand starten, wordt de klimaatregeling mogelijk ingeschakeld wanneer u de motor op afstand start. Het systeem kiest de beste modus en temperatuurinstelling voor de werking. Zodra auto is gestart met de Engine Start/Stop-knop begint de klimaatregeling te werken in de laatst gekozen modus en de laatst ingestelde temperatuur. De achterruitverwarming kan bij een start op afstand inschakelen als het buiten koud is. Het controlelampje voor de achterruitverwarming brandt niet bij een start op afstand.

Mits aanwezig, schakelt de stoelverwarming in als het buiten koud is en schakelt de stoelventilatie in als het buiten warm is. De controlelampjes voor de stoelverwarming en -ventilatie branden mogelijk niet bij een start op afstand. Mits aanwezig gaat het verwarmde stuurwiel werken bij een start op afstand als het buiten koud is. Het controlelampje verwarmd stuurwiel brandt mogelijk niet. Zie *Motor op afstand starten* ⇨ *15* en *Verwarmde en geventileerde voorstoelen* ⇨ *52*.

Sensor

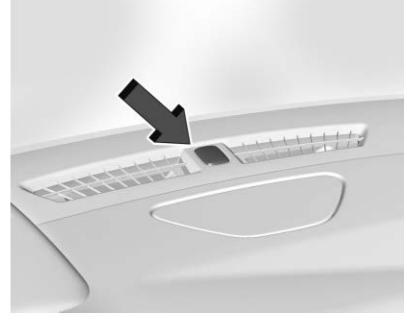

De zoninstraling wordt gemeten door de zonnesensor, die boven op het instrumentenpaneel bij de voorruit zit.

Voor een optimaal comfort gebruikt de klimaatregeling de sensorinformatie om de temperatuur, aanjagersnelheid, recirculatie en luchtverdeling aan te passen.

Als deze sensor is afgedekt, kan het automatische klimaatregelsysteem niet goed werken.

Luchtroosters

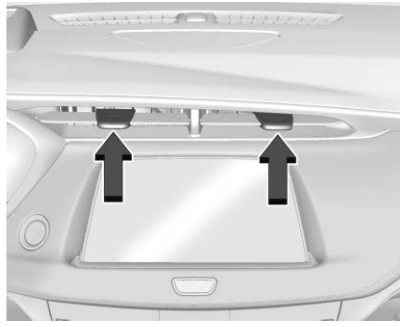

Er zitten verstelbare luchtroosters in het midden en aan de zijkanten van het instrumentenpaneel en op de achterkant van het opbergvak in de middenconsole.

Verschuif de schuifknoppen om de richting van de luchtstroom te wijzigen of om deze af te sluiten.

Tips voor een goede werking

- Maak de inlaatopeningen onder de voorruit vrij van ijs, sneeuw of bladeren die de luchtstroom naar de auto kunnen blokkeren.
- Veeg sneeuw van de motorkap voor een beter zicht en binnendringend vocht in de auto terug te dringen.
- Houd de luchtdoorlaat onder de voorstoelen vrij van voorwerpen om de lucht in de auto effectiever te laten circuleren.
- Het gebruik van motorkapspoilers die niet door GM zijn goedgekeurd, kan de prestaties van het systeem negatief beïnvloeden. Raadpleeg uw dealer voordat u voorzieningen aan de buitenkant van de auto aanbrengt.
- Bevestig geen apparaten op de plaatjes van de luchtroosters. De luchtstroom wordt hierdoor belemmerd en de luchtroosters kunnen dan beschadigd raken.

Onderhoud

Luchtfilter inzittendencompartiment

Het filter zorgt dat minder stof, pollen en andere irriterende stoffen in de buitenlucht naar binnen worden aangezogen. Het filter moet worden vervangen tijdens het periodiek onderhoud. Raadpleeg uw dealer voor het vervangen van het filter.

Service

Bij alle auto's zit in de motorruimte een etiket met het type koudemiddel dat in de auto wordt gebruikt. Laat het koudemiddelsysteem alleen onderhouden door getrainde en gecertificeerde monteurs. Repareer de verdamper van de airconditioning niet en vervang deze evenmin door een tweedehands exemplaar. Voor een goede en veilige werking mag de verdamper alleen worden vervangen door een nieuw exemplaar.

Vang bij een servicebeurt alle koudemiddelen op met passende apparatuur. Het is schadelijk voor het milieu om koudemiddel aan de buitenlucht te laten ontsnappen. Dit kan tevens onveilige situaties opleveren bij inademing of verbranding en er bestaat gevaar voor bevriezingsletsel of andere gezondheidsproblemen.

De airconditioning vereist regelmatig onderhoud. Ga naar uw dealer voor de service.

Rijden en bedienen

Informatie over het rijden

Zuiniger rijden 159
Ongeconcentreerd rijden 159
Defensief rijden 160
Controle over de auto 160
Remmen 161
Stuurinrichting 161
Reageren bij van de weg raken 162
Verlies van controle 162
Off-road rijden 163
Op een natte weg rijden 168
Wegen door heuvels en bergen 169
Rijden in de winter 169
Als de auto vastgeraakt is 171
Maximum laadvermogen auto ... 171

Starten en bediening

Nieuwe auto inrijden 176
Contactstanden 176
Motor starten 178
Stop/Start-systeem 179
Motorverwarming 180
Ingeschakelde accessoirevoeding (RAP) 182
Schakelen naar stand Park 182
Schakelen uit parkeerstand 183
Parkeren op brandbare ondergrond 184
Uitgebreid parkeren 184

Motoruitlaat

Motoruitlaat 184
Draaiende motor bij geparkeerde auto 185

Roetfilter

Diesel, roetfilter 185

Dieseluitlaatvloeistof

Dieseluitlaatgasvloeistof (DEF) 187

Automatische versnellingsbak

Automatische versnellingsbak ... 191
Handgeschakelde modus 196

Aandrijfsystemen

Aandrijving op alle wielen 198

Remsysteem

Elektrische rembekrachtiger 198
Antiblokkeersysteem (ABS) 198
Elektrische handrem 199
Remassistent 200
Hellingrem 201

Rijregelsystemen

Tractieregeling/Elektronische stabiliteitsregeling (ESC) 201
Regeling bestuurdersmodus 203

Cruisecontrol

Cruisecontrol 204
Snelheidsbegrenzer 207
Instelbare cruise control 209

Bestuurdersondersteuningssystemen

Bestuurdersondersteuningssystemen 218
Ondersteuningssystemen bij parkeren of achteruitrijden 219
Voetgangerswaarschuwing achter 227
Ondersteuningssystemen tijdens het rijden 228
Afstandsregeling (FCA) 228
Automatisch noodremsysteem (AEB) 231
Remsysteem voetganger voor (FPB) 233
Side Blind Zone Alert (SBZA - dodehoekdetectie) 235
Waarschuwing voor rijstrookwisseling (LCA) 236
Rijstrookhulp (Lane Keeping Assist, LKA) 238

Brandstof
Brandstoftoevoegingen 240
Brandstof voor dieselmotoren ... 240
Biodiesel 242
Werking onder koude weersomstandigheden 243
Waterafscheider 243
Zonder brandstof komen te staan 246
Brandstoffilter vervangen 247
De tank vullen 247
Jerrycan vullen 249

Aanhanger trekken
Algemene sleepinformatie 250
Rij-eigenschappen en tips voor slepen 250
Aanhanger slepen 254
Slepen, uitrusting 257
Aanhanger, stabilisatieregeling (TSC) 259

Aanpassingen en aanvullingen
Toegevoegde elektrische accessoires 261

Informatie over het rijden

Zuiniger rijden

Uw rijstijl is van invloed op het brandstofverbruik. Hieronder vindt u enkele tips over hoe u het brandstofverbruik zo laag mogelijk kunt houden.

- Stel de klimaatknoppen in op de gewenste temperatuur nadat de motor is gestart of zet ze uit als ze niet nodig zijn.
- Bij AWD-auto's gebruikt u de modus Tour als de omstandigheden dat toelaten.
- Trek niet snel op en accelereer niet plotseling.
- Rem geleidelijk en vermijd plotseling stoppen.
- Laat de motor niet te lang stationair draaien.
- Wanneer de weg- en weersomstandigheden het toelaten, kunt u de cruise control inschakelen.
- Rijd niet sneller dan de aangegeven maximumsnelheid of rijd langzamer wanneer de omstandigheden daarom vragen.
- Houd de bandenspanningen volgens specificatie.
- Combineer enkele ritten tot één rit.
- Vervang de banden door banden met hetzelfde TPC-specificatienummer in de zijwand van de band (in de buurt van de maat).
- Volg het aanbevolen onderhoudsschema.

Ongeconcentreerd rijden

Gebrek aan concentratie uit zich op tal van manieren en kan ertoe leiden dat de aandacht voor het verkeer verslapt. Wees verstandig en zorg dat u niet afgeleid wordt tijdens het rijden. In vele landen is wetgeving van kracht ten aanzien van ongeconcentreerd rijden. Informeer naar de geldende wetgeving in uw land.

Laat u onderweg niet afleiden: houd uw ogen op de weg gericht, uw handen aan het stuur en richt uw aandacht op het rijden.

- Bel niet in veeleisende rijsituaties. Gebruik een handsfreekit om te bellen.
- Houd de weg in de gaten. Lees niet, maak geen aantekeningen en gebruik geen telefoons of andere elektronische apparaten om informatie te zoeken.
- Vraag een eventuele voorpassagier om u bij afleiding te helpen.
- Raak, voordat u wegrijdt, vertrouwd met de functies van de auto zoals het instellen van favoriete radiozenders, aanpassen van de klimaatregeling en het gebruik van de stoelinstellingen. Programmeer alvorens weg te rijden alle vereiste gegevens in een eventueel navigatiesysteem.
- Wacht met het oppakken van spullen die op de vloer zijn beland, totdat de auto geparkeerd staat.
- Breng de auto tot stilstand of parkeer deze om kinderen te verzorgen.
- Gebruik een passend(e) kooi of hek bij vervoer van huisdieren.
- Vermijd te emotionele gespreken met een eventuele passagier of per telefoon tijdens het rijden.

⚠ Waarschuwing

Wanneer u uw blik te lang achtereen of te vaak van de weg haalt, is een botsing met letsel of de dood tot gevolg niet uitgesloten. Houd uw aandacht bij de rit.

Raadpleeg de handleiding van het infotainmentsysteem voor meer informatie over het gebruik ervan en het navigatiesysteem (indien aanwezig), inclusief de koppeling en het gebruik van een mobiele telefoon.

Defensief rijden

Defensief rijden betekent "altijd het onverwachte verwachten". De eerste stap bij defensief rijden is het omdoen van de veiligheidsgordel. Zie *Veiligheidsgordels* ⇨ *57*.

- Houd er rekening mee dat andere weggebruikers (voetgangers, fietsers en bestuurders van andere voertuigen) onvoorzichtig kunnen zijn en fouten kunnen maken. Anticipeer op wat zij zouden kunnen doen en wees hierop voorbereid.
- Houd voldoende afstand tussen uzelf en uw voorligger.
- Houd uw aandacht bij het rijden.

Controle over de auto

Remmen, sturen en accelereren zijn belangrijke factoren om een auto tijdens het rijden onder controle te houden.

Remmen

Remmen houdt een reactie- en remtijd in. De tijd die u nodig hebt om te besluiten het gaspedaal in te trappen is de reactietijd. Het rempedaal echt intrappen is de remtijd.

De gemiddelde reactietijd van een bestuurder bedraagt circa driekwart seconde. In die tijd legt een auto met een snelheid van 100 km/h (60 mph) 20 m (66 ft) af, wat in een noodgeval een enorme afstand kan blijken.

Nuttige remtips om te onthouden, zijn:

- Houd voldoende afstand tussen uzelf en uw voorligger.
- Voorkom onnodig hard afremmen.
- Houd het tempo van het andere verkeer aan.

Als de motor tijdens het rijden ooit afslaat, rem dan normaal en niet pompend. Anders is het pedaal mogelijk lastiger te bedienen. Als de motor afslaat, is er nog wel sprake van enige remkrachtondersteuning, maar dit wordt gebruikt wanneer u het rempedaal intrapt. Zodra de remkrachtondersteuning op is, kan de remweg langer worden en moet u meer kracht uitoefenen bij het intrappen van het rempedaal.

Stuurinrichting

Elektrische stuurbekrachtiging

Voorzichtig

Om schade aan het stuursysteem te voorkomen, mag u niet over stoepranden, parkeerversperringen of dergelijke objecten rijden met snelheden boven 3 km/h (1 mph). Wees voorzichtig als u over andere objecten rijdt, zoals verhoogde rijstrookmarkeringen en snelheidsdrempels. Schade veroorzaakt door misbruik van de auto wordt niet gedekt door de voertuiggarantie.

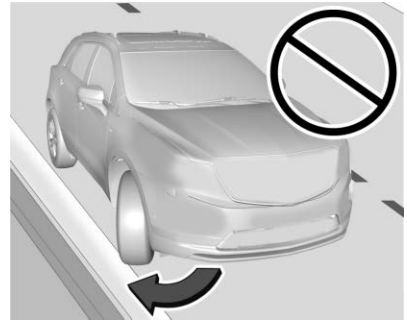

De auto beschikt over elektrische stuurbekrachtiging. Het systeem heeft geen stuurbekrachtigingsvloeistof. Periodiek onderhoud is daarom niet vereist.

Als de stuurbekrachtiging wegvalt door een systeemstoring, kan de auto nog wel worden bestuurd maar is er meer stuurkracht vereist.

Als u de stuurbekrachtiging lang gebruikt terwijl het voertuig stilstaat, kan de ondersteuning worden verminderd.

Als het stuurwiel tot in de eindstand wordt gedraaid en enige tijd in deze stand wordt vastgehouden, wordt de stuurbekrachtiging mogelijk begrensd.

Wanneer het systeem afkoelt, dient de stuurbekrachtiging weer normaal te werken.

Ga bij problemen naar de dealer.

Tips voor het nemen van bochten

- Neem bochten met een redelijke snelheid.
- Matig uw snelheid voordat u een bocht ingaat.
- Houd in de bocht een redelijke, constante snelheid.
- Wacht totdat de auto uit de bocht is alvorens u licht accelereert op het rechte stuk.

Sturen in noodgevallen

- In sommige situaties kan ontwijken effectiever zijn dan remmen.
- Als u beide zijden van het stuur vasthoudt, kunt u 180 graden draaien zonder een hand los te verplaatsen.
- Dankzij het antiblokkeersysteem (ABS) kunt u sturen terwijl u remt.

Reageren bij van de weg raken

De rechterwielen kunnen tijdens het rijden van de weg in de berm terechtkomen. Houd u aan deze tips:

1. Laat het gaspedaal los en als er geen ander verkeer aankomt, stuur de auto dan zo dat deze naast de rand van de weg rijdt.
2. Draai het stuurwiel ongeveer een achtste slag rond, totdat de voorband de rand van de weg raakt.
3. Draai aan het stuurwiel, zodat u rechtuit over de weg rijdt.

Verlies van controle

Slippen

Er zijn drie manieren waarop er kan worden geslipt, die overeenkomen met de drie regelsystemen van de auto:

- Slippen door remmen - wielen draaien niet.
- Slippen door sturen of een bocht nemen - als u een bocht te hard of te scherp neemt, kunnen de wielen gaan slippen en verliezen ze hun grip op de weg.
- Slippen door accelereren - door te hard gas geven kunnen de aangedreven wielen te snel draaien.

Bestuurders die defensief rijden vermijden slipsituaties door op de bestaande omstandigheden te letten en hun rijgedrag hierop af te stemmen. Maar slippen kan altijd gebeuren.

Als de auto begint weg te glijden, volg dan deze adviezen:

- Haal uw voet van het gaspedaal en stuur in de richting waarin u wilt dat de auto rijdt. De auto kan nu weer recht op de weg komen. Wees bedacht op een tweede slipsituatie.
- Matig uw snelheid en stem uw rijstijl af op de weersomstandigheden. De remweg kan langer zijn en auto is mogelijk lastiger te besturen wanneer de grip verminderd is door water, sneeuw, ijs, grind of ander materiaal op de weg. Leer gevaarlijke situaties herkennen (zoals water, ijzel of sneeuw op de weg, zodat die spiegelt) en matig uw snelheid wanneer u twijfelt.
- Probeer plotseling sturen, accelereren of remmen te voorkomen, probeer ook de rijsnelheid niet te verlagen door een lagere versnelling in te schakelen. Door plotselinge veranderingen kunnen de wielen gaan slippen.

Vergeet niet: Het antiblokkeersysteem helpt alleen bij het voorkomen van slippen bij het remmen.

Off-road rijden

Auto's met vierwielaandrijving (AWD) kunnen voor het terreinrijden worden gebruikt. Auto's zonder vierwielaandrijving en auto's zonder All Terrain--banden (AT) of On-Off Road-banden (OOR) mogen niet worden gebruikt voor terreinrijden, behalve op een vlakke en stevige ondergrond. Raadpleeg het garantieboekje om bij de bandenfabrikant te informeren over de origineel gemonteerde banden.

Het belangrijkste bij terreinritten is dat u het voertuig onder controle houdt. Een van de beste manieren om het voertuig onder controle te houden is het beperken van de snelheid.

⚠ Waarschuwing

Wanneer u in terrein rijdt, kunt u door de schokken en de snelle richtingveranderingen gemakkelijk uit positie raken. Hierdoor kunt u de macht over het stuur verliezen en verongelukken. U en de andere inzittenden moeten daarom altijd een veiligheidsgordel dragen.

Alvorens te gaan tereinrijden

- Laat alle benodigde onderhoudswerkzaamheden uitvoeren.
- Vul de brandstoftanks af, vul vloeistofniveaus bij en controleer de bandenspanning in alle banden, ook die van het reservewiel indien aanwezig.
- Lees alle informatie over auto's met vierwielaandrijving in deze handleiding.
- Controleer of alle beschermingspanelen aan de onderzijde, indien uitgerust, inderdaad aanwezig zijn.

- Zorg dat u op de hoogte bent van de lokale wetgeving inzake terreinritten.

Als extra bodemspeling vereist is, kan het nodig zijn om de spoilerlip onderaan de voorbumper te verwijderen. Echter, zonder de spoilerlip rijdt u onzuiniger.

Voorzichtig

Als u langere tijd zonder voorbumperspoilerlip rijdt, kan dit de luchtstroming naar de motor verstoren. Bevestig de voorbumperspoilerlip weer na afloop van terreinritten.

Belading bij terreinritten

⚠ Waarschuwing

- Niet-vastgezette lading op de laadvloer kan rond worden geslingerd bij het rijden over ruw terrein. U of uw passa-

(Vervolg)

Waarschuwing (Vervolg)

giers kunnen door vliegende voorwerpen worden geraakt. Zet de lading goed vast.

- Zet de bagage op de laadvloer zo ver mogelijk naar voren en zo laag mogelijk. De zwaarste voorwerpen moeten op de vloer staan, voor de achteras.
- Door een zware vracht op het dak wordt het zwaartekrachtpunt van het voertuig veranderd, waardoor het sneller kan omslaan. U kunt ernstig of dodelijk gewond raken als het voertuig kantelt. Plaats zware vrachten in de bagageruimte, niet op het dak.

Raadpleeg *Maximum laadvermogen auto* ⇨ *171* voor nadere informatie over de belading van de auto.

Milieukwesties

- Rijd over bestaande paden, wegen en door gebieden die voor recreatief terreinritten zijn opengesteld en volg alle aangegeven regels op.
- Breng geen schade toe aan struiken, bloemen, bomen of gras en verstoor de in het wild levende dieren niet.
- Parkeer niet op een ontvlambare ondergrond. Zie *Parkeren op brandbare ondergrond* ⇨ *184*.

Over heuvels rijden

Voor veilig rijden over heuvels heeft u een goed inzicht nodig in wat het voertuig wel en niet aankan.

⚠ Waarschuwing

Veel heuvels zijn gewoon te steil om op te rijden. Bij heuvelopwaarts rijden kan de automotor afslaan. Bij heuvelafwaarts rijden kunt u de controle over de auto verliezen. Als u overdwars over heuvels rijdt, kan

(Vervolg)

Waarschuwing (Vervolg)

de auto kantelen. U kunt hierbij (dodelijk) letsel oplopen. Ga niet rijden over steile heuvels.

Beoordeel eerst de steilheid, de grip op de ondergrond en obstakels voordat u een heuvel oprijdt. Wanneer het terrein voor u niet zichtbaar is, stap dan uit de auto en loop de heuvel op voordat u verder rijdt.

Bij het rijden over heuvels:

- Gebruik een lage versnelling en houd het stuur stevig vast.
- Houd een lage rijsnelheid aan.
- Rijd de heuvel zo mogelijk recht omhoog op of recht omlaag af.
- Minder snelheid zodra u de top van de heuvel nadert.
- Schakel uw koplampen ook overdag in, zodat u beter te zien bent.

⚠ Waarschuwing

Op hoge snelheid naar de top van een heuvel rijden, kan een ongeval veroorzaken. Aan de andere kant kan zich een steile helling, een klif of zelfs een ander voertuig bevinden. U kunt hierbij ernstig of dodelijk letsel oplopen. Ga langzamer rijden wanneer u bijna bij de top bent en wees op uw hoede.

- Rijd heuvelafwaarts nooit vooruit of terug met de versnellingsbak in de neutraalstand (N). De remmen kunnen dan oververhit raken en u kunt de controle over de auto verliezen.
- Als u heuvelafwaarts rijdt, houd de voorkant van de auto dan recht in neerwaartse richting. Gebruik een lage versnelling, zo werkt de motor in combinatie met de remmen om af te remmen en helpt hij u de auto onder controle te houden.

⚠ Waarschuwing

Door bij het heuvelaf te rijden hard te remmen, kunnen de remmen oververhit raken en niet meer goed werken. U kunt dan de controle over de auto verliezen en uzelf of anderen (dodelijk) letsel toebrengen. Trap het rempedaal bij het heuvelaf rijden licht in en gebruik een lage versnelling om de snelheid van het voertuig onder controle te houden.

Wanneer de motor op een heuvel afslaat:

1. Trap het rempedaal in om de auto te stoppen en trek dan de handrem aan.
2. Schakel naar de parkeerstand (P) en start vervolgens de motor opnieuw.
   - Als de motor afslaat terwijl u heuvelopwaarts rijdt, schakel dan naar de achteruitstand (R), trek de handrem aan en rijd recht achteruit.

- Probeer nooit de auto te keren. Als de heuvel steil genoeg is om de motor te laten af slaan, is hij ook steil genoeg om het voertuig te laten omslaan.
- Als u niet verder heuvelop kunt rijden, rijd dan recht achteruit naar beneden.
- Rijd op een heuvel nooit terug in de neutraalstand (N) terwijl u alleen de rem gebruikt.
- De auto kan dan te snel achteruit rollen en u kunt de controle erover verliezen.
- Als de motor afslaat terwijl u heuvelafwaarts rijdt, schakel dan naar een lagere versnelling, zet de handrem vrij en rijd rechtuit de heuvel af.

3. Als u de motor niet meer kunt starten nadat deze is afgeslagen, trek dan de handrem aan, schakel de parkeerstand (P) in en zet het contact uit.

   3.1. Laat de auto staan en roep hulp in.

   3.2. Blijf buiten het traject dat de auto neemt wanneer deze van de heuvel zou rollen.

- Maak geen bochten waarbij de auto dwars komt te staan ten opzichte van de helling. Een heuvel die niet te steil is om langs omhoog of omlaag te rijden, kan wel te steil zijn om dwars overheen te rijden. Bij het dwars over een helling rijden, wordt er meer gewicht gezet op de wielen die het laagste staan, waardoor het voertuig naar beneden kan glijden of rollen.
- De toestand van de grond kan een probleem vormen. Wielen kunnen op los grind, modderpoelen en zelfs op nat gras naar de zijkant wegglijden. Als het voertuig zijdelings wegglijdt, kan het iets (een rots, een spoor etc.) raken waardoor het kantelt en omslaat.
- Verborgen obstakels verergeren de steilheid van een helling extra. Als u met heuvelopwaarts gerichte wielen over een rotsblok rijdt of met heuvelafwaarts gerichte wielen in een spoor of geul terechtkomt, kan het voertuig nog verder overhellen.
- Als u toch dwars over een helling moet rijden en de auto begint te glijden, ga dan heuvelafwaarts rijden. Hierdoor wordt het voertuig recht getrokken en wordt voorkomen dat het naar de zijkant wegglijdt.

⚠ Waarschuwing

Het is gevaarlijk om aan de heuvelafwaartse zijde uit de auto te stappen wanneer u op een helling bent gestopt. Als het voertuig omslaat, kunt u eronder komen en ernstig of dodelijk gewond raken. Stap altijd aan de heuvelopwaartse zijde van het voertuig uit en blijf buiten het traject dat het voertuig zou volgen als het zou omslaan.

Rijden in modder, zand, sneeuw of ijs

Gebruik een lage versnelling als u door modder rijdt - - hoe dieper de modder, hoe lager de versnelling. Zorg dat de auto in beweging blijft zodat hij niet vastloopt.

Als u op zand rijdt, verandert de grip. Op los zand zoals op stranden of duinen, zullen banden de neiging hebben zich in het zand te graven. Hierdoor wordt het sturen, het accelereren en het remmen beïnvloed. Rijd met een lagere snelheid en voorkom scherpe bochten en abrupte manoeuvres.

Op een ondergrond van harde sneeuw of ijs heeft u minder grip en verliest u de controle over de auto gemakkelijk. Minder snelheid wanneer u op een ondergrond van harde sneeuw of ijs rijdt.

⚠ Waarschuwing

Rijden over bevroren meren, vijvers of rivieren kan gevaarlijk zijn. De conditie van het ijs kan sterk uiteenlopen en de auto kan door het ijs zakken; u en uw inzittenden kunnen dan verdrinken. Rijd alleen op een veilige ondergrond.

In water rijden

⚠ Waarschuwing

Rijden door snelstromend water kan gevaarlijk zijn. In diep water kan uw voertuig stroomafwaarts worden gesleept en u en uw passagiers kunnen verdrinken. Als het water ondiep is, kan toch de grond onder uw banden vandaan worden gespoeld. De auto verliest dan vaste grip en kan omslaan. Rijd niet door snelstromend water.

Voorzichtig

Rijd niet door zo diep stilstaand water dat de wielnaven, assen of de uitlaatpijp worden bedekt. In diep water kunnen de as en andere voertuigonderdelen worden beschadigd.

Als stilstaand water niet te diep is, kunt u er langzaam doorheen rijden. Bij hogere snelheden kan er water in de motor komen en kan deze afslaan. De motor kan ook afslaan als de uitlaatpijp onder water komt. Schakel bij het rijden door water het contact niet uit. Als de uitlaatpijp onder water is, start de motor niet. Bij het rijden door water zullen de remmen nat worden, zodat de remweg langer kan worden. Zie *Op een natte weg rijden* ➪ *168*.

Na terreinritten

Verwijder alle takken en al het vuil dat zich tegen de onderkant of het chassis of onder de motorkap heeft verzameld. Deze materialen kunnen brandgevaar opleveren.

Laat de remvoeringen reinigen en controleren, nadat u door modder of zand hebt gereden. Door deze materialen kunnen de remmen verglazen en verloopt het remmen ongelijkmatig. Controleer de carrosserie-opbouw, stuurinrichting, ophanging, wielen, banden en het uitlaatsysteem op schade en controleer de brandstofleidingen en het koelsysteem op lekkage.

Er zal vaker onderhoud moeten worden verricht.

Op een natte weg rijden

Door regen en een nat wegdek is het mogelijk dat de banden minder grip hebben, wat van invloed is op het stop- en accelereergedrag van de auto. Rijd onder dergelijke omstandigheden altijd langzamer. Vermijd grote plassen en diep of stromend water.

⚠ Waarschuwing

Natte remmen kunnen ongelukken veroorzaken. Zij werken waarschijnlijk niet zo goed als er hard wordt geremd, en ze kunnen de auto naar één kant trekken. U kunt de macht over het stuur verliezen.

Nadat u door een grote plas water of door een wasstraat bent gereden, moet u het rempedaal licht intrappen tot de remmen weer normaal werken.

Stromend of snelstromend water wekt sterke krachten op. Bij het rijden door stromend water kan de auto worden weggesleept. Als dit gebeurt, kunnen u en de andere inzittenden verdrinken. Negeer waarschuwingen van de politie niet en wees heel voorzichtig als u door stromend water rijdt of wilt gaan rijden.

Aquaplaning

Aquaplaning is gevaarlijk. Er kan een laagje water onder de banden ontstaan, wat betekent dat de auto eigenlijk op water rijdt. Dit kan gebeuren als de weg nat genoeg is en u hard genoeg rijdt. Terwijl aquaplaning plaatsvindt, heeft de auto weinig of geen contact met de weg.

Er zijn geen harde en vaste regels over wat u moet doen bij aquaplaning. Het beste advies is langzamer rijden wanneer de weg nat is.

Andere tips voor regenweer

Behalve langzamer rijden, zijn er ook nog:

- Houd meer afstand tot uw voorligger.
- Wees voorzichtig bij het inhalen.
- Houd de wisserinstallatie voor de voorruit in goede staat.
- Zorg ervoor dat het reservoir voor de ruitensproeiervloeistof altijd vol is.

- Neem goede banden met een goede profieldiepte. Zie *Banden* ⇨ *294*.
- Schakel de cruisecontrol uit.
- Activeer de stand All-Wheel Drive (AWD). Zie *Regeling bestuurdersmodus* ⇨ *203*.

Wegen door heuvels en bergen

Rijden door een heuvel- of bergachtig landschap is anders dan rijden door een vlak of glooiend gebied.
Enkele tips:

- Laat het benodigde onderhoud aan de auto uitvoeren.
- Controleer alle vloeistofpeilen, de remmen en banden, het koelsysteem en de transmissie.
- Schakel terug bij het oprijden van steile of lange heuvels.

⚠ Waarschuwing

Bij gebruik van de remmen om op een lange neerwaartse helling snelheid te minderen, kunnen de remmen oververhit raken. De remwerking neemt dan mogelijk af of de remmen vallen zelfs uit. Schakel op een lange neerwaartse helling naar een lagere versnelling om gebruik te maken van de motorrem.

⚠ Waarschuwing

De auto in de stand N (vrij) laten uitrollen, met het contact uit, is gevaarlijk. De remmen kunnen zo oververhit raken en de stuurbekrachtiging kan uitvallen. Laat de motor altijd draaien en schakel een versnelling in.

- Rijd op snelheden waarbij de auto binnen de eigen rijstrook blijft. Neem bochten niet te ruim en overschrijdt de middenstreep niet.
- Wees alert boven aan een helling; er kan iets gebeurd zijn op uw rijstrook (zoals een stilstaande auto met pech of een ongeval).
- Let in het bijzonder op speciale bewegwijzering (zoals vallende rotsen, bochtige wegen, lange afdalingen, wel of geen inhaalverboden).
- Selecteer de stand All-Wheel Drive (AWD). Zie *Regeling bestuurdersmodus* ⇨ *203* en *Aandrijving op alle wielen* ⇨ *198*.

Rijden in de winter

Ritten op sneeuw of ijs

Sneeuw of ijs tussen de banden en het wegdek zorgt voor minder tractie of grip, zodat u in dergelijke gevallen voorzichtig moet rijden. Bij temperaturen rond 0 °C (32 °F) wanneer onderkoelde regen kan vallen, is nat ijs mogelijk. Vermijd ritten op nat ijs of in onderkoelde regen, totdat er gestrooid is.

Voor ritten op gladde wegen:

- Trek voorzichtig op. Bij te snel optrekken treedt wielspin op, waardoor het oppervlak onder de banden glad wordt.
- Het antiblokkeersysteem (ABS) verbetert de rijstabiliteit weliswaar tijdens hard remmen, maar de remmen moeten sneller worden aangezet dan bij ritten op droge wegen. Zie *Antiblokkeersysteem (ABS)* ⇨ *198*.
- Houd een grotere afstand tot voorgangers en pas op voor plaatselijke gladheid. Op schone wegen kunnen in de schaduw nog bevroren plekken voorkomen. Het wegdek in een bocht of viaduct kan nog bevroren zijn terwijl de rest van de weg al goed begaanbaar is. Vermijd plotselinge stuurbewegingen en remmanoeuvres op bevroren wegdek.
- Schakel de cruisecontrol uit.
- Kies de modus AWD (vierwielaandrijving) bij auto's met AWD. Kies de modus Snow/Ice bij auto's met alleen FWD (voorwielaandrijving). Zie *Regeling bestuurdersmodus* ⇨ *203* en *Aandrijving op alle wielen* ⇨ *198*.

Problemen in sneeuwstorm

Stop de auto op een veilige plaats en geef alarmsignalen voor hulp. Blijf bij de auto, tenzij hulp nabij is.

Volg de volgende aanwijzingen op om hulp in te roepen en de veiligheid van de inzittenden te waarborgen:

- Schakel de alarmknipperlichten in.
- Bind een rode doek aan een buitenspiegel.

⚠ Waarschuwing

Sneeuw kan de motoruitlaat onder de auto afsluiten. Hierdoor kunnen uitlaatgassen binnendringen. De uitlaatgassen bevatten koolmonoxide (CO) dat reukloos en onzichtbaar is. Het kan bewusteloosheid veroorzaken en zelfs dodelijk zijn.

Als de auto vastzit in sneeuw:

(Vervolg)

Waarschuwing (Vervolg)

- Ontdoe de onderkant van de auto van sneeuw, houd de uitlaatpijp in het bijzonder vrij.
- Open aan de luwe zijde van de auto een ruit zo'n 5 cm (2 inch) om verse lucht binnen te laten.
- Open de luchtuitlaten op of onder het instrumentenpaneel.
- Stel de klimaatregeling zo in dat de lucht in de auto circuleert en stel de aanjagersnelheid in op de hoogste stand. Zie “Klimaatregelsystemen”.

Voor meer informatie over CO, zie *Motoruitlaat* ⇨ *184*.

Om brandstof te besparen kunt u de motor telkens korte tijd laten draaien om de auto op te warmen en ondertussen de geopende ruit een stukje dichtdoen. Beweging helpt ook om warm te blijven.

Als het lang duurt voordat hulp arriveert, kunt u terwijl de motor draait het gaspedaal iets intrappen, zodat deze iets sneller draait dan stationair. Hierdoor blijft de accu geladen, zodat u de auto opnieuw kunt starten en kunt seinen met de koplampen. Maar geef niet te veel gas om brandstof te besparen.

Als de auto vastgeraakt is

Laat de wielen langzaam en voorzichtig ronddraaien om de auto los te krijgen als deze vastzit in zand, modder, ijs of sneeuw.

Als de auto zo vastzit dat het niet kan loskomen met het tractiesysteem, moet u het tractiesysteem uitschakelen en de schommelmethode gebruiken. Zie *Tractieregeling/Elektronische stabiliteitsregeling (ESC)* ⇨ *201*.

⚠ Waarschuwing

Als de wielen van de auto met hoge snelheid ronddraaien, kunnen ze exploderen en u en anderen

(Vervolg)

Waarschuwing (Vervolg)

verwonden. De auto kan oververhit raken, wat brand in de motorruimte kan veroorzaken of waardoor andere schade kan ontstaan. Laat de wielen zo min mogelijk spinnen en vermijd snelheden boven 56 km/h (35 mph).

Selecteer de stand All-Wheel Drive (AWD). Zie *Regeling bestuurdersmodus* ⇨ *203* en *Aandrijving op alle wielen* ⇨ *198*.

Auto heen en weer bewegen om los te raken

Draai het stuurwiel naar links en rechts om het gebied rond de voorwielen vrij te maken. Schakel de tractiesystemen uit. Schakel achter- en vooruit tussen R (Reverse, Achteruit) en een lage vooruitversnelling en laat de wielen zo min mogelijk spinnen. Wacht met schakelen totdat de wielen niet meer draaien, zodat slijtage van de versnellingsbak wordt voorkomen. Laat het gaspedaal los tijdens het schakelen en trap het gaspedaal lichtjes in als de versnellingsbak in de versnelling staat. Als u de wielen langzaam voor- en achteruit laat ronddraaien, ontstaat een schommelbeweging waarmee de auto los kan komen. Als de auto na een paar pogingen niet loskomt, moet het wellicht worden losgetrokken. Als de auto moet worden losgetrokken, zie *Auto slepen* ⇨ *328*.

Maximum laadvermogen auto

Het is erg belangrijk dat u weet hoeveel gewicht de auto kan dragen. Dit gewicht wordt het maximum laadvermogen genoemd en omvat het gewicht van alle inzittenden, bagage en accessoires van externe fabrikanten. Twee labels op de auto tonen hoeveel gewicht de auto kan vervoeren, het informatielabel voor banden en laadvermogen en het certificerings-/bandenlabel.

⚠ Waarschuwing

Belast de auto niet boven het maximaal toelaatbare totaalgewicht (GVWR, MTG) of de maximaal toelaatbare asbelasting (GAWR). Dit kan systeemstoringen veroorzaken en de rijeigenschappen van de auto wijzigen. U kunt de controle over de auto verliezen en bij een ongeval betrokken raken. Overbelading kan tevens een langere remweg betekenen, schade aan de banden veroorzaken en de levensduur van de auto verkorten.

Informatielabel voor banden en laadvermogen

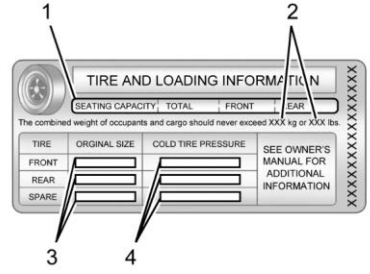

Voorbeeldlabel

Er is een voertuigspecifiek label met Banden- en Ladingsgegevens op de middenstijl (de B-stijl) bevestigd. Het Tire and Loading Information label (informatielabel voor banden en laadvermogen) toont het aantal zitplaatsen voor inzittenden (1) en het maximaal toelaatbare totaalgewicht (2) in kilogrammen en pounds.

Op het Informatielabel voor banden en laadvermogen treft u bovendien de originele bandenmaat (3) en de aanbevolen spanningswaarden bij koude banden (4) aan. Voor meer informatie over banden en bandenspanning, zie *Banden* ⇨ *294* en *Bandenspanning* ⇨ *296*.

Het Certification/Tire label (certificerings-/bandenlabel) van het voertuig bevat eveneens belangrijke informatie over de belading. Het vermeldt mogelijk het maximaal toelaatbare totaalgewicht (GVWR) en de maximaal toelaatbare asbelasting (GAWR) voor de voor- en achteras. Zie "Certificerings-/bandenlabel" verderop in dit hoofdstuk.

"Stappen voor het bepalen van het juiste laadvermogen-

1. Zoek de zin "Het gecombineerde gewicht van de inzittenden en de lading mag XXX

kg of XXX lbs nooit overschrijden" op het plaatje van uw auto.

2. Bepaal het gecombineerde gewicht van de bestuurder en de passagiers die in uw auto zullen rijden.
3. Trek het gecombineerde gewicht van de bestuurder en passagiers af van XXX kg of XXX lbs.
4. Het resultaat is gelijk aan de beschikbare laad- en bagagecapaciteit. Als bijvoorbeeld het getal "XXX" gelijk is aan 1400 lbs en er zitten vijf inzittenden van 150 lbs in de auto, dan bedraagt de beschikbare laad- en bagagecapaciteit 650 lbs (1400–750 (5 x 150) = 650 lbs).
5. Bepaal het gecombineerde gewicht van bagage en lading waarmee de auto geladen is. Dat gewicht mag veiligheidshalve niet hoger zijn dan de laad- en bagagecapaciteit die in stap 4 werd berekend.
6. Als uw auto een aanhanger gaat trekken, wordt de lading van uw aanhanger naar uw auto overgebracht. Raadpleeg deze handleiding om te bepalen hoe dit de beschikbare laadcapaciteit voor lading en bagage van uw auto vermindert."

Deze auto is niet ontworpen, noch bedoeld om aanhangers te trekken.

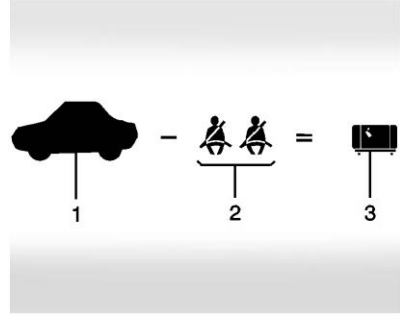

Voorbeeld 1

1. Laadvermogen van de auto voor Voorbeeld 1 = 453 kg (1000 lbs).
2. Trek het gewicht van de inzittenden af @ 68 kg (150 lbs) x 2 = 136 kg (300 lbs).
3. Beschikbaar gewicht voor inzittenden en lading = 317 kg (700 lbs).

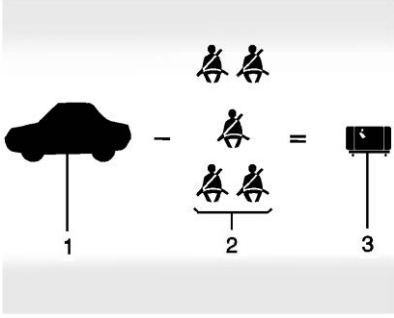

Voorbeeld 2

1. Laadvermogen van de auto voor Voorbeeld 2 = 453 kg (1000 lbs).
2. Trek het gewicht van de inzittenden af @ 68 kg (150 lbs) x 5 = 340 kg (750 lbs).
3. Beschikbaar laadvermogen = 113 kg (250 lbs).

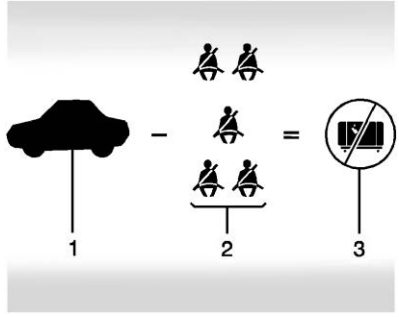

Voorbeeld 3

1. Laadvermogen van de auto voor Voorbeeld 3 = 453 kg (1000 lbs).
2. Trek het gewicht van de inzittenden af @ 91 kg (200 lbs) x 5 = 453 kg (1000 lbs).
3. Beschikbaar laadvermogen = 0 kg (0 lbs).

Raadpleeg het informatielabel voor banden en laadvermogen voor meer informatie over het voertuiggewicht en de zitplaatsen. Het totaalgewicht van bestuurder, passagiers en bagage mag nooit groter zijn dan het voertuiggewicht.

Certificerings-/bandenlabel

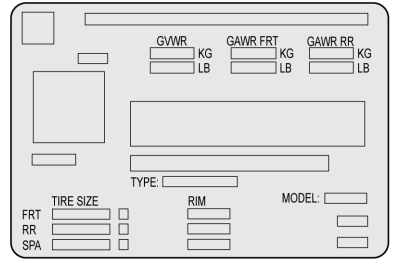

Voorbeeld van label

Er is een voertuigspecifiek certificerings-/bandenlabel op de middenstijl (de B-stijl) bevestigd.

Het label toont de originele bandenmaat van het voertuig en de bandenspanning die nodig is om het brutogewicht van de auto te verkrijgen. Op het label wordt het maximaal toelaatbare gewicht van de auto aangegeven. Dit wordt

het Maximaal toelaatbaar totaalgewicht van het voertuig (GVWR) genoemd. Het GVWR (MTG) omvat het gewicht van de auto, alle inzittenden, de brandstof en de bagage.

Het certificerings-/bandenlabel vermeldt wellicht ook de maximum asbelasting bij de voor- en achteras; de maximaal toelaatbare asbelasting (GAWR) genaamd. Laat voor het bepalen van de werkelijke belasting op de voor- en achteras het voertuig bij een weegstation wegen. Uw dealer kan hierbij helpen. Zorg ervoor dat u de lading gelijk verdeelt over beide zijden van de hartlijn van de auto.

Voorzichtig

Het voertuig kan beschadigd raken als het te zwaar wordt belast. De reparatiekosten hiervoor worden

(Vervolg)

Voorzichtig (Vervolg)

niet gedekt door de voertuiggarantie. Voorkom overbelasting van het voertuig.

⚠ Waarschuwing

Bij een noodstop, uitwijkmanoeuvre of aanrijding kunnen personen worden geraakt en verwond door de losse voorwerpen in het voertuig.

- Plaats voorwerpen in de bagageruimte van het voertuig. Probeer het gewicht gelijkmatig te verdelen.
- Zwaardere voorwerpen, zoals koffers, mogen nooit zodanig in het voertuig worden gestapeld dat deze boven de stoelen uitsteken.

(Vervolg)

Waarschuwing (Vervolg)

- Laat geen kinderzitjes in het voertuig, als deze niet zijn vastgezet.
- Zet de voorwerpen die u in het voertuig plaatst indien mogelijk stevig vast.
- Klap de stoelen alleen omlaag als dit nodig is voor de bagage; klap ze anders omhoog.

Starten en bediening

Nieuwe auto inrijden

Voorzichtig

De auto vereist geen uitvoerige inrijprocedure, maar de prestaties zullen op den duur beter zijn als u de volgende richtlijnen opvolgt:

- Rijd gedurende de eerste 800 km (500 mi) niet met één constante snelheid, of dit nu snel of langzaam is. Rijd niet volgas weg. Vermijd terugschakelen om te remmen of te vertragen.
- Vermijd krachtig remmen gedurende de eerste 300 km (200 mi). De nieuwe remvoeringen zijn dan nog niet ingelopen. Als krachtig wordt geremd met nieuwe voeringen, kunnen ze sneller slijten en moeten ze voortijdig

(Vervolg)

Voorzichtig (Vervolg)

worden vervangen. Volg deze richtlijn steeds op nadat de remvoeringen zijn vervangen.

Na afloop van de inrijdperiode kunnen het motortoerental en de belasting geleidelijk worden opgevoerd.

Contactstanden

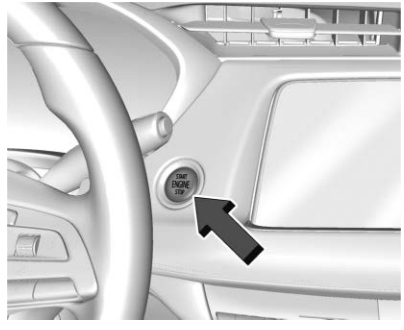

De auto is uitgerust met Keyless start met startknop.

Wanneer het voertuig in de buurt komt van een sterk radioantennesignaal dat het afstandsbedieningssysteem (RKE) stoort, is het mogelijk dat de startdrukknop niet werkt. Zie *Bediening van Remote Keyless Entry-systeem (RKE)* ⇨ *8*.

Om de P-stand (Parkeren) te verlaten, moet de auto aanstaan en moet het rempedaal ingedrukt zijn.

Motor uitschakelen (geen controlelampje) : Druk, wanneer de auto tot stilstand is gekomen, eenmaal op ENGINE START/STOP om de motor af te zetten.

Als de auto in P (parkeren) staat, wordt het contact uitgeschakeld en blijft de accessoirevoeding (RAP) ingeschakeld. Zie *Ingeschakelde accessoirevoeding (RAP)* ⇨ *182*.

Als de auto in R (achteruit), D (drive) of M (handschakelmodus) staat, dan schakelt de auto naar P (parkeren), het contact gaat uit en de accessoire--voeding (RAP) blijft actief.

Als de auto niet in N (neutraal) staat, gaat het contact terug naar ACC/ ACCESSORY en wordt de melding

SHIFT TO PARK (naar parkeerstand schakelen) op het Driver Information Center (DIC) getoond.

Wanneer de auto in P (parkeren) wordt geschakeld, wordt het contact uitgeschakeld.

⚠ Waarschuwing

Als tijdens het rijden de auto wordt uitgeschakeld, kan de bekrachtiging van de remsystemen en stuurinrichtingen wegvallen en kunnen de airbags gedeactiveerd worden. Schakel de auto tijdens het rijden alleen uit als sprake is van een noodsituatie.

Als de auto moet worden uitgeschakeld in een noodgeval:

1. Trap stevig en aanhoudend op de rem. Ga niet pompend remmen. De rembekrachtiging verliest dan aan kracht, waardoor u harder op het rempedaal moet trappen.
2. Schakel de auto naar stand N (Neutraal). Dit kan worden gedaan terwijl de auto in beweging is. Nadat u naar N (Neutraal) bent geschakeld, moet u het rempedaal stevig intrappen en de auto naar een veilige plaats sturen.
3. Ga volledig stilstaan en schakel naar P (parkeren).
4. Trek de handrem aan. Zie *Elektrische handrem* ⇨ *199*. Druk op ENGINE START/STOP om de auto uit te schakelen.

Als u de auto niet naast de weg kunt stilzetten en u de motor tijdens het rijden moet afzetten, houdt u ENGINE START/STOP langer dan twee seconden ingedrukt of drukt u tweemaal binnen vijf seconden op de knop.

ACC/ACCESSORY (accessoirestand) (geel controlelampje) : In deze stand kunt u bepaalde elektrische accessoires gebruiken wanneer de motor uitstaat.

Wordt bij uitgeschakeld contact eenmaal op de knop ENGINE START/STOP gedrukt zonder dat het rempedaal is ingetrapt, wordt het ontstekingssysteem in ACC/ACCESSORY gezet.

Het contact schakelt na 10 minuten over van ACC/ACCESSORY naar OFF om te verhinderen dat de accu leegloopt.

ON/RUN/START (aan/rij/start) (groen controlelampje) : Deze stand is voor rijden en starten. Als het contact uitstaat en het rempedaal ingedrukt is, moet u één keer op de knop ENGINE START/STOP drukken om het ontstekingssysteem in ON/RUN/START te zetten. Laat de knop los wanneer de motor begint te draaien. De motor blijft aanslaan tot hij draait. Het contact blijft dan aan. Zie *Motor starten* ⇨ *178*.

Onderhoudsmodus

Deze modus is beschikbaar om te controleren of het storingsindicatielampje correct functioneert. Dit kan nodig zijn om de emissie te inspecteren en voor service- en diagnosedoeleiden. Zie *Automatische versnellingsbak* ⇨ *191*.

Als de auto uitgeschakeld is en het rempedaal niet wordt ingetrapt, moet u ENGINE START/STOP langer dan vijf seconden ingedrukt houden om de servicemodus in te schakelen. De instrumenten en audiosystemen zullen werken zoals met de motor in de stand ON/RUN (aan/rijden), er kan echter niet met de auto worden gereden. De motor kan niet starten in de modus die bestemd is voor onderhoud. Druk opnieuw op ENGINE START/STOP om de auto uit te schakelen.

Motor starten

Zet de versnellingsbak in de juiste versnelling, P (parkeren) of N (neutraal). Om de motor opnieuw te starten wanneer de auto al rijdt, gebruikt u alleen N (neutraal).

Voorzichtig

Probeer nooit om naar P (Park) te schakelen bij een auto dat in beweging is. Als u dit toch doet,

(Vervolg)

Voorzichtig (Vervolg)

kan de versnellingsbak beschadigd raken. Schakel alleen naar P (Park) als de auto stilstaat.

Voorzichtig

Als u elektrische onderdelen of accessoires toevoegt, kan de werking van de motor wijzigen. De ontstane schade wordt niet gedekt door de autogarantie. Zie *Toegevoegde elektrische accessoires* ⇨ *261*.

Startprocedure

1. Bij een auto met Keyless Entry--systeem moet de RKE-zender in de auto aanwezig zijn. Druk op ENGINE START/STOP terwijl u het rempedaal intrapt om te starten. Als het te koud is, licht de voorgloeilamp op en dan is er een korte vertraging voordat er wordt gestart. Zie *Wacht met starten, lampje* ⇨ *125*.

   De motor is voorzien van een gloeibougie voor versneld voorgloeien. Het lampje voor de voorverwarming brandt veel minder lang dan bij de meeste andere dieselmotoren, dankzij de snelle voorverwarming door de gloeibougie.

Voorzichtig

Als het lampje voor de voorverwarming na het starten van de motor blijft branden, loopt de auto mogelijk niet goed. Laat de auto dan liever meteen nakijken.

2. Als de motor na 15 seconden starten niet aanslaat, wacht dan een minuut tot de startmotor afkoelt en herhaal dan de startprocedure.

Als u de motor probeert te starten terwijl u de tank hebt leeggereden, volg dan de stappen in *Zonder brandstof komen te staan* ⇨ *246*.

Laat een koude motor enkele minuten stationair draaien, voordat u wegrijdt. Zo wordt er voldoende oliedruk opgebouwd. Een koude motor produceert meer geluid.

Starten bij koud weer

Gebruik de aanbevolen motorolie, wanneer de buitentemperatuur tot onder het vriespunt daalt. Zie *Motorolie* ⇨ *267*. Als de buitentemperatuur tot onder –18°C (0°F) kan dalen, wordt het gebruik van de motorverwarming geadviseerd.

Zie *Brandstof voor dieselmotoren* ⇨ *240* voor informatie ten aanzien van de te gebruiken brandstof bij koud weer.

Als de motor niet aanslaat

Als u de tank hebt leeggereden, zie dan *Zonder brandstof komen te staan* ⇨ *246*.

Als de motor niet aanslaat terwijl er brandstof in de tank zit:

Druk op ENGINE START/STOP. Wacht tot de voorgloeilamp dooft en druk daarna meteen op ENGINE START/STOP om te starten.

Wacht enkele seconden, als het lampje niet dooft en ga na of de motor daarna wel aanslaat. Ga naar uw dealer om het startsysteem te controleren.

Als de motor niet aanslaat, ondanks dat het lampje oplicht en dooft en zeker is dat de accu is opgeladen, dan moet de auto naar de garage.

Als het lampje bij een koude motor niet gaat branden, is service aan de auto vereist.

Als de ladingstoestand van de accu's onvoldoende is om de motor te starten, zie dan *Accu* ⇨ *280*.

Controleer dat de correcte motorolie is gebruikt en dat de olie bij de juiste intervallen is ververst. Als de verkeerde olie is gebruikt, kan de motor moeilijker starten.

Gebruik steeds de juiste brandstof gezien de weersomstandigheden. Zie *Brandstof voor dieselmotoren* ⇨ *240*.

Als de motor aanslaat, enige tijd loopt en vervolgens weer afslaat, is service aan de auto vereist.

⚠ Waarschuwing

Spuit geen benzine of andere starthulpmiddelen, zoals ether, in de luchtinlaat. Dergelijke middelen kunnen aanleiding geven tot motorschade wat wellicht niet door de autogarantie wordt gedekt. Ze kunnen tevens brand veroorzaken, wat aanleiding kan geven tot ernstige verwondingen.

Stop/Start-systeem

Het Stop/Start-systeem zal de motor uitzetten om brandstof te besparen. Het heeft componenten die bestand zijn tegen een groter aantal starts.

⚠ Waarschuwing

Het automatische Stop/Start-systeem kan de motor uitschakelen terwijl de auto nog aanstaat. Stap niet uit voordat u P (Parkeren) hebt ingeschakeld. De auto kan opnieuw starten en onverwacht bewegen.

(Vervolg)

Waarschuwing (Vervolg)

Schakel altijd naar P (Parkeren) en zet het contact UIT voordat u de auto verlaat.

Automatisch stop/start motor

Wanneer de remmen bij stilstand van de auto worden bekrachtigd, slaat de motor mogelijk af. Bij motorafslag verschijnt AUTO STOP op de toerenteller. Zie *Toerenteller* ⇨ *113*. Als het rempedaal wordt losgelaten of gaspedaal wordt ingetrapt, zal de motor weer starten.

Om de auto goed te laten presteren, kan de motor door andere omstandigheden automatisch herstarten voordat u het rempedaal loslaat.

Eventueel geen Auto Stops maar wél Auto Starts - dit zijn de oorzaken:

- Klimaatinstellingen vereisen dat de motor loopt om het interieur te kunnen koelen of verwarmen.
- De accu van de auto is bijna leeg.
- De accu van de auto is pas afgekoppeld geweest.
- Sinds de laatste Auto Stop hebt u de minimale rijsnelheid niet bereikt.
- Het gaspedaal wordt ingetrapt.
- De motor of transmissie is niet op de vereiste bedrijfstemperatuur.
- De buitentemperatuur is niet binnen het vereiste bedrijfsbereik.
- De auto staat in een andere versnelling dan D (Drive).
- U hebt een rijmodus gekozen.
- De auto staat op een steile heuvel of helling.
- Het bestuurdersportier staat open of de bestuurder heeft zijn gordel losgemaakt.
- De motorkap staat open.
- De Auto Stop heeft de maximale tijdsduur bereikt.

Auto Stop-deactiveerschakelaar

U kunt de automatische Stop/Start--functie in- of uitschakelen door de schakelaar met het Ⓐ symbool in te drukken. Auto Stop wordt geactiveerd steeds als u de auto start.

Als Ⓐ brandt, is het systeem ingeschakeld.

Motorverwarming

De motorverwarmer, indien aanwezig, helpt bij koud weer bij temperaturen van –18 °C (0 °F) of lager om gemakkelijker te starten en zorgt voor een lager brandstofverbruik tijdens het

opwarmen van de motor. Sluit de motorverwarmer minstens 4 uur voordat u het voertuig start aan. Een interne thermostaat in het uiteinde van het snoer voorkomt dat de motorverwarmer inschakelt bij temperaturen boven -18 °C (0 °F).

⚠ Waarschuwing

Sluit de motorverwarmer niet aan terwijl de auto in een garage of onder een carport staat geparkeerd. Hierdoor kan materiële schade of persoonlijk letsel ontstaan. Parkeer de auto steeds op een open plek, niet in de buurt van gebouwen of constructies.

Gebruik van de motorverwarming

1. Schakel de motor uit.

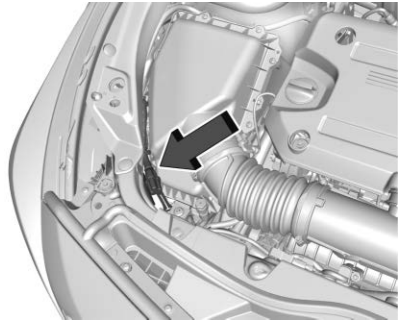

2. Open de motorkap en wikkel het elektriciteitssnoer af. Het snoer bevindt zich in de motorruimte aan passagierszijde, dichtbij het luchtfilter.

   Controleer de kabel van de verwarming op beschadiging. Gebruik de kabel niet als deze beschadigd is. Raadpleeg uw dealer voor een vervanging. Controleer de kabel elk jaar op beschadiging.

3. Steek de stekker in een normaal geaard wisselstroomstopcontact (110 volt).

⚠ Waarschuwing

Bij verkeerd gebruik van de verwarmingskabel of de verlengkabel kan er kabelschade optreden die kan leiden tot oververhitting of brand.

- Sluit de kabel aan op een stopcontact met drie ingangen dat is beschermd met een aardlekbeveiliging. Bij gebruik met een ongeaard stopcontact kan een elektrische schok worden toegebracht.
- Gebruik zo nodig een weersbestendige, heavy-duty verlengkabel met een stroomsterktewaarde van 15 A. Als de aanbevolen verlengkabel niet of in slechte conditie wordt gebruikt of als een beschadigde verwarmings- of verlengkabel wordt gebruikt, kan dit oververhitting of brand veroorzaken en bestaat

(Vervolg)

Waarschuwing (Vervolg)

er risico op materiaalschade, elektrische schokken en lichamelijk letsel.

- Gebruik de auto niet met de verwarmingskabel permanent aan de auto bevestigd. Er kan dan schade optreden aan de verwarmingskabel en aan de thermostaat.
- Laat bij gebruik van de verwarmingskabel deze niet in aanraking komen met voertuigonderdelen of scherpe randen. Sluit de motorkap nooit tegen de verwarmingskabel.
- Ontkoppel de kabel voordat u de auto start, bevestig de afdekking weer op de aansluiting en bevestig de kabel stevig. Zorg dat de kabel bij bewegende onderdelen vandaan blijft.

4. Voordat u de motor start, moet u ervoor zorgen dat u het snoer loskoppelt en dit op de oorspronkelijke plaats opbergt, uit de buurt van bewegende motoronderdelen. Als u dit niet doet, kan het beschadigd raken.

De tijdsduur dat de verwarming ingeschakeld moet blijven, is afhankelijk van meerdere factoren. Vraag hierover advies aan een dealer in het gebied waar u de auto parkeert.

Ingeschakelde accessoire-voeding (RAP)

Als u het contact van Aan naar Uit draait, zullen de volgende functies (indien aanwezig) nog max. 10 minuten blijven werken of totdat u het bestuurdersportier opent. Deze functies werken ook als het contact in de stand RUN of ACC/ACCESSORY staat:

- Infotainmentsysteem
- Elektrische ruiten (functie stopt tijdens accessoire-voeding als u een portier opent)
- Zonnedak (functie stopt tijdens accessoire-voeding als u een portier opent)
- 12V-stopcontact
- Audiosysteem
- OnStar-systeem

Schakelen naar stand Park

P (parkeren) inschakelen:

1. Breng de auto tot stilstand en houd het rempedaal ingetrapt.
2. Druk op de knop bovenop de keuzehendel om naar P (parkeren) te schakelen. Zie *Automatische versnellingsbak* ⇨ *191*.
3. De P-indicator op de keuzehendel wordt rood wanneer de auto in P (parkeren) ingeschakeld is.

Auto verlaten met draaiende motor

⚠ Waarschuwing

Het kan gevaarlijk zijn om een auto met draaiende motor te verlaten. Het kan oververhit raken en in brand vliegen.

Het is gevaarlijk om de auto te verlaten als P (parkeren) van de auto niet volledig ingeschakeld is en de handrem niet stevig is aangetrokken. De auto kan dan wegrollen.

Verlaat daarom de auto niet als de motor draait. Als de motor nog draait, kan de auto plotseling gaan rijden. Voor u en anderen bestaat dan gevaar voor persoonlijk letsel. Om ervoor te zorgen dat de auto, ook op een tamelijk vlakke ondergrond, niet kan gaan rijden, moet u de handrem aantrekken en de schakelhendel in P (parkeren) zetten.

Als u de auto moet verlaten terwijl de motor nog draait, zorg dan dat de auto in P (parkeren) staat en dat de handrem is aangetrokken voordat u de auto verlaat.

Schakelen uit parkeerstand

Deze auto is uitgerust met een elektronisch geregelde versnellingsbak. De ontgrendelknop van de schakelblokkering is bedoeld om onopzettelijk schakelen vanuit P (parkeren) te voorkomen, tenzij het contact is ingeschakeld, het rempedaal is ingetrapt en de ontgrendeling van de schakelblokkering wordt ingedrukt.

De schakelblokkering functioneert altijd, tenzij de accu niet geladen is of een lage spanning heeft (minder dan 9 volt).

Als de voertuigaccu niet geladen is of een lage spanning heeft, moet u proberen om de accu te laden of moet u startkabels gebruiken. Zie *Starthulp gebruiken ⇨ 325*.

Om uit stand P (Parkeren) te schakelen:

1. Maak dat de motor loopt.
2. Trap het rempedaal in.
3. Houd de ontgrendelknop van de schakelblokkering ingedrukt.
4. Beweeg de schakelhendel naar de gewenste stand.
5. De P-indicator wordt wit en de versnellingsindicator op de keuzehendel wordt rood wanneer de versnellingsbak niet langer in P (parkeren) staat.
6. Na het loslaten van de keuzehendel keert deze terug in de middenstand.

Wanneer de auto niet vanuit P (parkeren) kan schakelen, wordt er een bericht in het Driver Information Center (DIC) weergegeven. Raadpleeg uw dealer voor onderhoud.

Parkeren op brandbare ondergrond

⚠ Waarschuwing

Brandbare materialen kunnen in aanraking komen met hete uitlaatonderdelen en vervolgens in brand vliegen. Parkeer daarom niet boven papier, bladeren, droog gras of andere brandbare materialen.

Uitgebreid parkeren

U kunt de auto het beste niet met draaiende motor parkeren. Als u de motor laat draaien, zorg dan dat de auto niet kan wegrijden en dat er voldoende ventilatie is.

Zie *Schakelen naar stand Park* ⇨ *182* en *Motoruitlaat* ⇨ *184*.

Als u de auto met een draaiende motor laat staan terwijl de RKE-zender buiten de auto is, zal de motor nog een half uur blijven draaien.

Als u de auto met een draaiende motor laat staan terwijl de RKE-zender in de auto ligt, zal de motor een uur blijven draaien.

De auto kan eerder uitschakelen als hij op een helling is geparkeerd, omdat er dan onvoldoende brandstof beschikbaar is.

De timer wordt teruggezet wanneer uit P- (parkeren) wordt geschakeld terwijl de motor draait.

Motoruitlaat

⚠ Waarschuwing

De uitlaatgassen bevatten koolmonoxide (CO) dat reukloos en onzichtbaar is. Blootstelling aan CO kan bewusteloosheid en zelfs de dood veroorzaken.

Uitlaatgassen kunnen de auto binnenkomen.

- De auto draait stationair op plaatsen met slechte ventilatie (parkeergarages, tunnels, diepe sneeuw die de luchtstroom langs het onderstel of de uitlaatpijpen kan blokkeren).
- De uitlaat ruikt of klinkt vreemd of anders.
- Het uitlaatsysteem lekt vanwege corrosie of beschadiging.

(Vervolg)

Waarschuwing (Vervolg)

- Het uitlaatsysteem van de auto is gewijzigd, beschadigd of verkeerd gerepareerd.
- Er zitten gaten of openingen in de carrosserie van de auto als gevolg van schade of naderhand aangebrachte wijzigingen die niet volledig zijn afgedicht.

Als ongebruikelijke dampen worden gedetecteerd of als wordt vermoed dat uitlaatgassen de auto binnenkomen:

- Rijd dan alleen met de ruiten helemaal open.
- Laat de auto onmiddellijk repareren.

Parkeer de auto nooit met draaiende motor in een afgesloten ruimte zoals een garage of een gebouw zonder goede ventilatie.

Draaiende motor bij geparkeerde auto

Het is beter om de motor niet te laten draaien als de auto is geparkeerd.

Laat u de auto met een draaiende motor achter, volg dan de juiste procedure om te voorkomen dat het zich in beweging zet. Zie *Schakelen naar stand Park* ⇨ *182* en *Motoruitlaat* ⇨ *184*.

Roetfilter

Diesel, roetfilter

Het dieselroetfilter (DPF) ontdoet de uitlaatgassen van roetdeeltjes. Het roetfilter zit onder de auto in het uitlaatsysteem.

Afhankelijk van een aantal factoren, die de motorcomputer bewaakt, moet het roetfilter worden gereinigd om de opgehoopte vaste deeltjes te verwijderen. Als een reiniging vereist is, zal de motorcomputer een zelfreinigingsfunctie opstarten, die zonder verdere melding vanzelf onder het rijden wordt uitgevoerd. Het filter wordt periodiek gereinigd door de opgevangen roetdeeltjes bij een hoge temperatuur te verbranden. Dit proces vindt automatisch plaats tijdens het rijden en kan tot 25 in beslag nemen. Gedurende de procedure kan het brandstofverbruik stijgen.

Terwijl de roetfilter-reiniging automatisch wordt geregeld door de motorcomputer, moet de auto continu rijden gedurende circa 25 minuten

met snelheden boven 50 km/h (30 mph) om het roetfilter effectief te kunnen reinigen.

Als de auto vaak voor korte ritten wordt gebruikt of langdurig langzaam rijdt, is de motorcomputer eventueel niet in staat om het uitlaatsysteem voldoende te verwarmen om het roetfilter effectief te reinigen. De boordcomputer dient om de toestand van het roetfilter continu te bewaken. Als de motorcomputer detecteert dat het roetfilter bijna vol zit met roetdeeltjes en dat de auto niet zodanig wordt gebruikt dat een effectieve automatische roetfilterreiniging mogelijk is, dan ziet u een melding op het Driver Information Center (DIC). Start zo spoedig mogelijk de regeneratie.

Reinigingsproces

Om het reinigingsproces te activeren, moet u veilig blijven rijden en de rijsnelheid boven 50 km/h (30 mph) houden totdat de waarschuwingsmelding op het DIC verdwijnt.

Als u blijft doorrijden met de waarschuwingsmelding over het DPF en het roetfilter niet naar behoren wordt gereinigd, dan zal de motorstoringslamp oplichten en ziet u de foutmelding ENGINE POWER IS REDUCED (motorvermogen is verminderd). Service bij de dealer is noodzakelijk.

Zie *Multifunctionele controlelamp (Storingsindicatielampje motor)* ⇨ *118*.

⚠ Waarschuwing

Bij de zelfreiniging van het roetfilter of het langdurig stationair draaien worden het uitlaatsysteem en de uitlaatgassen buitengewoon heet. Brandbare materialen kunnen in aanraking komen met hete uitlaatonderdelen en daarbij in brand vliegen. Voor u en anderen bestaat dan gevaar voor brandwonden. Een auto die geparkeerd staat of langdurig stationair draait boven of in de buurt van papier, bladeren, droog gras of andere brandbare

(Vervolg)

Waarschuwing (Vervolg)

materialen Houd het gebied rond de uitlaatpijp vrij van brandbare materialen. Zie *Parkeren op brandbare ondergrond* ⇨ *184* voor meer informatie.

Dieseluitlaatvloeistof

Dieseluitlaatgasvloeistof (DEF)

⚠ Waarschuwing

Voorkom dat de dieseluitlaatvloeistof (DEF) in aanraking komt met uw huid of ogen, omdat deze irritatie kan veroorzaken. Meer informatie over de veiligheid, het gebruik en de opslag vindt u op het label van de DEF-verpakking.

Voorzichtig

Gebruik alleen DEF die door GM is goedgekeurd of vloeistoffen met een API-certificering of ISO 22241-label. Door het gebruik van andere vloeistoffen kan het systeem beschadigd raken, waarna dure reparaties nodig zijn, die niet onder de garantie vallen.

Voorzichtig

Vermeng geen brandstof met DEF en giet geen DEF in de brandstoftank. Hierdoor kunnen dure reparaties nodig zijn, die niet onder de garantie vallen.

De dieseluitlaatvloeistof (DEF) dient bij dieselmotoren om de hoeveelheid gereguleerde emissies te verminderen. Producten als AdBlue zijn voorbeelden van een DEF, die zijn goedgekeurd voor het gebruik in een voertuig zolang ze de API-certificering hebben of voldoen aan ISO 22241. Het vloeistofpeil in de DEF-tank moet hoog genoeg blijven om de auto goed te laten werken. DEF is geen brandstofadditief. DEF mag niet worden vermengd of toegevoegd aan dieselbrandstof. DEF bevriest bij blootstelling aan temperaturen onder –11 °C (12 °F). Voor de inhoud van de DEF-tank, zie *Hoeveelheden en specificaties* ⇨ *353*.

Het is normaal dat u hoort dat de vloeistof bij het uitzetten van de auto terugstroomt naar de DEF-tank.

Verkrijgbaarheid dieseluitlaatvloeistof

DEF is te koop bij uw dealer. Daarnaast kunt u de DEF ook kopen bij sommige tankstations of andere verkooppunten. Zie “Customer Assistance Offices” in de gebruikershandleiding voor de telefoonnummers om hulp te vragen aan een GM-dealer. Zie *Aanbevolen vloeistoffen en smeermiddelen* ⇨ *349*.

De DEF-tank vullen

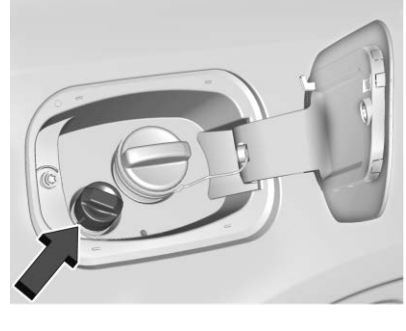

De blauwe DEF-dop zit achter de tankklep. Verwijder de tankdop en de DEF-dop niet tegelijkertijd. Tank dieselbrandstof en DEF afzonderlijk van elkaar. Draai de DEF-dop linksom om hem te verwijderen.

Bij koud weer kan de DEF bevriezen in de DEF-vulpijpopening. Als u hierdoor de DEF-tank niet kunt vullen, zet de auto dan 's nachts in een warme garage.

DEF Gauge Indication	Approximate minimum volume of DEF that can be added *
E 1/2 F	0L (0 Gal)
E 1/2 F	1.5L (0.5 Gal)
E 1/2 F	3.5L (1 Gal)
E 1/2 F	6L (1.5 Gal)
E 1/2 F	8L (2 Gal)
E 1/2 F	10.5L (2.5 Gal)
E 1/2 F	12.5L (3 Gal)
Low E 1/2 F	15L (4 Gal)
* Final gauge reading after fill may not illuminate all segments	

Vul de DEF-tank op een vlakke ondergrond terwijl de auto uitstaat. Als u DEF tankt, is het raadzaam de DEF-tank helemaal te vullen. Voor de inhoud van de DEF-tank, zie *Hoeveelheden en specificaties* ⇨ *353*. Als u DEF bijtankt in een lege of vrijwel lege

tank, voeg dan minstens 7,5 l (2 gal) toe, zodat de snelheidsbegrenzing van de auto wordt opgeheven.

Stop met tanken zodra de vloeistof de bovenkant van de DEF-vulpijp bereikt. Vul de DEF-tank niet tot het maximum. Als u de DEF vanuit een fles of kan bijvult, volg dan de instructies op het label van de verpakking en gebruik het bijbehorende vulhulpmiddel.

Voorzichtig

Vul de DEF-tank niet te ver en laat de DEF niet in aanraking komen met de gelakte oppervlakken van de auto, omdat deze hierdoor beschadigd kunnen raken. Als u DEF morst bij het tanken, veeg de verontreinigde oppervlakken dan af met een vochtige doek.

Wanneer u de DEF-dop terugplaatst, draait u deze rechtsom tot hij klikt. Zorg ervoor dat de dop goed vastzit.

Duw de tankklep weer dicht.

DEF-peil te laag

Naarmate het DEF-peil daalt, krijgt u automatisch waarschuwingen op het Driver Information Center (DIC). Kies Vehicle Information (voertuiginfo) in het DIC om het DEF-peil te bekijken. Zie *Driver Information Center (DIC)* ⇨ *128*.

Vul de DEF-tank zo spoedig mogelijk nadat de waarschuwing voor een te laag peil is verschenen om een snelheidsbegrenzing van de auto te voorkomen.

Het kan enige tijd duur voordat de auto detecteert dat DEF is bijgetankt. Als de auto een snelheidsbegrenzing had, dan wordt deze gelijkmatig opgeheven en het kan enkele kilometers/mijlen duren voordat de DIC-melding wordt bijgewerkt.

Als u DEF bijtankt terwijl het vriest, is eventueel nog meer tijd nodig om de snelheidsbegrenzingen op te heffen.

De DIC-melding over de DEF-actieradius verschijnt voor het eerst bij circa 1.600 km (1.000 mijl). Daarna verschijnt deze melding weer bij een resterende actieradius van circa 500 km (300 mijl) voordat de DEF-tank leegraakt.

De DIC-melding over de DEF-actieradius verschijnt voor het eerst bij circa 1.600 km (1.000 mijl). Daarna verschijnt deze melding weer bij een resterende actieradius van circa 500 km (300 mijl) voordat de DEF-tank leegraakt.

Als de vloeistof bijna op is, verschijnen deze meldingen elke keer dat u de auto start.

Als u de waarschuwingen voor een te laag DEF-peil negeert en de DEF-tank leegraakt, dan geeft het DIC meldingen over de vereiste actie en toont het de afstand die u nog hebt voordat de auto een snelheidsbegrenzing krijgt. Voor het symbool van de DEF-waarschuwingslamp, zie *Dieseluitlaatgasvloeistof (DEF), waarschuwingslampje* ⇨ *126*.

DEF van slechte kwaliteit

Gebruik alleen DEF die door GM is goedgekeurd of vloeistoffen met een API-certificering of ISO 22241-label.

DEF heeft een houdbaarheidsdatum. Als het systeem een slechte kwaliteit detecteert of een verontreinigde of verdunde DEF, dan verschijnt er een DIC-melding samen met de resterende afstand totdat de auto een snelheidsbegrenzing krijgt.

De snelheidsbegrenzing vindt plaats in meerdere stappen, waarbij de uiteindelijke begrenzing 8 km/h (5 mph) is, gecombineerd met een knipperende waarschuwingslamp en geluidssignalen.

Het bijtanken van verse DEF kan het probleem na enkele kilometers/mijlen rijden verhelpen, afhankelijk van meerdere factoren. Als de DIC-melding aanhoudt, ga dan naar uw dealer, want anders kunnen er nog meer DIC-meldingen verschijnen.

DEF-systeem herstellen

Als er een probleem met het DEF-systeem optreedt, dan verschijnt er een DIC-melding samen met de resterende afstand totdat de auto een snelheidsbegrenzing krijgt.

De snelheidsbegrenzing vindt plaats in meerdere stappen, waarbij de uiteindelijke begrenzing 8 km/h (5 mph) is, gecombineerd met een knipperende waarschuwingslamp en geluidssignalen.

Soms zal de melding vanzelf verdwijnen, wat aangeef dat het DEF-systeem de fout zelf kon oplossen. Als de DIC-melding aanhoudt, ga dan naar uw dealer, want anders kunnen er nog meer DIC-meldingen verschijnen.

Emissiesysteem herstellen

Als er een probleem met het emissiesysteem optreedt, dan verschijnt er een DIC-melding samen met de resterende afstand totdat de auto een snelheidsbegrenzing krijgt. De snelheidsbegrenzing vindt plaats in meerdere stappen, waarbij de uiteindelijke begrenzing 88 km/h (55 mph) is, gecombineerd met geluidssignalen. Soms zal de melding vanzelf verdwijnen, wat aangeef dat het emissiesysteem de fout zelf kon oplossen. Als de DIC-melding aanhoudt, ga dan naar uw dealer, want anders kunnen er nog meer DIC-meldingen verschijnen.

Automatische versnellingsbak

Het schakelpatroon wordt weergegeven op de bovenkant van de keuzehendel. De geselecteerde schakelstand licht rood op de keuzehendel op, terwijl alle andere weergegeven worden in wit. Wanneer het schakelen niet meteen wordt uitgevoerd, zoals onder zeer koude omstandigheden, kan de indicator op de keuzehendel knipperen tot de schakelhandeling voltooid is.

De keuzehendel begint altijd vanuit de middenstand, aangegeven door een omhoog/omlaag-pijl op het schakelpatroon. Na het loslaten van de keuzehendel keert deze terug in de middenstand.

De versnellingsbak werkt niet wanneer de auto uitgeschakeld is.

Wanneer stand ACC/ACCESSORY van de auto ingeschakeld is, kan de versnellingsbak in P (parkeren) worden geschakeld.

Wanneer de auto bij een relatief hoge rijsnelheid wordt uitgeschakeld, schakelt de versnellingsbak automatisch naar N (neutraal). Zodra de auto gestopt is, wordt P (parkeren) automatisch geselecteerd.

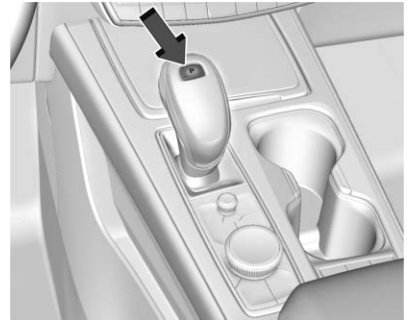

P : In deze stand worden de aandrijfwielen vergrendeld. Gebruik P (parkeren) om de motor te starten, omdat de auto niet gemakkelijk kan bewegen.

⚠ Waarschuwing

Het kan gevaarlijk zijn om een auto met draaiende motor te verlaten. Het kan oververhit raken en in brand vliegen.

(Vervolg)

Waarschuwing (Vervolg)

Het is gevaarlijk om de auto te verlaten als P (parkeren) van de auto niet volledig ingeschakeld is en de handrem niet stevig is aangetrokken. De auto kan dan wegrollen.

Verlaat daarom de auto niet als de motor draait. Als de motor nog draait, kan de auto plotseling gaan rijden. Voor u en anderen bestaat dan gevaar voor persoonlijk letsel. Om ervoor te zorgen dat de auto, ook op een tamelijk vlakke ondergrond, niet kan gaan rijden, moet u de handrem aantrekken en de schakelhendel in P (parkeren) zetten.

Deze auto is uitgerust met een elektronisch geregelde versnellingsbak. De ontgrendelknop van de schakelblokkering is bedoeld om onopzettelijk schakelen vanuit P (parkeren) te voorkomen, tenzij het contact is ingeschakeld, het rempedaal is ingetrapt en de ontgrendeling van de schakelblokkering wordt ingedrukt.

Wanneer de auto gestopt is, drukt u op ENGINE START/STOP om de auto uit te schakelen. De versnellingbak schakelt vanzelf naar P (parkeren), tenzij de auto in N (neutraal) staat, zie “Autowasmodus” later in dit hoofdstuk.

De auto schakelt niet naar P (parkeren) wanneer de rijsnelheid te hoog is. Breng de auto tot stilstand en schakel naar P (parkeren).

Om in en uit P (parkeren) te schakelen, zie *Schakelen naar stand Park* ⇨ *182* en *Schakelen uit parkeerstand* ⇨ *183*.

Bericht Keuzehendel laten nakijken

Als het bericht SERVICE SHIFTER SEE OWNER'S MANUAL (Keuzehendel laten nakijken. Zie instructieboekje) op het Driver Information Center (DIC) verschijnt, moet u de keuzehendel laten nakijken. Laat de auto zo spoedig mogelijk nakijken. Als de auto automatisch naar P (parkeren) schakelt, moet u controleren of de knop P (parkeren) bovenop de keuzehendel defect is. Om de auto te besturen, houdt u de keuzehendel in de gewenste versnelling, R (achteruit) of D (rijden), totdat de rijsnelheid hoger is dan 15 km/h (10 mph). Laat dan de keuzehendel los.

R : Gebruik deze versnelling om achteruit te rijden.

Wanneer de auto vanuit R (achteruit) naar D (Drive) of M (handmatig) of vanuit D (drive) naar R (achteruit) wordt geschakeld terwijl de snelheid te hoog is, zal de auto naar N (neutraal) schakelen. Verlaag de rijsnelheid en probeer opnieuw te schakelen.

R (achteruit) inschakelen:

1. Breng de auto volledig tot stilstand.
2. Houd de ontgrendelknop van de schakelblokkering aan de zijkant van de keuzehendel ingedrukt.
3. Beweeg de keuzehendel vanuit de middenstand naar voren naar de eerste klik aan het einde van de slag. R wordt rood verlicht.
4. Na het loslaten van de keuzehendel keert deze terug in de middenstand.

Om uit R (achteruit) te schakelen:

1. Breng de auto volledig tot stilstand.
2. Schakel naar de gewenste versnelling.
3. Na het loslaten van de keuzehendel keert deze terug in de middenstand.

Bij lage rijsnelheden kan de stand R (Achteruit) worden gebruikt om de auto heen en weer te laten schommelen om uit sneeuw, ijs of zand te komen zonder de versnellingsbak te beschadigen. Zie *Als de auto vastgeraakt is* ⇨ *171*.

N : In deze stand is de motor niet gekoppeld met de wielen. Om de motor opnieuw te starten wanneer de auto al rijdt, gebruikt u alleen N (neutraal).

⚠ Waarschuwing

Het is gevaarlijk om naar een aandrijfversnelling te schakelen als de motor met hoog toerental draait. De auto kan dan vooruit schieten, tenzij u het rempedaal stevig hebt ingetrapt. U kunt dan de macht over het stuur verliezen en personen of obstakels raken.

(Vervolg)

Waarschuwing (Vervolg)

Schakel daarom niet naar een aandrijfversnelling als de motor met hoog toerental draait.

Voorzichtig

De versnellingsbak kan beschadigd raken als u uit P (Park) of N (Neutraal) schakelt terwijl de motor met hoog toerental draait. De reparatiekosten hiervoor worden niet gedekt door de autogarantie. Zorg ervoor dat de motor niet met een hoog toerental draait wanneer u schakelt.

De auto is niet ontworpen om langer dan vijf minuten in stand N (neutraal) te blijven. De auto schakelt eventueel automatisch naar P (Park). N (neutraal) is niet bedoeld om de auto te slepen. Als de auto gesleept moet worden, zie *Auto slepen* ⇨ *328*.

N (neutraal) inschakelen:

1. Beweeg de keuzehendel vanuit de middenstand naar voren naar de eerste klik.
   - Als de auto in P (parkeren) staat, moet u het rempedaal intrappen en de ontgrendelknop van de schakelblokkering indrukken terwijl u de keuzehendel naar voren beweegt.
   - N zal rood oplichten.
2. Na het loslaten van de keuzehendel keert deze terug in de middenstand.

Om uit N (neutraal) te schakelen:

1. Breng de auto volledig tot stilstand.
2. Schakel naar de gewenste versnelling. Bij het schakelen van N (neutraal) naar R (achteruit), drukt u de ontgrendelknop van de schakelblokkering in.
3. Na het loslaten van de keuzehendel keert deze terug in de middenstand.

Wasstraatmodus

Deze auto beschikt over een wasstraatmodus waarmee de auto in N (neutraal) blijft tijdens gebruik in automatische wasstraten.

Wasstraatmodus (motor uit – bestuurder in auto)

Auto in N (neutraal) zetten met uitgeschakelde motor en bestuurder in de auto:

1. Rijd naar de ingang van de wasstraat.
2. Trap het rempedaal in.
3. Schakel naar N (neutraal).
4. Schakel de motor uit en haal uw voet van het rempedaal.
5. De indicator moet nu N blijven weergeven. Herhaal stap 2-4 als dit niet het geval is.
6. De auto is nu klaar om gewassen te worden.

Wasstraatmodus (motor uit – bestuurder uit auto)

Auto in N (neutraal) zetten met uitgeschakelde motor en auto zonder bestuurder:

1. Rijd naar de ingang van de wasstraat.
2. Trap het rempedaal in.
3. Open het portier.
4. Schakel naar N (neutraal).
5. Schakel de motor uit en haal uw voet van het rempedaal.
6. De indicator moet nu N blijven weergeven. Herhaal stap 2-5 als dit niet het geval is.
7. Stap uit en sluit het portier. De auto is nu klaar om gewassen te worden.
8. De auto schakelt eventueel automatisch naar P (parkeren) als u het portier opent.

Wasstraatmodus (motor aan – bestuurder in auto)

Auto in N (neutraal) zetten met ingeschakelde motor en bestuurder in de auto:

1. Rijd naar de ingang van de wasstraat.
2. Trap het rempedaal in.
3. Schakel naar N (neutraal).
4. Laat het rempedaal los. De auto is nu klaar om gewassen te worden.

Wasstraatmodus (motor aan – bestuurder uit auto)

Auto in N (neutraal) zetten met ingeschakelde motor en auto zonder bestuurder:

1. Rijd naar de ingang van de wasstraat.
2. Trap het rempedaal in.
3. Open het portier.
4. Schakel naar N (neutraal) en laat vervolgens het rempedaal opkomen.
5. De indicator moet nu N blijven weergeven. Herhaal stap 2-4 als dit niet het geval is.
6. Stap uit en sluit het portier. De auto is nu klaar om gewassen te worden.
7. De auto schakelt eventueel automatisch naar P (parkeren) als u het portier opent.

Voorzichtig

Er kan een bericht Transmissie oververhit verschijnen als de automatische-transmissieolie te heet is. Als u in deze situatie doorrijdt, kan de auto beschadigd raken. Stop en laat de motor stationair draaien om de automatische--transmissieolie te laten afkoelen. Dit bericht verdwijnt wanneer de transmissieolie voldoende is afgekoeld.

D : Deze stand wordt gebruikt voor normale rijomstandigheden. Trap als u om in te halen meer vermogen nodig hebt het gaspedaal in.

D (Drive) inschakelen:

1. Breng de auto volledig tot stilstand.
2. Vanuit de middenstand beweegt u de keuzehendel naar achteren.
   - Als de auto in P (parkeren) staat, moet u de ontgrendelknop van de schakelblokkering indrukken terwijl u de keuzehendel naar achteren trekt.
   - D zal rood oplichten.
   - Na het loslaten van de keuzehendel keert deze terug in de middenstand.

Om uit D (Drive) te schakelen:

1. Breng de auto volledig tot stilstand.
2. Schakel naar de gewenste versnelling.
3. Na het loslaten van de keuzehendel keert deze terug in de middenstand.

Als de versnellingsbak bij gladde wegomstandigheden wordt teruggeschakeld, kan dit tot gevolg hebben dat het voertuig slipt. Zie “Slippen” onder *Verlies van controle* ⇨ *162*.

Voorzichtig

Als u de banden laat spinnen of als u alleen het gaspedaal intrapt om de auto op een helling op zijn plek te houden, kan de versnellingsbak beschadigd raken. De reparatiekosten hiervoor worden niet gedekt door de voertuiggarantie. Laat als de auto vastgelopen is de banden niet doorslaan. Als u op een heuvel stopt, moet u de remmen gebruiken om de auto op zijn plek te houden.

Als de auto de 2.0L 4-cilinder motor heeft, kan het toerental bij hogere snelheden worden verhoogd als de motor nog aan het opwarmen is.

Handgeschakelde modus

Drukschakelknoppen

Voorzichtig

Wanneer u de drukschakelknoppen gebruikt terwijl met een hoog motortoerental wordt gereden zonder op te schakelen, kunt u de auto beschadigen. Schakel zo nodig steeds op naar een hogere versnelling wanneer u de drukschakelknoppen gebruikt.

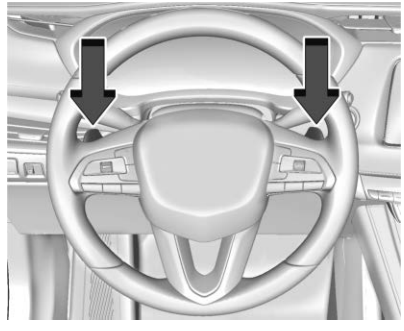

Auto's met drukschakelknoppen beschikken over knoppen op de achterkant van het stuurwiel waarmee de automatische versnellingsbak handbediend kan worden geschakeld.

Permanente drukschakelmodus

Permanente drukschakelmodus inschakelen:

1. Met de auto in D (Drive) trekt u de keuzehendel naar achteren om M (handgeschakelde modus) te activeren. De M in het schakelpatroon licht rood op en de D verandert in wit.
2. Na het loslaten van de keuzehendel keert deze terug in de middenstand.
3. Druk op de knoppen achter het stuurwiel om te schakelen. Gebruik de linker drukschakelknop achter het stuurwiel om terug te schakelen en de rechter drukschakelknop om op te schakelen. Houd de linker knop ingedrukt om de laagst mogelijke versnelling in te schakelen.

Permanente drukschakelmodus verlaten:

1. Om M (handgeschakelde modus) te verlaten en terug te gaan naar D (drive), trekt u de keuzehendel naar achteren. De D in het schakelpatroon licht rood op en de M verandert in wit.
2. Na het loslaten van de keuzehendel keert deze terug in de middenstand.

U kunt bij elke snelheid M (handgeschakelde modus) verlaten om terug te keren naar D (drive) door de keuzehendel vanuit de middenstand naar achteren te trekken. U hoeft niet te stoppen of naar N (neutraal) of P (parkeren) te schakelen voordat u terugkeert naar D (drive).

Tijdelijke drukschakelmodus

Tijdelijke drukschakelmodus inschakelen:

1. Als de versnellingsbak in D (Drive) staat en de permanente drukschakelmodus is uitgeschakeld, kunt u met de drukschakelknoppen een tijdelijke handgeschakelde drukschakelmodus activeren om de versnellingsbak met de hand te schakelen.
2. Houd de linker knop ingedrukt om de laagst mogelijke versnelling in te schakelen.
3. Om de modus te deactiveren houdt u de rechter knop kort ingedrukt. Het systeem keert terug naar automatisch schakelen als er gedurende 7 tot 10 seconden niet handmatig is geschakeld.

Wanneer u de drukschakelknoppen gebruikt, schakelt de auto steviger en sneller. U kunt dit gebruiken voor sportief rijden of tijdens het heuvelop of heuvelaf rijden, om langer in een versnelling te blijven of om terug te schakelen voor meer vermogen of remmen op de motor.

De versnellingsbak laat alleen naar versnellingen schakelen die geschikt zijn voor de rijsnelheid en het motortoerental (1/min). Als het schakelen om een bepaalde reden wordt verhinderd, verschijnt het bericht SCHAKELING GEWEIGERD op de instrumentengroep. Als het motortoerental te hoog is, schakelt de versnellingsbak niet automatisch naar een hogere versnelling. Het systeem schakelt alleen automatisch naar de volgende lagere versnelling als het motortoerental te laag is.

Schakellampje

Het schakellampje op de instrumentengroep licht op wanneer wordt geadviseerd op te schakelen voor een optimaal brandstofrendement of optimale prestaties, afhankelijk van de input van de bestuurder.

Aandrijfsystemen

Aandrijving op alle wielen

Bij auto's met deze functie kan de modus All-wheel drive (AWD) worden ingeschakeld. Als de AWD actief is, brengt het systeem het motorvermogen zo nodig op alle vier de wielen over. Het systeem is volautomatisch en het richt zich naar de wegomstandigheden om de tractie en beheersing te verbeteren. In de FWD-modus (voorwielaandrijving) wordt het motorvermogen alleen op de voorwielen overgebracht en de AWD staat dan uit.

De AWD wordt automatisch geactiveerd als u een bepaalde rijmodus selecteert via de MODE-schakelaar. Bij een wisseling naar de AWD-modus zal de lamp kort knipperen zodra het systeem wordt ingeschakeld en de AWD-lamp licht op zodra het systeem actief wordt. Als u een non-AWD--modus kiest, zal de lamp even knipperen terwijl het systeem wordt uitgeschakeld en er licht een 2WD-lamp op zodra het AWD-systeem uitstaat. Zie *Regeling bestuurdersmodus* ⇨ *203*.

Als u een noodreservewiel op een AWD-auto monteert, dan detecteert het systeem dat wiel automatisch en wordt de AWD-werking verminderd om het systeem te beschermen. Om de AWD-werking te herstellen en overmatige slijtage aan het systeem te voorkomen, vervangt u het noodreservewiel zo snel mogelijk door een normaal wiel. Zie *Compactreservewiel* ⇨ *324*.

Remsysteem

Elektrische rembekrachtiger

Auto's met een elektrische rembekrachtiger hebben hydraulische remcircuits, die elektronisch worden aangestuurd als u het rempedaal onder normale omstandigheden intrapt. Het systeem voert regelmatige tests uit en het wordt binnen enkele minuten uitgeschakeld als u de auto uitzet. Op dat moment kunt u een geluid horen. Als u het rempedaal indrukt tijdens de tests of als de elektrische rembekrachtiger uitstaat, kunt u eventueel duidelijk een verandering in de pedaalkracht of pedaalslag voelen. Dit is normaal.

Antiblokkeersysteem (ABS)

Het antiblokkeersysteem (ABS) voorkomt slippen bij het remmen en houdt de auto bestuurbaar als u hard remt.

Als er een probleem is met ABS, gaat het waarschuwingslampje branden. Zie *Waarschuwingslampje antiblokkeersysteem (ABS)* ⇨ *121*.

Het ABS verandert niet de tijd die u nodig hebt om uw voet op het rempedaal te zetten en zal ook niet altijd de remweg verkorten. Als u te dicht op uw voorligger rijdt, hebt u niet genoeg tijd om te remmen als deze plots vertraagt of stopt. Laat altijd genoeg ruimte om te kunnen stoppen, zelfs met ABS.

ABS gebruiken

Ga niet pompend remmen. Houd het rempedaal alleen stevig ingetrapt. Dat u de werking van het ABS hoort en voelt, is normaal.

Remmen in noodgevallen

Het ABS maakt het mogelijk dat u gelijktijdig kunt sturen en remmen. In veel noodgevallen is het nuttiger om te sturen dan te remmen.

Elektrische handrem

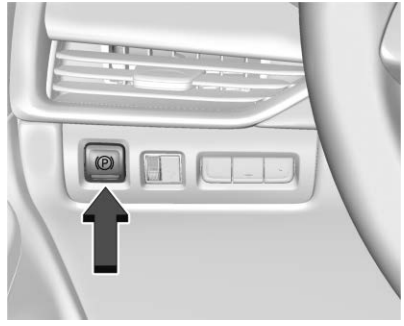

De auto is uitgerust met een elektrische handrem (EPB). U kunt de EPB altijd activeren, zelfs wanneer de ontsteking is uitgeschakeld. Vermijd meerdere activeringen van het EPB-systeem, wanneer de motor niet loopt om te voorkomen dat de accu leegraakt.

Het systeem heeft een Ⓟ lampje Elektrische handrem en een Ⓟ lampje Laat handrem nakijken. Zie *Lampje elektrische handrem* ⇨ *120* en *Service controlelampje elektrische parkeerrem* ⇨ *120*.

Controleer voordat u uitstapt het lampje Ⓟ om er zeker van te zijn dat de handrem is aangetrokken.

EPB aantrekken

Om de EPB in te schakelen:

1. Zorg dat de auto helemaal stilstaat.
2. Druk kort op de EPB-schakelaar.

Het lampje Ⓟ gaat knipperen om, zodra de EPB volledig is aangetrokken, te blijven branden. Als het lampje Ⓟ continu knippert, is de EPB slechts gedeeltelijk aangetrokken of vertoont de EPB een probleem. Er verschijnt een bericht op het DIC. Zet de EPB los en probeer deze opnieuw aan te zetten. Als het lampje niet gaat branden of blijft knipperen, moet uw auto voor onderhoud naar de garage.

Rij niet met de auto als het lampje (P) knippert. Raadpleeg de dealer. Zie *Lampje elektrische handrem* ⇨ *120*.

Als het lampje brandt, druk dan op de EPB-schakelaar en houd deze vast. Blijf de schakelaar omhoog houden tot het lampje (P) blijft branden. Als het lampje blijft branden, moet u uw dealer raadplegen.

Als u de EPB tijdens het rijden aanzet, wordt de auto zolang u de schakelaar indrukt afgeremd. Als u de schakelaar indrukt totdat de auto tot stilstand is gekomen, blijft de EPB aangezet.

In bepaalde situaties waarbij de auto stilstaat wordt de EPB mogelijk automatisch aangezet. Dit is normaal en gebeurt voor de periodieke controle op een goede werking van het EPB-systeem.

Als de EPB niet kan worden ingeschakeld, blokkeer dan de achterwielen om te voorkomen dat de auto gaat rollen.

EPB loszetten

Om de EPB los te zetten:

1. Zet het contact aan of in ACC/ACCESSORY (acc/accessoire).
2. Trap het rempedaal in en houd hem ingetrapt.
3. Druk kort op de EPB-schakelaar.

De EPB is losgezet wanneer het lampje (P) uit is.

Als het lampje brandt, lost u de EPB door de EPB-schakelaar ingedrukt te houden. Blijf de schakelaar omhoog houden tot het lampje (P) uit is. Als een van deze lampjes blijft branden na een poging de parkeerrem los te zetten, breng dan een bezoek aan de dealer.

Voorzichtig

Bij het rijden met aangetrokken handrem kan het remsysteem oververhit raken en voortijdige slijtage of schade aan onderdelen van het remsysteem veroorzaken. Controleer voor vertrek of de handrem geheel losgezet is en het remwaarschuwingslampje uit is.

EPB automatisch loszetten

De EPB wordt automatisch uitgeschakeld wanneer de motor draait, een versnelling ingeschakeld is en er een poging wordt ondernomen om weg te rijden. Trek bij een aangetrokken EPB niet te snel op, zodat de remvoering langer meegaat.

Remassistent

De remassistent detecteert een snelle rempedaalbediening vanwege een noodstop en zorgt voor extra remkracht om het antiblokkeersysteem (ABS) te activeren als u de rem niet hard genoeg intrapt om het ABS op de normale manier te laten ingrijpen. Zachte geluiden, een pulserend rempedaal en/of pedaalbewegingen kunnen dan merkbaar zijn. Trap het rempedaal in, afhankelijk van de verkeerssituatie. De remassistent stopt zodra u het rempedaal loslaat.

Hellingrem

⚠ Waarschuwing

Vertrouw niet op de HSA. De HSA is geen vervanging voor uw oplettendheid en u moet zelf veilig blijven rijden. Wellicht hoort of voelt u geen meldingen of waarschuwingen van dit systemen. Als u tijdens het rijden niet de nodige voorzichtigheid in acht neemt, kan dit lichamelijk of dodelijk letsel of schade aan de auto tot gevolg hebben. Zie *Defensief rijden* ⇨ *160*.

Als de auto op een helling stopt, voorkomt de Hill Start Assist (HSA) dat de auto in de ongewenste richting rolt terwijl u uw voet van het rempedaal naar het gaspedaal verplaatst. De remmen worden gelost zodra u het gaspedaal indrukt. Als u het gaspedaal niet binnen enkele minuten intrapt, wordt de elektrische handrem aangetrokken. De remmen kunnen ook in andere gevallen worden gelost. Vertrouw niet op de HSA om de auto stil te houden.

HSA is beschikbaar als de auto bergop staat in een vooruitversnelling of bergaf staat in de achteruit (R). De auto moet helemaal stilstaan op de helling om de HSA te activeren.

Rijregelsystemen

Tractieregeling/Elektronische stabiliteitsregeling (ESC)

Werking van het systeem

De auto heeft een tractieregelsysteem (TCS) en StabiliTrak/elektronische stabiliteitsregeling (ESC). Deze systemen helpen de wielspin beperken en ondersteunen de bestuurder om de controle over de auto te handhaven, vooral als het wegdek glad is.

TCS treedt in werking na constatering dat een van de aangedreven wielen begint te slippen of tractie verliest. Bij een vierwielaangedreven auto (AWD) in de AWD- of sportmodus schakelt het systeem in wanneer het vaststelt dat een van de wielen doorslipt of tractie begint te verliezen. Wanneer dit gebeurt, remt TCS de spinnende wielen en vermindert motorvermogen om wielslip te beperken.

StabiliTrak/ESC wordt geactiveerd wanneer het systeem een discrepantie detecteert tussen de weg die u van

plan was te nemen en de richting die de auto in werkelijkheid volgt. StabiliTrak/ESC oefent selectief remdruk uit op één van de remmen van de auto als ondersteuning om de auto de richting te laten volgen waarin u stuurt.

Als de cruise control in werking is en de tractieregeling of StabiliTrak/ESC detecteren een beginnende wielslip, dan gaat de cruise control uit. Cruise control kan opnieuw worden ingeschakeld als de omstandigheden op de weg dat toelaten. TCS en StabiliTrak/ESC worden automatisch ingeschakeld als cruise control wordt ingesteld.

Beide systemen gaan automatisch aan als de auto wordt gestart en wegrijdt. Deze systemen zijn mogelijk voel- of hoorbaar zodra deze ingrijpen of terwijl diagnosefuncties worden uitgevoerd. Dit is normaal en duidt niet op een probleem met de auto.

Het is raadzaam om beide systemen onder normale rijomstandigheden ingeschakeld te laten. Als de auto vast raakt in zand, modder, ijs of sneeuw moet TCS soms worden uitgeschakeld. Zie *Als de auto vastgeraakt is* ⇨ *171* en “Systemen aan- en uitzetten”, verderop in dit hoofdstuk.

Het controlelampje voor beide systemen zit in de instrumentengroep. Dit lampje zal:

- Knipperen terwijl TCS de wielslip beperkt.
- Knipperen terwijl StabiliTrak/ESC actief ingrijpt.
- Gaan branden en aan blijven wanneer één van deze systemen niet werkt.

Als een van beide systemen niet inschakelt of activeert, kan er een melding op het Driver Information Center (DIC) verschijnen; licht dan op en blijft branden om de bestuurder erop te wijzen dat het systeem niet functioneert en geen ondersteuning biedt om de auto onder controle te houden. De auto blijft veilig om mee te rijden maar de bestuurder moet zijn rijstijl wel aanpassen.

Als aan gaat en blijft branden:

1. Breng de auto tot stilstand.
2. Zet de motor af en wacht 15 seconden.
3. Start de motor.

Rijd de auto. Als aan gaat en blijft, heeft de auto meer tijd nodig om het probleem te diagnosticeren. Raadpleeg de dealer als het probleem aanhoudt.

Systemen aan- en uitzetten

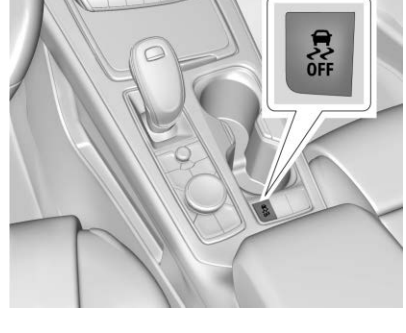

Voorzichtig

Rem niet herhaaldelijk of versnel niet te fel wanneer TCS uitstaat. Hierdoor kan de aandrijving van de auto beschadigd worden.

Om alleen TCS uit te schakelen, drukt u op en laat u deze weer los. Op de instrumentengroep gaat het lampje Traction Off (tractie uit) branden en op het DIC kan een bericht verschijnen.

Om TCS weer aan te zetten, drukt u op en laat u deze weer los. Het lampje Traction Off (tractie uit) op de instrumentengroep gaat uit en op het DIC kan een bericht verschijnen.

Als TCS de wielslip beperkt terwijl de is ingedrukt, zal het systeem niet uitschakelen zolang de wielen doorslippen.

Om zowel TCS als StabiliTrak/ESC uit te schakelen, houdt u ingedrukt totdat de lampjes Tractieregeling Uit en StabiliTrak/ESC Uit op de instrumentengroep gaan en blijven branden. Er kan een bericht op het DIC verschijnen.

Om TCS en StabiliTrak/ESC weer aan te zetten, drukt u op en laat u deze weer los. De lampjes Tractieregeling Uit en StabiliTrak/ESC Uit op de instrumentengroep gaan uit en op het DIC kan een melding verschijnen.

Het monteren van accessoires kan de prestaties van de auto beïnvloeden. Zie *Accessoires en modificaties van auto* ⇨ *263*.

Regeling bestuurders-modus

Naar gelang het optiepakket en de aanwezige functies, kunt u via de MODE-knop de volgende modi kiezen: Tour, Sport, All-Wheel drive (AWD), Off-Road en Sneeuw/IJs (alleen auto's met voorwielaandrijving). Druk op MODE op de middenconsole om de gewenste modus in te schakelen.

Met elke knopdruk scrolt u naar de volgende beschikbare modus om deze te activeren.

De rijmodusregeling activeert bij elke ontstekingscyclus de tour-modus.

Als u AWD, de modus Sport, Sneeuw/IJs of Off-Road kiest, dan verschijnt er een unieke en blijvende controlelamp in het Driver Information Center (DIC).

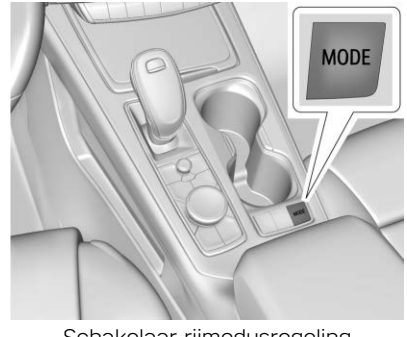

Schakelaar rijmodusregeling

Tour : Tour-modus werkt bij voorwielaandrijving (FWD) om het brandstofverbruik te verbeteren. Gebruik deze modus onder normale rijomstandigheden.

Sport : Sportmodus verbetert de voertuigcontrole en acceleratie op een droog wegdek. Wanneer de sport-

modus actief is, worden stuurbediening, schakelgedrag, AWD-koppel en de afstelling van de vering, mits ingebouwd, aangepast. Als u de modus Sport kiest, wordt ook de AWD ingeschakeld (indien aanwezig).

De prestatiealgoritme bij optillen van de voet (PAL) is ingeschakeld in de sportmodus. Met PAL kan de transmissie de huidige versnelling vasthouden na het snel loslaten van een diep ingetrapt gaspedaal. Zo remt de auto beter op de motor en hebt u deze beter in de hand.

Wanneer PAL ingeschakeld is, verschijnt er mogelijk een extra groen tandwielsymbool op het instrumentenpaneeldisplay. Zie *Schakellampje hoge prestaties* ⇨ *121*.

AWD : De AWD-modus voorziet alle vier wielen van aandrijfkoppel. Selecteer AWD om tractie en controle te verbeteren op gladde wegoppervlakken, zoals gravel, zand, nat wegdek, sneeuw en ijs.

AWD is actief in de modus Sport en Off-Road. AWD is alleen beschikbaar in voertuigen met AWD. Voor meer informatie over de modus AWD, zie *Aandrijving op alle wielen* ⇨ *198*.

Sneeuw/IJs (alleen auto's met voorwielaandrijving) : De sneeuw/ijs-modus verbetert het acceleratiegedrag van de auto op wegen met sneeuw en ijs.

Off-Road (alleen AWD-auto's) : Gebruik deze modus voor het recreatieve terreinrijden. Als de modus Off-Road actief is, worden de gasrespons, het AWD-koppel en TCS veranderd. Als u de modus Off-Road kiest, wordt ook de AWD ingeschakeld.

Cruisecontrol

⚠ Waarschuwing

Cruisecontrol kan gevaarlijk zijn op plaatsen waar u niet veilig met eenzelfde snelheid kunt rijden. Gebruik cruise control niet op bochtige wegen of in druk verkeer.

Cruise control kan gevaarlijk zijn op gladde wegen. Op gladde wegen kunnen snelle tractieveranderingen de wielen overmatig doen slippen en kunt u controle verliezen. Gebruik geen cruisecontrole op gladde wegen.

Met cruisecontrol kunt u een snelheid van ongeveer 40 km/h (25 mph) of hoger aanhouden zonder dat u uw voet op het gaspedaal moet houden. Cruisecontrol werkt niet met snelheden lager dan 40 km/h (25 mph).

Als de tractieregeling (TCS) of StabiliTrak/elektronische stabiliteitsregeling (ESC) begint met het beperken van de mate van wielslip terwijl u cruise

control gebruikt, wordt de cruise control automatisch uitgezet. Zie *Tractieregeling/Elektronische stabiliteitsregeling (ESC)* ⇨ *201*. Wanneer er bij een geactiveerde cruisecontrol wordt gewaarschuwd voor een aanrijding, wordt de cruisecontrol uitgeschakeld. Zie *Afstandsregeling (FCA)* ⇨ *228*. Wanneer de wegomstandigheden toelaten dat cruise control veilig kan worden gebruikt, kunt u de functie opnieuw aanzetten.

Cruise control wordt uitgeschakeld wanneer TCS of StabiliTrak/ESC uitgeschakeld is.

Als er wordt geremd, wordt cruisecontrol uitgeschakeld.

: Druk hierop om het systeem in en uit te schakelen. Er verschijnt een wit lampje in de instrumentengroep wanneer de cruisecontrol is ingeschakeld.

RES+ : Als er in het geheugen een rijsnelheid is opgeslagen, beweegt u het kartelwiel kort omhoog om deze snelheid te hervatten of u houdt de knop ingedrukt om te accelereren. Gebruik deze knop om de rijsnelheid te verhogen als cruisecontrol al actief is. Om de snelheid met 1 km/h (1 mph) te verhogen drukt u het kartelwiel omhoog tot de eerste klik naar RES+. Om de snelheid tot de volgende 5 km/h (5 mph) op de snelheidsmeter te verhogen, drukt u het kartelwiel tot de tweede klik omhoog.

SET- : Draai het kartelwieltje kort omlaag om de snelheid in te stellen en de cruisecontrol in te schakelen. Gebruik deze knop om de rijsnelheid te verlagen als cruise control al actief is. Om de snelheid met 1 km/h (1 mph) te verlagen, beweegt u het kartelwiel omlaag naar SET–. Om de snelheid tot de volgende 5 km/h (5 mph) op de snelheidsmeter te verlagen, beweegt u het kartelwiel omlaag naar SET– tot de tweede klik.

: Indrukken om cruisecontrol uit te schakelen zonder de ingestelde snelheid uit het geheugen te wissen.

Cruisecontrol instellen

Als aanstaat terwijl het systeem niet gebruikt wordt, kan SET– of RES+ per ongeluk worden ingedrukt en wordt de cruisecontrol actief terwijl u dat niet wilt. Zorg dat de knop uit is wanneer u de cruisecontrol niet gebruikt.

1. Druk op .
2. Versnel tot de gewenste snelheid.
3. Beweeg het kartelwiel omlaag naar SET–. De gewenste snelheid verschijnt kort op de instrumentengroep.
4. Haal uw voet van het gaspedaal.

Wanneer de cruisecontrol op de gewenste snelheid ingesteld is, brandt er een groen cruisecontrol-lampje op de instrumentengroep en verschijnt er op het head-updisplay (indien aanwezig) het bericht dat de snelheid van de cruisecontrol is ingesteld.

Een ingestelde snelheid opnieuw instellen

Als cruisecontrol op een gewenste snelheid is ingesteld en u daarna remt of op de knop drukt, wordt cruisecontrol uitgeschakeld zonder de ingestelde snelheid uit het geheugen te wissen.

Zodra de auto een snelheid bereikt van circa 40 km/h (25 mph) of meer, beweegt u het kartelwiel kort omhoog naar RES+. De auto hervat de eerder ingestelde snelheid.

Snelheid verhogen terwijl u cruisecontrol gebruikt

Als het cruisecontrol-systeem al geactiveerd is:

- Beweeg het kartelwiel omhoog naar RES+ en houd het zo vast totdat de gewenste rijsnelheid is bereikt; laat vervolgens los.
- Om de rijsnelheid in kleine stapjes te verhogen, drukt u het duimwieltje kort omhoog naar RES +. Bij elke druk op de knop rijdt de auto ongeveer 1 km/h (1 mph) sneller.
- Om de rijsnelheid in grotere stappen te verhogen, beweegt u het kartelwiel omhoog naar RES+ tot de tweede klik. Elke keer dat u de knop indrukt, neemt de snelheid toe tot de volgende 5 km/h (5 mph) op de snelheidsmeter.

De snelheid kan op de snelheidsmeter in Engelse of metrieke eenheden worden weergegeven. Zie *Instrumentengroep* ⇨ *110*. De gebruikte stapwaarde hangt af van de gehanteerde eenheden.

Snelheid verlagen terwijl u cruisecontrol gebruikt

Als het cruisecontrol-systeem al geactiveerd is:

- Beweeg het kartelwiel omlaag naar SET– en houd het zo vast totdat de gewenste lagere rijsnelheid is bereikt; laat vervolgens los.
- Om de rijsnelheid in kleinere stappen te verlagen, beweegt u het kartelwiel kort omhoog naar SET–. Bij elke druk op de knop rijdt de auto ongeveer 1 km/h (1 mph) langzamer.
- Om de rijsnelheid in grotere stappen te verlagen, beweegt u het kartelwiel omlaag naar SET– tot de tweede klik. Elke keer dat u de knop indrukt, neemt de snelheid af tot de volgende 5 km/h (5 mph) op de snelheidsmeter.

De cruisecontrol kan de auto automatisch remmen om de snelheid te verlagen.

De snelheid kan op de snelheidsmeter in Engelse of metrieke eenheden

worden weergegeven. Zie *Instrumentengroep* ⇨ *110*. De gebruikte stapwaarde hangt af van de gehanteerde eenheden.

Een andere auto inhalen wanneer u cruisecontrol gebruikt

Gebruik het gaspedaal om de snelheid van de auto te verhogen. Wanneer u uw voet van het gaspedaal wegneemt, vertraagt de auto tot de eerder ingestelde cruise-snelheid.

Als u tijdens het intrappen of direct na het loslaten van het gaspedaal om de cruise control te annuleren kort het kartelwiel omlaag naar SET– beweegt, wordt de huidige rijsnelheid ingesteld als cruise-snelheid.

Cruisecontrol gebruiken op hellingen

Of de cruisecontrol goed zal werken, hangt af van de snelheid van de auto en van hoe steil de hellingen zijn. Wanneer u steile hellingen oprijdt, moet u mogelijk het gaspedaal indrukken om de snelheid van de auto te behouden. Bij het bergaf rijden kan de cruisecontrol automatisch remmen om de snelheid te verlagen. Eventueel moet u bijremmen of naar een lagere versnelling terugschakelen om uw snelheid laag te houden. Als het rempedaal wordt ingetrapt, schakelt de cruisecontrol uit.

Cruisecontrol beëindigen

Er zijn vier manieren om cruisecontrol te beëindigen:

- Druk lichtjes op het rempedaal.
- Druk op .
- Schakel de versnellingsbak naar de stand N (Neutraal).
- Druk op .

Snelheidsgeheugen wissen

De ingestelde snelheid wordt uit het cruisecontrol-geheugen gewist, wanneer u op drukt of als u het contact uitgeschakeld.

Snelheidsbegrenzer

U kunt de snelheidsbegrenzer gebruiken om een maximumsnelheid in te stellen als de cruise control of adaptive cruise control (ACC) niet in gebruik is. De snelheidsbegrenzer kan helpen te voorkomen dat u onbedoeld de gewenste ingestelde snelheid overschrijdt. U kunt de snelheid automatisch of handmatig instellen via de stuurwielknoppen.

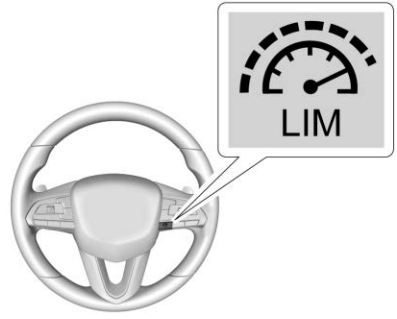

Handmatige snelheidsbegrenzer

Druk op de kop . De lamp op de instrumentengroep brandt wit.

Stel de maximumsnelheid handmatig in door het kartelwiel omlaag te bewegen naar SET– of omhoog naar +RES. De gewenste snelheid blijft te zien naast de lamp , die van wit in

groen verandert. Zie “Ingestelde maximumsnelheid veranderen” later in dit hoofdstuk.

Als de lamp LIM aan is terwijl u het systeem niet gebruikt, dan werd het kartelwiel wellicht per ongeluk verdraaid en zal het systeem ongewenst de snelheid begrenzen. Zet de snelheidsbegrenzer uit als u deze functie niet gebruikt.

Als de maximumsnelheid wordt overschreden zonder dat u het gaspedaal stevig indrukt, dan hoort u een geluidssignaal en knippert de ingestelde maximumsnelheid op de instrumentengroep.

Om de maximumsnelheid te negeren, drukt u het gaspedaal stevig in. De ingestelde maximumsnelheid knippert op de instrumentengroep.

Druk op om de momenteel ingestelde snelheid te annuleren. De lamp LIM brandt nu wit.

Druk op LIM om de snelheidsbegrenzer uit te zetten. De lamp LIM dooft nu.

Automatische snelheidsbegrenzer

Druk op de kop LIM. De lamp LIM brandt nu wit. Druk nogmaals op de knop LIM om naar de modus van de automatische snelheidsbegrenzer te gaan.

Als de automatische snelheidsbegrenzer geactiveerd is, ziet u een korte pop-up met de gedetecteerde snelheidslimiet. Om de snelheidslimiet te accepteren, beweegt u het kartelwiel omlaag naar SET–. Om de snelheidslimiet af te wijzen, beweegt u het kartelwiel omhoog naar +RES. Als u niets doet, wordt de snelheidslimiet na een korte periode automatisch geaccepteerd. Na het accepteren van de snelheidslimiet verandert de lamp LIM van wit in groen en kunt u de snelheidsbegrenzer instellen tot max. 8 km/h (5 mph) boven of onder de snelheidslimiet. Zie “Ingestelde maximumsnelheid veranderen” later in dit hoofdstuk.

Als de maximumsnelheid wordt overschreden zonder dat u het gaspedaal stevig indrukt, dan hoort u een geluidssignaal en knippert de ingestelde maximumsnelheid op de instrumentengroep.

Om de maximumsnelheid te overschrijden, drukt u het gaspedaal stevig in. De ingestelde maximumsnelheid knippert op de instrumentengroep.

Druk op om de momenteel ingestelde snelheid te annuleren. De lamp LIM brandt nu wit.

Druk op LIM om de snelheidsbegrenzer uit te zetten. De lamp LIM dooft nu.

Ingestelde maximumsnelheid veranderen

Om de ingestelde maximumsnelheid te veranderen als de snelheidsbegrenzer al geactiveerd is:

- Beweeg het kartelwiel omlaag naar SET– of omhoog naar +RES tot de gewenste snelheid is bereikt. U kunt de automatische snelheidsbegrenzer instellen op max. 8 km/h (5 mph) boven of onder de snelheidslimiet.

- Om de rijsnelheid met kleine stappen te verhogen of verlagen, beweegt u het kartelwiel kort omlaag naar SET- of omhoog naar +RES. Bij elke knopdruk verandert de maximumsnelheid met 1 km/h (1 mph).

Instelbare cruise control

Indien voorzien van adaptieve cruisecontrol (ACC) kunt u de ingestelde cruise-snelheid en de volgafstand selecteren. Lees dit volledige hoofdstuk voordat u dit systeem gebruikt. De volgafstand is de volgtijd tussen uw auto en een rechtstreekse voorligger in dezelfde richting. Als er geen auto op uw traject wordt gedetecteerd, werkt ACC als een gewone cruisecontrol. ACC maakt gebruik van een camera en radarsensoren.

Bij detectie van een voertuig op uw traject kan ACC voor het aanhouden van de geselecteerde volgafstand accelereren of iets afremmen. Trap op de rem om ACC te deactiveren. Als ACC uw rijsnelheid regelt terwijl het tractieregelsysteem (TCS) of StabiliTrak/elektronische stabiliteitsregeling (ESC) ingrijpt, dan wordt de ACC mogelijk automatisch uitgeschakeld. Zie *Tractieregeling/Elektronische stabiliteitsregeling (ESC)* ⇨ *201*. Als het wegdek het veilige gebruik van ACC toelaat, kan de ACC weer worden ingeschakeld.

ACC wordt niet geactiveerd als u TCS of StabiliTrak/ESC uitschakelt.

⚠ Waarschuwing

ACC kan de auto maar iets afremmen en heeft wellicht onvoldoende tijd voor het zodanig afremmen van de auto dat een botsing met uw voorligger wordt vermeden. Dit kan gebeuren wanneer voorliggers plotseling vertragen of stoppen of op uw rijstrook komen. Zie ook "Bestuurder waarschuwen" in dit hoofdstuk. Onderweg is uw volledige aandacht vereist en moet u gereed zijn voor handelend optreden en het intrappen van het rempedaal. Zie *Defensief rijden* ⇨ *160*.

⚠ Waarschuwing

ACC kan geen kinderen, voetgangers, dieren of andere obstakels detecteren en er evenmin voor remmen.

Gebruik ACC niet in de volgende gevallen:

- Op kronkelende en heuvelachtige wegen of wanneer de sensoren door sneeuw, ijs of vuil zijn afgedekt. Het systeem detecteert een voorligger mogelijk niet. Houd de gehele voorkant van de auto schoon.
- Bij een beperkt zicht zoals bij mist, regen of sneeuwval. Er gelden in dergelijke omstandigheden beperkingen voor de werking van ACC.
- Op gladde wegen waarop snelle tractieveranderingen de wielen overmatig doen slippen.

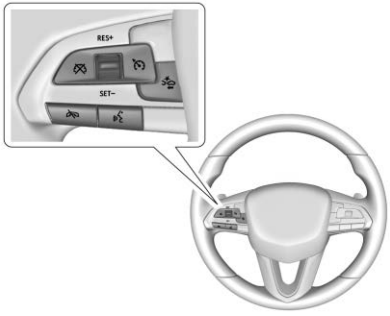

: Druk hierop om het systeem in of uit te schakelen. Een lampje op de instrumentengroep wordt wit wanneer ACC wordt ingeschakeld.

RES+ : Beweeg het kartelwiel kort omhoog naar RES+ om de eerder ingestelde snelheid te hervatten of om de snelheid te verhogen als de ACC al is geactiveerd. Om de snelheid met 1 km/h (1 mph) te verhogen, beweegt u het kartelwiel omhoog tot de eerste klik naar RES+. Om de snelheid tot de volgende 5 km/h (5 mph) op de snelheidsmeter te verhogen, beweegt u het kartelwiel tot de tweede klik omhoog.

SET- : Beweeg het kartelwiel kort omlaag naar SET– om de snelheid in te stellen en de ACC te activeren of om de snelheid te verlagen als de ACC al is geactiveerd. Om de snelheid met 1 km/h (1 mph) te verlagen, beweegt u het kartelwiel omlaag tot de eerste klik naar SET–. Om de snelheid tot de volgende 5 km/h (5 mph) op de snelheidsmeter te verlagen, beweegt u het kartelwiel tot de tweede klik omlaag.

: Indrukken om ACC uit te schakelen zonder de ingestelde snelheid te wissen.

: Indrukken om een volgende tijdsruimte (of afstand) van de ACC te selecteren voor Far, Medium of Near (Ver, Normaal of Dichtbij).

Schakelen tussen ACC en de standaard-cruisecontrol

Druk op en houd deze knop ingedrukt om te schakelen tussen ACC en de standaard-cruisecontrol. Er verschijnt een bericht op het Driver Information Center (DIC). Zie *Boordberichten* ⇨ *134*.

ACC-lampje

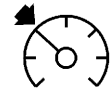

Lampje standaard-cruise-control

Bij inschakeling van ACC gaat een groen -lampje branden op de instrumentengroep en verschijnt de actuele volgtijd. Bij inschakeling van de standaard-cruisecontrol gaat een groen -lampje branden op de instrumentengroep, maar de volgtijd verschijnt niet.

Bij inschakeling van de auto neemt de cruisecontrol weer de stand in die werd gebruikt toen de auto werd uitgeschakeld.

⚠ Waarschuwing

Controleer altijd het cruisecontrol--lampje op de instrumentengroep om na te gaan in welke modus de cruisecontrol staat alvorens het systeem te gebruiken. Als ACC niet actief is, remt de auto niet automatisch voor andere voertuigen, wat tot een ongeval kan leiden als de remmen niet handmatig worden bediend. Daarbij kunnen u en anderen ernstig of dodelijk letsel oplopen.

Adaptieve cruisecontrol instellen

Als aan is terwijl het systeem niet gebruikt wordt, kan deze per ongeluk worden ingedrukt en wordt de cruise control actief terwijl u dat niet wilt. Zorg dat de knop uit is wanneer u de cruisecontrol niet gebruikt.

Selecteer de gewenste instelsnelheid voor de cruisecontrol. Dit is de rijsnelheid zonder voorliggers.

ACC wordt niet ingesteld bij een snelheid lager dan 25 km/h (16 mph), hoewel het systeem bij lagere snelheden weer kan werken.

U stelt ACC als volgt in tijdens het rijden:

1. Druk op .
2. Versnel tot de gewenste snelheid.
3. Beweeg het kartelwiel omlaag naar SET–.
4. Haal uw voet van het gaspedaal.

Na het instellen van ACC kan deze de auto onmiddellijk afremmen als de gemeten afstand tot een voorligger onvoldoende is.

ACC is ook in te stellen wanneer de auto stilstaat en ACC is ingeschakeld en het rempedaal wordt bediend.

Het ACC-lampje brandt op de instrumentengroep en het HUD-display (Head-Up Display), mits aanwezig. Bij uitschakeling van ACC brandt het lampje wit. Bij inschakeling van ACC brandt het lampje groen.

Houd bij het selecteren van de instelsnelheid rekening met maximumsnelheden, snelheden van het omringende verkeer en de weersomstandigheden.

Een ingestelde snelheid opnieuw instellen

Als de ACC op een gewenste snelheid is ingesteld en u daarna remt, wordt ACC gedeactiveerd zonder dat de ingestelde snelheid uit het geheugen wordt gewist.

Om de ACC weer te gaan gebruiken, beweegt u het kartelwiel kort omhoog naar RES+. De auto hervat de eerder ingestelde snelheid.

- Als de auto rijdt, hervat het systeem de eerder ingestelde snelheid.
- Als u de auto stopt met het rempedaal ingetrapt, dan beweegt u het kartelwiel omhoog naar RES+ en laat u het rempedaal los.

De ACC houdt de auto stil tot u het kartelwiel omhoog beweegt naar RES+ of totdat u het gaspedaal intrapt.

Op de instrumentengroep verschijnen een groen ACC-lampje en de ingestelde snelheid. Het voorliggerlampje knippert mogelijk als er een rijdende voorligger is gedetecteerd. Zie “Een auto naderen en volgen” elders in dit hoofdstuk.

Zodra ACC is hervat en er geen voorligger wordt gedetecteerd of als de voorligger verder verwijderd is dan de gekozen volgtijd of als de auto uit een scherpe bocht komt, wordt de rijsnelheid verhoogd tot de ingestelde snelheid.

Snelheid verhogen terwijl ACC is ingesteld op een bepaalde snelheid

Ga als volgt te werk als ACC al geactiveerd is:

- Gebruik het gaspedaal om een hogere snelheid te bereiken. Beweeg het kartelwiel omlaag naar SET– . Laat de knop en het gaspedaal los. De auto rijdt nu met de hogere snelheid.

  Bij het intrappen van het gaspedaal remt ACC niet af omdat deze wordt genegeerd. Het ACC-lampje licht blauw op in het instrumentenpaneel en het Head-Up Display, indien aanwezig. Zie *Boordberichten* ⇨ *134*.

- Beweeg het kartelwiel omhoog naar RES+ tot de gewenste snelheid op het display verschijnt en laat het daarna los.
- Om de rijsnelheid in kleine stappen te verhogen, beweegt u het kartelwiel omhoog naar RES+ tot de eerste klik. Bij elke druk op de knop rijdt de auto 1 km/h (1 mph) sneller.
- Om de rijsnelheid in grotere stappen te verhogen, beweegt u het kartelwiel omhoog naar RES+ tot de tweede klik. Elke keer dat u de knop indrukt, neemt de snelheid toe tot de volgende 5 km/h (5 mph) op de snelheidsmeter.

De ingestelde snelheid is ook te verhogen, wanneer de auto stilstaat.

- Als u de auto stopt met het rempedaal ingetrapt, beweeg dan het kartelwiel omhoog naar RES+ tot de gewenste snelheid wordt getoond.
- Als ACC de auto stilhoudt en er een directe voorligger wordt gedetecteerd, beweegt u het kartelwiel omhoog naar RES+ om de ingestelde snelheid te verhogen. Als u het kartelwiel omhoog beweegt naar RES+ als er geen voorligger meer is, dan zal de ACC hierdoor de snelheid hervatten.

Wanneer wordt vastgesteld dat er geen voorligger is of dat de voorligger zich buiten de geselecteerde volgafstand bevindt, neemt de rijsnelheid toe tot de ingestelde snelheid.

De snelheid kan op de snelheidsmeter in Engelse of metrieke eenheden worden weergegeven. Zie *Instrumentengroep* ⇨ *110*. De gebruikte stapwaarde hangt af van de gehanteerde eenheden.

De snelheid verlagen terwijl ACC is ingesteld op een bepaalde snelheid

Ga als volgt te werk als ACC al geactiveerd is:

- Gebruik het rempedaal om een lagere snelheid te bereiken. Laat de rem los en beweeg het kartelwiel omlaag naar SET– . De auto rijdt nu met de lagere snelheid.
- Houd het kartelwiel omlaag naar SET– en houd het zo vast totdat de gewenste lagere rijsnelheid is bereikt; laat het vervolgens los.
- Om de rijsnelheid in kleinere stappen te verlagen, beweegt u het kartelwiel omlaag naar SET– tot de eerste klik. Bij elke druk op de knop rijdt de auto ongeveer 1 km/h (1 mph) langzamer.
- Om de rijsnelheid in grotere stappen te verlagen, beweegt u het kartelwiel omlaag naar SET– tot de tweede klik. Elke keer dat u de knop indrukt, neemt de snelheid af tot de volgende 5 km/h (5 mph) op de snelheidsmeter.
- Om bij een stilstaande auto de snelheid te verlagen, beweegt u het kartelwiel omlaag naar SET– tot de gewenste snelheid wordt getoond.

De snelheid kan op de snelheidsmeter in Engelse of metrieke eenheden worden weergegeven. Zie *Instrumentengroep* ⇨ *110*. De gebruikte stapwaarde hangt af van de gehanteerde eenheden.

Volgafstand selecteren

Wanneer er een langzamere voorligger wordt waargenomen binnen de geselecteerde volgafstand, past ACC de rijsnelheid aan en probeert deze de geselecteerde volgafstand aan te houden.

Druk op het stuurwiel op om de volgafstand aan te passen. Bij elke druk op de afstandsknop wordt de volgende van drie instellingen actief: Ver, Gewoon of Dichtbij.

Na het indrukken verschijnt de huidige afstandsinstelling kort op de instrumentengroep en het HUD. De afstandsinstelling wordt gehandhaafd tot u deze wijzigt.

Aangezien elke afstandsinstelling aan een volgtijd (Ver, Gewoon of Dichtbij) gerelateerd is, varieert de volgafstand met de rijsnelheid. Hoe sneller de auto rijdt, hoe meer afstand uw auto tot een waargenomen voorligger aanhoudt. Houd rekening met het verkeer en de weersomstandigheden wanneer u de volgafstand selecteert. De afstanden die kunnen worden geselecteerd, zijn niet allemaal geschikt voor elke bestuurder en elke rijsituatie.

Bij het veranderen van de afstandsinstelling verandert automatisch de gevoeligheid (Ver, Gewoon of Dichtbij) voor de waarschuwingstijd van de functie Frontaanrijdingswaarschuwing. Zie *Afstandsregeling (FCA)* ⇨ *228*.

Bestuurder waarschuwen

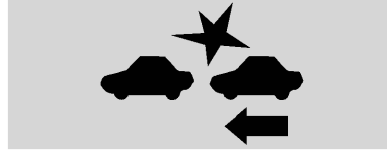

Met head-updisplay

Zonder head-updisplay

Bij activering van de ACC moet u mogelijk zelf actief ingrijpen, als blijkt dat de ACC onvoldoende kan remmen omdat u een voorligger te snel nadert.

Als deze situatie zich voordoet, knipperen zes rode lampjes of de waarschuwing voor een aanrijding van het HUD (indien aanwezig) op de voorruit. Er komen ofwel acht geluidssignalen van voren of beide zijden van de Safety Alert Seat trillen vijfmaal. Zie “Aanrijdings-/Detectiesystemen” onder *Persoonlijke instellingen* ⇨ *135*.

Zie *Defensief rijden* ⇨ *160*.

Een auto naderen en volgen

Het voorliggerlampje staat op de instrumentengroep en het HUD.

Het voorliggerlampje verschijnt alleen als er op het traject van uw auto een voorligger in deze rijrichting wordt waargenomen.

Als dit symbool niet verschijnt, zal ACC niet op voorliggers reageren en niet afremmen.

ACC vertraagt de auto automatisch en past de rijsnelheid aan op het volgen van de voorligger met de geselecteerde volgafstand. De rijsnelheid wordt verhoogd of verlaagd om uw voorligger te volgen, maar is niet hoger dan de ingestelde snelheid. Zo nodig remt het systeem de auto iets af. Bij een actief remsysteem gaan de remlichten branden. Het automatisch kan anders aanvoelen of klinken dan bij het handmatig activeren van het remsysteem. Dit is normaal.

Stilstaande of zeer langzaam bewegende objecten

⚠ Waarschuwing

ACC zal gestopte of langzaam rijdende voorliggers wellicht niet detecteren en zal dan niet afremmen. Zo remt het systeem wellicht niet af voor een auto die het nooit in beweging heeft waargenomen. Dit kan gebeuren bij langzaam rijdend en stilstaand verkeer of wanneer er een voorligger plotseling op uw rijbaan komt. Uw auto stopt wellicht niet en kan een botsing veroorzaken. Gebruik ACC met het nodige voorbehoud. Onderweg is uw volledige aandacht vereist en moet u gereed zijn voor handelend optreden en het intrappen van het rempedaal.

ACC schakelt automatisch uit

In de volgende gevallen schakelt ACC mogelijk automatisch uit en moet u zelf het rempedaal bedienen om af te remmen:

- De sensoren zijn geblokkeerd.
- De tractieregeling (TCS) of Stabili-Trak/ESC is geactiveerd of uitgeschakeld.
- Het systeem vertoont een storing.
- De radar detecteert ten onrechte een obstakel als in een woestijn of een verlaten gebied zonder andere voertuigen of objecten langs de weg wordt gereden. Er kan een bericht op het DIC verschijnen om aan te geven dat de ACC tijdelijk niet beschikbaar is.

Het ACC-lampje wordt wit wanneer ACC niet meer actief is.

Melding voor herinschakelen ACC

ACC houdt een volgafstand tot een gedetecteerde voorligger aan en remt uw auto tot stilstand af achter die auto.

Als de stilstaande voorligger weggereden is en ACC niet is hervat, knippert het voorliggerlampje ten teken dat u alvorens door te rijden het verkeer vóór u moet controleren. Ook pulseren de linker- en rechterzijde van de veiligheidswaarschuwingsstoel driemaal of klinken er drie pieptonen. Zie "Soort waarschuwing" en "Vertrekmelding adaptieve cruise" in "Bots-/detectiesystemen" onder *Persoonlijke instellingen* ⇨ *135*.

Als de voorligger wegrijdt, beweegt u het kartelwiel omhoog naar RES+ of u trapt op het gaspedaal om de cruise control te hervatten. Als langer dan twee minuten wordt gestopt of als het bestuurdersportier geopend is en de veiligheidsgordel van de bestuurder wordt losgemaakt, activeert de ACC automatisch de elektrische handrem (EPB) om de auto op zijn plaats te houden. Het statuslampje van de EPB gaat branden. Zie *Elektrische handrem* ⇨ *199*. Trap het gaspedaal in om de EPB los te zetten.

Er verschijnt mogelijk een bericht op het DIC om alvorens uit te stappen stand P (parkeerstand) in te schakelen. Zie *Boordberichten* ⇨ *134*.

⚠ Waarschuwing

Als ACC de auto tot stilstand heeft gebracht en als ACC gedeactiveerd, uitgeschakeld of geannuleerd is, wordt de auto niet meer tegengehouden. De auto kan dan bewegen. Wees wanneer ACC de auto tegenhoudt altijd paraat om zelf het rempedaal in te trappen.

⚠ Waarschuwing

Het achterlaten van de auto zonder deze op P (Park) te zetten kan gevaarlijk zijn. Stap niet uit terwijl de auto door ACC wordt tegengehouden. Zet de auto altijd op P (Park) en schakel het contact uit voordat u uitstapt.

ACC negeren

Als u het gaspedaal bij actieve ACC gebruikt, wordt het ACC-lampje op de instrumentengroep en op het HUD (mits aanwezig) blauw om aan te geven dat het systeem niet automatisch zal remmen. ACC gaat weer werken wanneer het gaspedaal niet wordt ingetrapt.

⚠ Waarschuwing

Als uw voet op het gaspedaal rust, activeert ACC niet automatisch de remmen. U kunt op een voorligger botsen.

Bochten in de weg

⚠ Waarschuwing

In bochten detecteert ACC wellicht een directe voorligger niet. U kunt verward raken als de auto optrekt tot de ingestelde snelheid, met name bij het volgen van een uit- of invoegend voertuig. U kunt de

(Vervolg)

Waarschuwing (Vervolg)

macht over het stuur verliezen of een botsing veroorzaken. Gebruik ACC niet op een op- of afrit. Wees altijd paraat om zo nodig de remmen te gebruiken.

⚠ Waarschuwing

In bochten kan ACC op een voertuig op een andere rijstrook reageren of niet op tijd op een directe voorligger reageren. U kunt op een voorligger botsen of de macht over het stuur verliezen. Let in bochten extra op en wees paraat om zo nodig af te remmen. Selecteer een gepaste snelheid voor het rijden in bochten.

In een scherpe bocht kan ACC anders werken. Bij een te scherpe bocht kan het de rijsnelheid verlagen.

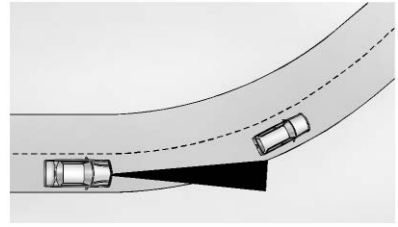

Bij het volgen van een voertuig en het aansnijden van een bocht detecteert ACC de voorligger wellicht niet en kan de auto mogelijk tot de ingestelde snelheid accelereren. Wanneer dit gebeurt, verschijnt het voorligger-lampje niet.

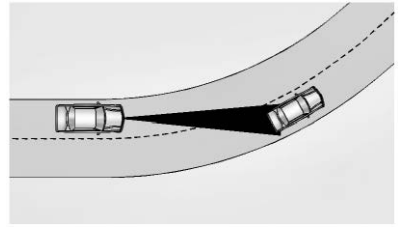

ACC kan een voertuig op een andere rijbaan detecteren en de remmen activeren.

ACC kan soms naar blijkt onnodig waarschuwen en/of afremmen. Het kan bij het aansnijden of uitkomen van een bocht reageren op voertuigen op andere rijstroken, borden, vangrails en andere stilstaande objecten. Dit is een normale werking. De auto heeft geen onderhoud nodig.

Wisselen van rijbaan door andere voertuigen

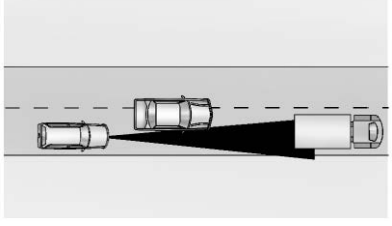

ACC detecteert geen voorligger totdat deze zich volledig op dezelfde rijbaan bevindt. Wellicht moet u het rempedaal intrappen.

ACC niet op heuvels en bij het trekken van een aanhanger gebruiken

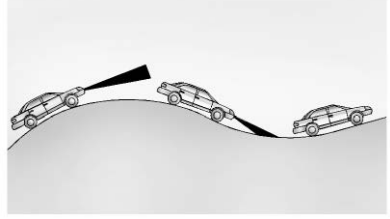

Gebruik ACC niet bij ritten op steile heuvels of tijdens het trekken van een aanhanger. Bij ritten op steile heuvels detecteert ACC een voertuig op dezelfde rijbaan niet. Op steile heuvels moet de bestuurder vaak weer zelf optrekken en remmen, in het bijzonder bij het trekken van een aanhanger. Als u remt, werkt de ACC niet meer.

ACC uitschakelen

Er zijn drie manieren om ACC te deactiveren:

- Druk lichtjes op het rempedaal.
- Druk op .
- Druk op .

Snelheidsgeheugen wissen

De ingestelde snelheid wordt uit het cruisecontrol-geheugen gewist, wanneer u op drukt of als u het contact uitgeschakeld.

Sensorsysteem reinigen

De camerasensor aan de achterkant van de achteruitkijkspiegel bij de voorruit en de radarsensoren aan de voorkant van de auto kunnen door sneeuw, ijs, vuil of modder worden bedekt. Reinig deze gebieden goed, zodat ACC goed werkt.

Zie "De auto schoonmaken" bij *Verzorging exterieur* ⇨ *331* voor reinigingsinstructies.

Ook bij sneeuw, zware regenval of opspattend water kan het systeem minder goed werken.

Bestuurdersondersteuningssystemen

De auto is mogelijk uitgerust met systemen die onderling samenwerken om botsingen geheel te voorkomen of de schade te beperken als een botsing tijdens het voor- en achteruitrijden en parkeren onvermijdelijk is. Neem dit hoofdstuk helemaal door voordat u deze systemen gebruikt.

⚠ Waarschuwing

Vertrouw niet blindelings op de bestuurdersondersteuningssystemen. De systemen ontslaan u niet van uw plicht om altijd oplettend en veilig te blijven rijden. Het is mogelijk dat u de alarm- of waarschuwingssignalen van de systemen niet hoort of voelt. Als u tijdens het rijden niet de nodige voorzichtigheid in acht neemt, kan dit lichamelijk of dodelijk letsel of schade aan de auto tot gevolg hebben. Zie *Defensief rijden* ⇨ *160*.

(Vervolg)

Waarschuwing (Vervolg)

De systemen zijn in tal van omstandigheden niet in staat:

- kinderen, voetgangers, fietsers of huisdieren te detecteren;
- voertuigen of obstakels buiten het detectiegebied van het systeem te registreren;
- op alle rijsnelheden te werken;
- u te waarschuwen of waarschuwen te laat, zodat een botsing onvermijdelijk is;
- bij een slecht zicht of in slechte weersomstandigheden te werken;
- te werken als de detectiesensor niet gereinigd is of bedekt is met sneeuw, ijs, modder of vuil;

(Vervolg)

Waarschuwing (Vervolg)

- te werken als de detectiesensor is afgedekt, bijvoorbeeld met een sticker, magneet of metalen plaat;
- te werken als de omgeving van de detectiesensor is beschadigd of niet op de juiste wijze is gerepareerd.

Blijf tijdens het rijden altijd oplettend en zorg dat u altijd tijdig kunt reageren om de remmen te bedienen en/of een uitwijkmanoeuvre uit te voeren om een botsing te voorkomen.

Akoestisch signaal of Safety Alert Seat

Bepaalde bestuurdersondersteuningssystemen waarschuwen de bestuurder voor obstakels middels geluidssignalen. Zie “Comfort and Convenience” (comfortfuncties) onder *Persoonlijke instellingen* ⇨ *135* voor aanpassing van het volume van dit waarschuwingssignaal.

Bij een auto met een Safety Alert Seat (bestuurdersstoel met haptisch signaal) gaat de bestuurdersstoel mogelijk trillen in plaats van het geluidssignaal. Zie “Aanrijdings-/ Detectiesystemen” onder *Persoonlijke instellingen* ⇨ *135* om aanpassingen te verrichten.

Reinigen

Afhankelijk van de aanwezige opties moet u deze delen van de auto schoonhouden, zodat de assistentie-systemen optimaal presteren. De meldingen op het Driver Information Center (DIC) geven het eventueel aan wanneer de systemen niet beschikbaar of geblokkeerd zijn.

- Voor- en achterbumper en het gebied onder de bumpers
- Voorgrille en koplampen
- Frontcameralens in de voorgrille of nabij het voorembleem
- Voor- en achterschermen
- Buitenkant van de voorruit vóór de achteruitkijkspiegel
- Zijcameralens onderaan de buiten-spiegels
- Achterbumperhoeken
- Achteruitrijcamera boven de kentekenplaat

Ondersteuningssystemen bij parkeren of achteruit-rijden

Indien aanwezig, wordt de bestuurder bij het parkeren en het vermijden van obstakels ondersteund met de achter-uitrijcamera (RVC), parkeerhulp achter (RPA), parkeerhulp voor (FPA), Surround Vision, automatische achter-uit-remfunctie (RAB), waarschuwing bij achteruitrijden, Rear Cross Traffic Alert (RCTA) en automatische parkeerhulp (APA). Controleer bij het parkeren of achteruitrijden altijd de directe omgeving rondom de auto.

Achteruitrijcamera (RVC)

Bij het inschakelen van R (Achteruit) toont de RVC op het infotainmentdisplay een beeld van het gebied achter de auto. Het vorige scherm verschijnt na een korte vertraging bij het uitschakelen van R (achteruit). Om eerder terug te gaan naar het vorige scherm, drukt u op een knop op het Infotainmentsysteem, schakelt u naar P (parkeren) of gaat u rijden met een snelheid van circa 12 km/h (8 mph).

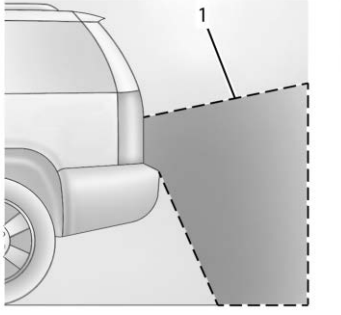

1. Door de camera waargenomen zicht

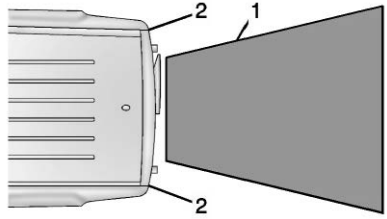

1. Door de camera waargenomen zicht
2. Hoeken van de achterbumper

Op de camerabeelden kunnen obstakels verder af of dichterbij lijken dan ze in werkelijkheid zijn. Het weergegeven gebied is beperkt en obstakels die zich dicht bij een bumperhoek of onder de bumper bevinden, worden niet weergegeven.

Er verschijnt mogelijk een gevarendriehoek op het infotainmentdisplay om aan te geven dat de RPA een obstakel heeft gedetecteerd. De kleur van deze driehoek verandert van geel in rood en wordt groter van afmeting naarmate u het obstakel dichter nadert.

Surround Vision

Indien aanwezig geeft het Surround Vision een beeld van het gebied rond de auto, samen met het beeld van de voor- of achteruitrijcamera op het infotainmentdisplay. De vooruitrijcamera zit in de grille of bij het voorste embleem, de zijcamera's zitten in de onderkant van de buitenspiegels en de achteruitrijcamera zit boven de kentekenplaat ingebouwd.

U activeert het Surround Vision-systeem door CAMERA te kiezen op het infotainmentdisplay of door de auto in R (achteruit) te zetten. Om eerder terug te gaan naar het vorige scherm drukt u op een knop op het Infotainmentsysteem, schakelt u naar de P-stand (Park) of gaat u rijden met een snelheid van circa 12 km/h (8 mph).

⚠ Waarschuwing

De surround-uitzicht camera's hebben dode hoeken en zullen niet alle objecten bij de hoeken van het

(Vervolg)

Waarschuwing (Vervolg)

voertuig kunnen tonen. Inklapbare buitenspiegels die niet in de juiste stand staan geven het surround-uitzicht mogelijk niet correct weer. Controleer bij het parkeren of achteruitrijden altijd de omgeving rondom het voertuig.

1. Beelden die door de Surround Vision-camera's worden weergegeven
2. Niet getoond gebied

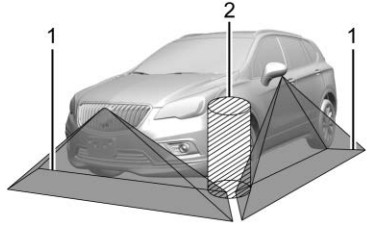

1. Beelden die door de Surround Vision-camera's worden weergegeven
2. Niet getoond gebied

⚠ Waarschuwing

De camera('s) kan (kunnen) geen kinderen, voetgangers, fietsers, kruisend verkeer, dieren of voorwerpen waarnemen die zich buiten het zicht van de camera, onder de bumperhoogte of onder de auto bevinden. De getoonde afstanden kunnen afwijken van de werkelijke afstanden. Rijd of parkeer niet alleen op deze camera('s). Kijk altijd achterom en om u heen

(Vervolg)

Waarschuwing (Vervolg)

voordat u begint te rijden. Als u niet de nodige voorzichtigheid in acht neemt, kan dit lichamelijk of dodelijk letsel of schade aan de auto tot gevolg hebben.

Camerabeelden

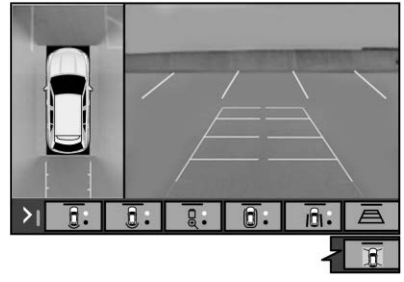

Raak de camerabeeldknoppen onderaan het infotainmentdisplay aan.

Voor/achter standaardbeeld : Toont een beeld van het gebied voor of achter de auto. Raak "voor/achter

standaardbeeld" aan op het infotainmentdisplay als een camerabeeld actief is. Als u de knop meermaals aanraakt, wisselt het camerabeeld steeds van voor naar achter.

Indien aanwezig geeft de frontcamera ook aan wanneer de parkeerhulp een obstakel binnen 30 cm (12 inch) detecteert.

Voor/achter kruisend verkeer : Toont een beeld van het kruisende verkeer voor of achter van objecten die direct van links of rechts voor of achter de auto oversteken. Raak "kruisend verkeer" aan op het infotainmentdisplay als een camerabeeld actief is. Als u de knop meermaals aanraakt, wisselt het camerabeeld steeds van voor naar achter.

Voor/achter bovenaanzicht : Toont het bovenaanzicht aan de voor- of achterkant van de auto. Als u de knop aanraakt, wisselt de camera tussen de twee beelden.

Voor/achter overzicht : Toont een beeld van de auto vanaf de voor- of achterkant. Raak "overzicht" aan op het infotainmentdisplay als een camerabeeld actief is. Als u de knop meermaals aanraakt, wisselt het camerabeeld steeds tussen de voor- en achterkant. De projecties van de parkeerhulp en RCTA zijn niet beschikbaar als het overzicht actief is.

Voor/achter zijaanzicht : Toont een beeld met de objecten naast de auto aan de voor- of zijkant. Raak "voor/achter zijaanzicht" aan op het infotainmentdisplay als een camerabeeld actief is. Als u de knop meermaals aanraakt, wisselt het camerabeeld steeds tussen de voor- en achterkant. De projecties van de parkeerhulp en RCTA zijn niet beschikbaar als het voor/achter zijaanzicht actief is.

Begeleidingslijnen : Toont de beschikbare hulplijnen

Totaal bovenaanzicht : Toont een totaalbeeld van de omgeving van de auto, samen met het beeld van de achteruitrijcamera op het infotainmentdisplay. Het beeld van de achteruitcamera wordt vervangen door het beeld van de frontcamera nadat u van R (achteruit) naar een vooruitversnelling hebt geschakeld of als de auto langzamer dan 12 km/h (8 mph) vooruitrijdt. U kunt dit beeld alleen inschakelen tijdens het "Voor/achter standaardbeeld" door de knop "Totaal bovenaanzicht" aan te raken terwijl het beeld CAMERA actief is.

Parkeerhulpsysteem

Als een auto met parkeerhulp voor en achter met een snelheid rijdt van minder dan 8 km/h (5 mph), kunnen de sensoren op de bumpers voorwerpen detecteren tot 1,2 m (4 ft) vóór en 2,5 m (8 ft) achter de auto, binnen een hoogtezone van 25 cm (10 in) boven de grond en onder het bumperniveau. De detectieafstanden zijn mogelijk kleiner bij warm of vochtig weer. Geblokkeerde sensoren zullen geen objecten detecteren of kunnen onjuiste meldingen geven. Zorg dat de sensoren vrij zijn van modder, vuil, sneeuw, ijs en slijk. Reinig de sensoren nadat de auto bij vriesweer is gewassen.

⚠ Waarschuwing

De parkeerhulp detecteert geen kinderen, voetgangers, fietsers, dieren of obstakels die zich onder bumperhoogte bevinden of die zich te dicht bij of te ver van de auto bevinden. Het is niet beschikbaar bij snelheden groter dan 8 km/h (5 mph). Om, ook met de parkeerhulp, lichamelijk of dodelijk letsel of autoschade tegen te gaan, moet u altijd het gebied rond de auto controleren en in alle spiegels kijken, voordat u vooruit of achteruit rijdt.

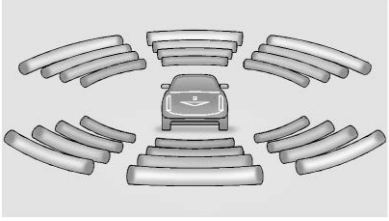

Het display voor de parkeerhulp op de instrumentengroep kan voorzien zijn van balken die de afstand tot het obstakel aangeven. Ook kan informatie over de positie van het obstakel worden weergegeven. Naarmate het object dichterbij komt, branden er meer balkjes en verandert de kleur van de balkjes van geel in geel in rood. Een obstakel wordt ook aangegeven met piepsignalen. De pieptonen volgen elkaar sneller op naarmate de afstand tot het obstakel afneemt.

Wanneer eerst een obstakel achter de auto wordt gedetecteerd, komt er een geluidssignaal van achteren of trillen beide zijden van de Safety Alert Seat tweemaal. Wanneer een object zeer dichtbij is (<0,6 m (2 ft) aan de achterkant van de auto of <0,3 m (1 ft) aan de voorkant van de auto), klinken er afhankelijk van waar het object zich bevindt vijf pieptonen aan de voor- of achterkant of trillen bij een stoel met veiligheidswaarschuwing beide stoelzijden vijf keer. De pieptonen van de parkeerhulp voor (FPA) hebben een hogere toonhoogte dan die van de parkeerhulp achter (RPA).

Waarschuwing bij achteruitrijden en automatisch remmen bij achteruit (RAB)

Auto's met adaptieve cruisecontrol (ACC) beschikken over het waarschuwingssysteem bij achteruitrijden en het automatisch remsysteem achteruit (RAB). In R (achteruit) waarschuwt waarschuwing bij achteruitrijden voor objecten achter de auto bij een rijsnelheid van meer dan 8 km/h (5 mph) en RAB kan automatisch hard remmen bij snelheden tussen 1 - 32 km/h (0,5 - 20 mph).

Als een obstakel de eerste keer wordt waargenomen, piept het waarschuwingssysteem voor achteruitrijden één keer vanaf de achterkant, of trilt de Safety Alert Seat tweemaal aan beide zijden. Wanneer het systeem een mogelijke botsing waarneemt, klinken er vanaf de achterkant pieptonen, of trilt de Safety Alert Seat vijf keer aan beide zijden. Ook kan de auto kort, krachtig remmen.

⚠ Waarschuwing

Het waarschuwingssysteem voor achteruitrijden werkt alleen bij snelheden van meer dan 8 km/u (5 mph). Het detecteert geen kinderen, voetgangers, fietsers, dieren of obstakels die zich onder bumperhoogte bevinden of die zich te dicht bij of te ver van de auto bevinden. In sommige situaties, zoals bij sneller achteruitrijden, heeft het remsysteem wellicht onvoldoende tijd om kort, krachtig te remmen. Om, ook met het waarschuwingssysteem voor achteruitrijden, lichamelijk of dodelijk letsel of autoschade tegen te gaan, moet u altijd het gebied rond de auto controleren en in alle spiegels kijken, voordat u achteruit rijdt.

Wanneer de auto op R (Achteruit) staat, als het systeem waarneemt dat de auto te snel achteruit rijdt om een botsing met een gedetecteerd obstakel achter uw auto op uw traject te vermijden, remt deze mogelijk automatisch krachtig om de nare gevolgen van een botsing bij achteruitrijden te helpen vermijden of te verminderen.

⚠ Waarschuwing

RAB vermijdt mogelijk niet veel soorten botsingen bij achteruitrijden. Wacht niet totdat het systeem automatisch remt. Dit systeem vormt geen vervanging voor het remmen door de bestuurder en werkt alleen in "R" (Achteruit) wanneer direct achter de auto een object wordt waargenomen. Het kan wellicht niet tijdig remmen om een botsing te voorkomen. Het zal niet remmen voor objecten als de auto heel langzaam rijdt. Het detecteert geen kinderen, voetgangers, fietsers, dieren of obstakels die zich onder bumperhoogte bevinden of die zich te dicht bij of te ver van de auto bevinden. Om, ook met RAB, lichamelijk of dodelijk letsel of

(Vervolg)

Waarschuwing (Vervolg)

autoschade tegen te gaan, moet u voorafgaand en tijdens het achteruit rijden altijd het gebied rond de auto controleren.

Door intrappen van hert rempedaal na het afremmen van de auto wordt RAB losgezet. Als het rempedaal na het afremmen niet snel wordt ingetrapt, gaat mogelijk de elektrische handrem (EPB) werken. Als de situatie veilig is, kunt u RAB negeren door het gaspedaal krachtig in te trappen.

⚠ Waarschuwing

Er kunnen momenten zijn waarop het systeem onverwacht of ongewenst remt. Trap als dat het geval is het rempedaal in of trap het gaspedaal krachtig in om de remmen van het RAB los te zetten. Kijk, voordat u de remmen laat opkomen, op het RVC-scherm en

(Vervolg)

Waarschuwing (Vervolg)

controleer het gebied rond de auto om te zien of u veilig kunt wegrijden.

Waarschuwing kruisend verkeer achter (RCTA)

Bij een auto met RCTA verschijnt op het RVC-scherm een rode gevarendriehoek met een pijl naar links of naar rechts om te waarschuwen voor kruisend verkeer van links of rechts. Het systeem detecteert objecten vanaf de linker- of rechterkant tot op 20 m (65 ft) vanaf de auto. Wanneer een object wordt gedetecteerd, klinken er drie pieptonen vanaf de linker- of rechterkant, of trilt de Safety Alert Seat driemaal aan de linker- of rechterkant, afhankelijk van de richting van het gedetecteerde voertuig.

Ga bij het achteruitrijden met een aanhanger behoedzaam te werk, aangezien de detectiegebieden van het RCTA achter aan de auto bij het trekken van een aanhanger niet langer worden.

Systeem in- of uitschakelen

Druk op P in de middenkolom om parkeerhulp achter en voor, automatische achteruit-remfunctie (RAB) en waarschuwing bij achteruitrijden tegelijkertijd in of uit te schakelen. Het lampje naast de knop gaat branden wanneer de systemen aanstaan en dooft wanneer de systemen zijn uitgeschakeld.

Schakel de parkeerhulp, RCTA en RAB bij het trekken van een aanhanger uit.

RCTA kan worden aan- of uitgezet via de functie Persoonlijke instellingen. Zie “Aanrijdings-/Detectiesystemen” onder *Persoonlijke instellingen* ⇨ *135*.

Automatische parkeerhulp (APA) met remfunctie

Indien aanwezig, zoekt APA een parkeerplaats en bestuurt het de auto om te fileparkeren en haaks in te parkeren. Als u APA gebruikt, moet u nog steeds schakelen terwijl het systeem de remmen en het gaspedaal bedient. Een scherm en akoestische signalen helpen tijdens parkeermanoeuvres.

Gebruik APA niet bij het trekken van een aanhanger.

⚠ Waarschuwing

APA detecteert mogelijk geen obstakels op de parkeerplek, zachte of smalle obstakels, obstakels hoog boven de grond zoals diepladers, obstakels onder het maaiveld, zoals grote kuilen, of bewegende obstakels (bijv. voetgangers). Controleer altijd of het parkeervak geschikt is om de auto te parkeren. APA houdt geen rekening met wijzigingen in het parkeervak, zoals het wegrijden van een auto in een aangrenzend vak, iemand die het vak betreedt of iets dat in het vak komt. APA detecteert geen achteropkomend of naastgelegen verkeer en kan hier dus niet op reageren. Wees er altijd op voorbereid dat u de auto moet stoppen tijdens de parkeermanoeuvre.

Druk op op de middenconsole om het systeem te laten zoeken naar een parkeerplek die ruim genoeg is en binnen 1,5 m (5 ft) van de auto ligt. De rijsnelheid moet lager zijn dan 30 km/h (18 mph). Het systeem kan niet:

- Bepalen of u daar wel mag parkeren.
- Precies in lijn met het naastgelegen voertuig parkeren als de plek in een hoek wordt benaderd of als de parkeerplek in een hoek ligt.
- Precies in het midden van een als een te ruim aangeduide plek parkeren.
- Altijd korte stoepranden detecteren.

Bij inschakeling zoekt APA naar plekken voor fileparkeren aan de rechterzijde van de auto. Schakel de linker richtingaanwijzer in om naar een parkeerplek aan de linkerzijde te zoeken of, indien aanwezig, pas de keuze van zijde aan op het infotainmentdisplay. Om van parkeermodus te wisselen tussen fileparkeren en haaks inparkeren moet u tijdens het zoeken ingedrukt houden of, indien aanwezig, de parkeermodus wijzigen op het infotainmentdisplay.

Na het volledig passeren van een voldoende grote plek hoort u een pieptoon. Er verschijnen een rood stopsymbool en een bericht achteruit inschakelen.

Als de auto in R (achteruit) staat maar niet in het verwachte vak stuurt, kan het zijn dat het systeem de auto naar een eerder gedetecteerd vak manoeuvreert. Het APA-systeem heeft geen onderhoud nodig.

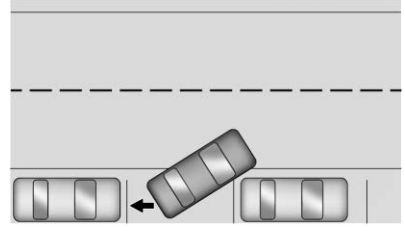

APA geeft het voertuig instructies om te stoppen zodra een vak is gevonden dat groot genoeg is. Volg de instructies op het scherm op. Schakel R (achteruit) in om de automatische stuurfunctie in te schakelen. Het stuurwiel trilt even om aan te geven dat u de handen van het stuurwiel moet halen. APA parkeert met stationair toerental en remmen. Trap als het stationaire toerental niet volstaat het gaspedaal lichtjes in. Controleer uw omgeving en wees voorbereid op stoppen om niet door het systeem waargenomen voertuigen, voetgangers of obstakels te kunnen ontwijken. Als de bestuurder remt, blijft APA gewoon werken. Als u zelf stuurt, wordt de APA automatisch uitgeschakeld. De rijsnelheid is begrensd tot 5 km/h (3 mph) tijdens de parkeermanoeuvre.

Een voortgangspijl geeft de status van de parkeermanoeuvre weer. Afhankelijk van de ruimte van het vak zijn wellicht extra manoeuvres nodig. Er worden dan aanvullende instructies gegeven. Laat bij het schakelen de automatische besturing voltooien voordat u doorgaat met de parkeermanoeuvre. APA laat een pieptoon klinken en geeft een bericht GEPARKEERD weer. Trap het rempedaal in en zet schakel P (parkeren) in.

APA kan automatisch uitschakelen indien:

- Het stuur door de bestuurder wordt bestuurd.
- De maximum toegestane snelheid worden overschreden.
- De handrem wordt aangetrokken of de auto wordt in P (parkeren) gezet.
- Er sprake is van een storing in het APA-systeem.
- De elektronische stabiliteitsregeling (ESC) of ABS is ingeschakeld.
- Een belangrijk voertuigbericht op het DIC wordt weergegeven.
- De bestuurder opent het portier met een loszittende veiligheidsgordel.

De rem houdt de auto stil totdat de handrem of rem wordt bediend of het voertuig in P (parkeren) wordt gezet.

Druk voor annuleren van APA opnieuw op P.

Wanneer het systeem niet goed lijkt te werken

Het APA-systeem vereist wellicht dat even langs een stoeprand wordt gereden om te kalibreren.

Voetgangerswaarschuwing achter

In bepaalde omstandigheden kan deze functie waarschuwingen geven voor een voetganger binnen het bereik van het systeem direct achter de auto. Deze functie werkt alleen in R (achteruit) onder 12 km/h (8 mph) en detecteert voetgangers tot op 8 m (26 ft) afstand als u overdag rijdt. Bij 's nachts rijden werkt de functie maar zeer beperkt.

Voetgangerswaarschuwing achterkant

Als een voetganger wordt gedetecteerd binnen het bereik van het systeem direct achter de auto, dan knippert dit symbool geel op het infotainmentdisplay en hoort u gelijktijdig twee piepjes vanuit de achterkant of u voelt, indien aanwezig, twee pulsen aan de zijkant van de bestuurdersstoel. Als een voetganger wordt gedetecteerd dichtbij de auto, dan knippert dit symbool rood op het infotainmentdisplay en hoort u gelijktijdig zeven piepjes vanuit de achterkant of u voelt, indien aanwezig, zeven pulsen aan de zijkant van de bestuurdersstoel.

⚠ Waarschuwing

De voetgangerswaarschuwing achter laat de auto niet automatisch remmen. Dit systeem waarschuwt ook niet tenzij het een voetganger detecteert en het detecteert eventueel niet alle voetgangers als:

- De voetganger zich niet direct achter de auto bevindt, geheel zichtbaar door de achteruitrijcamera (RVC) of niet rechtop staat.
- De voetganger deel uitmaakt van een groep.
- De voetganger een kind is.
- Het zicht slecht is, met name bij duisternis, mist, regen of sneeuw.
- De RVC geblokkeerd wordt door vuil, sneeuw of ijs.
- De RVC, achterlichten, achteruitrijlichten niet zijn schoongemaakt of niet naar behoren werken.

(Vervolg)

Waarschuwing (Vervolg)

- De auto niet in R (achteruit) staat.

Om (dodelijk) letsel te voorkomen, moet u steeds kijken of er voetgangers zijn rond de auto voordat u achteruitrijdt. Wees erop voorbereid om actie te ondernemen en te remmen. Zie *Defensief rijden* ⇨ *160*. Houd de RVC, achterlichten en achteruitrijlichten schoon en in goede toestand.

U kunt de voetgangerswaarschuwing achter instellen op Off of Alert (waarschuwing). Zie "Voetgangersdetectie achter" in "Aanrijdings-/Detectiesystemen" onder *Persoonlijke instellingen* ⇨ *135*. Indien aanwezig, kunt u de waarschuwing instellen op piepjes of stoelpulsen. Zie “Soort waarschuwing” in “Aanrijdings-/Detectiesystemen” onder *Persoonlijke instellingen* ⇨ *135*.

Ondersteuningssystemen tijdens het rijden

Indien aanwezig, kunnen het Forward Collision Alert-systeem (FCA), de Lane Departure Warning (LDW), Lane Keep Assist (LKA), het dodehoekdetectiesysteem (SBZA), het waarschuwingssysteem voor rijstrookwisseling (LCA), automatisch noodremfunctie (AEB) en/of remmen voor voetgangers (FPB) mogelijk een botsing voorkomen of de schade beperken wanneer u vooruit rijdt.

Afstandsregeling (FCA)

Een eventueel FCA kan helpen om schade bij kopstaartbotsingen te voorkomen of te beperken. FCA geeft een knipperend rood signaal op de voorruit en snel opeenvolgende geluidssignalen of trillingspulsen in de bestuurdersstoel wanneer u een voorligger te snel nadert. FCA geeft daarnaast een visueel signaal in de vorm van een geel lampje, wanneer u te dicht op een voorligger rijdt.

FCA detecteert voertuigen op een afstand van ca. 60 m (197 ft) en werkt bij snelheden boven 8 km/h (5 mph). Als de auto is uitgevoerd met adaptieve cruisecontrol (ACC), kan deze voertuigen tot op afstanden van zo'n 110 m (360 ft) detecteren en het werkt bij alle snelheden. Zie *Instelbare cruise control* ⇨ *209*.

⚠ Waarschuwing

FCA is een waarschuwingssysteem. Het grijpt niet in op de remmen. Bij het te snel naderen van een langzame of gestopte voorligger of als u bumperkleeft, waarschuwt FCA mogelijk met onvoldoende tijd om een botsing mogelijk te voorkomen. Wellicht waarschuwt het systeem helemaal niet. FCA waarschuwt niet voor voetgangers, dieren, verkeersborden, vangrails, bruggen, bouwvaten of andere objecten. Wees erop voorbereid om actie te ondernemen en te remmen. Zie *Defensief rijden* ⇨ *160*.

FCA kan worden uitgeschakeld. Zie “Aanrijdings-/Detectiesystemen” onder *Persoonlijke instellingen* ⇨ *135*.

Detectie van de voorligger

FCA geeft alleen waarschuwingen, wanneer het een voorligger registreert. Wanneer een voertuig wordt gedetecteerd, zal de indicator voor een voorligger groen oplichten. Voertuigen worden mogelijk niet gedetecteerd in bochten of op afritten en hellingen door een beperkt zicht of als voetgangers of andere obstakels het zicht op voorliggers gedeeltelijk ontnemen. FCA kan een voorligger pas detecteren, wanneer het voertuig in zijn geheel binnen de rijstrookmarkeringen rijdt.

⚠ Waarschuwing

FCA kan alleen een waarschuwing geven om een aanrijding te helpen voorkomen, indien een voertuig wordt gedetecteerd. FCA kan geen voertuig detecteren als de FCA-sensor is bedekt met vuil, sneeuw of ijs, of als de voorruit beschadigd is. Een voertuig wordt mogelijk ook niet gedetecteerd op bochtige of heuvelachtige wegen, in situaties met verminderd zicht, zoals mist, regen of sneeuwval, of als de koplampen of de voorruit niet schoon zijn of in goede staat verkeren. Houd de voorruit, koplampen en FCA-sensoren schoon en in een goede staat van onderhoud.

Aanrijdingswaarschuwing

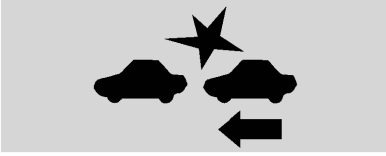

Met head-updisplay

Zonder head-updisplay

Wanneer u een gedetecteerde voorligger te snel nadert, gaat het FCA-display op de voorruit knipperen. Ook worden snel achter elkaar acht hoge geluidssignalen vanaf de voorkant of vijf trillingspulsen aan beide zijden van de stoel met veiligheidswaarschuwing gegeven. Wanneer sprake is van een waarschuwing voor een aanrijding, kan het remsysteem worden voorbereid op een abruptere remmanoeuvre door de bestuurder. Dit kan kortstondig leiden tot een geringe snelheidsvermindering. Blijf het rempedaal bedienen indien dit nodig is. Wanneer sprake is van een waarschuwing voor een aanrijding, kan de cruisecontrol worden uitgeschakeld.

Waarschuwing voor bumperkleven

Het voorliggerlampje brandt oranje, wanneer u een voorligger veel te dicht bent genaderd.

Timing voor waarschuwing selecteren

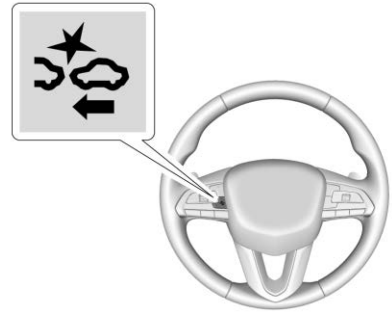

De waarschuwing voor een aanrijding kan op het stuurwiel worden bediend. Druk op om de volgafstand van het FCA in te stellen op Far (ver), Medium (gemiddeld) of Near (dichtbij) of, bij bepaalde voertuigen, Off (uit). Wanneer u de knop eenmaal indrukt, verschijnt de huidige instelling op het DIC. U kunt de instelling wijzigen door deze knop meerdere keren in te drukken. De gekozen instelling blijft van kracht totdat deze wordt gewijzigd en is van toepassing op de volgafstand voor zowel de aanrijdingswaarschu-

wing als de waarschuwing voor bumperkleven. De timing van beide waarschuwingen is afhankelijk van de rijsnelheid. Hoe hoger de rijsnelheid, hoe eerder er wordt gewaarschuwd. Houd rekening met het verkeer en de weersomstandigheden wanneer u de timing voor een waarschuwing selecteert. De waarschuwingstijden die kunnen worden geselecteerd, zijn niet allemaal geschikt voor elke bestuurder en elke rijsituatie.

Als uw auto is uitgerust met adaptieve cruisecontrol (ACC), wordt bij het wijzigen van de volgafstand van FCA ook automatisch de ingestelde volgafstand (Far (ver), Medium (gemiddeld)) of Near (dichtbij) van de ACC aangepast.

Indicatie volgafstand

De volgafstand tot een rijdende voorligger op uw traject wordt aangegeven in volgtijd in seconden op het Driver Information Center. Zie *Driver Information Center (DIC)* ⇨ *128*. De minimale volgtijd bedraagt 0,5 seconden.

Onnodige waarschuwingen

FCA waarschuwt mogelijk ten onrechte voor kerende voertuigen, voertuigen in andere rijstroken, voorwerpen anders dan voertuigen of schaduwen. Deze waarschuwingen zijn normaal en de auto hoeft hiervoor niet te worden nagekeken.

Systeem reinigen

Als het FCA-systeem niet naar behoren functioneert, kunt u het probleem wellicht als volgt verhelpen:

- Reinig de buitenzijde van de voorruit vóór de achteruitkijkspiegel.
- Reinig de gehele voorzijde van de auto.
- Reinig de koplampen.

Automatisch noodremsysteem (AEB)

Een auto met aanrijdingswaarschuwing voor (FCA) heeft ook AEB, dat de Intelligent Brake Assist (IBA) omvat. Wanneer het systeem een voorligger detecteert waar op bovenop dreigt te botsten, kan het u helpen met remmen of de auto automatisch remmen. Wanneer u vooruitrijdt kan dit de impact beperken of de gevolgen ervan. Afhankelijk van de situatie kan de auto automatisch middelmatig of hard remmen. Deze automatische noodremfunctie kan alleen in werking treden als een voertuig wordt gedetecteerd. U ziet dit aan het brandende FCA-lampje voor een voorligger. Zie *Afstandsregeling (FCA)* ⇨ *228*.

Het systeem werkt bij vooruitrijden met een snelheid tussen 8 km/h (5 mph) en 80 km/h (50 mph) of bij auto's met adaptieve cruisecontrol (ACC), meer dan 4 km/h (2 mph). Het systeem kan voertuigen tot op 60 m (197 ft) detecteren.

⚠ Waarschuwing

AEB is een noodfunctie ter voorbereiding op botsingen en is niet geschikt voor het vermijden van botsingen. Vertrouw er niet blindelings op dat AEB de auto voor u remt. AEB remt niet buiten het

(Vervolg)

Waarschuwing (Vervolg)

normale snelheidsbereik en reageert alleen op voertuigen die het systeem detecteert.

Wat AEB eventueel niet doet:

- Een voorligger op kronkelende of heuvelachtige wegen detecteren.
- Alle voertuigen detecteren, in het bijzonder voertuigen met een aanhanger, tractoren, modderige voertuigen e.d.
- Een voertuig detecteren bij slecht zicht door bijvoorbeeld mist, regen of sneeuw.
- Een voorligger detecteren die gedeeltelijk schuilgaat achter voetgangers of andere obstakels.

Blijf tijdens het rijden altijd oplettend en zorg dat u altijd tijdig kunt reageren om de remmen te

(Vervolg)

Waarschuwing (Vervolg)

bedienen en/of een uitwijkmanoeuvre uit te voeren om een botsing te voorkomen.

In een poging een mogelijke botsing te vermijden kan AEB de auto geheel tot stilstand brengen. In het gegeven geval kan AEB de elektrische handrem (EPB) activeren om de auto te blokkeren. Los de EPM of trap het gaspedaal resoluut in.

⚠ Waarschuwing

AEB kan de auto plotseling automatisch remmen in situaties waar dit onverwacht of ongewenst is. Het kan reageren op een voorligger die van rijbaan wisselt, vangrails, borden en andere niet-bewegende objecten. In veilige situaties kunt u AEB negeren door het gaspedaal krachtig in te trappen.

Intelligente remassistentie (IBA)

IBA kan gaan werken bij het snel intrappen van het rempedaal door een rembekrachtiging op basis van de naderingssnelheid en de afstand tot een voorligger.

Hierbij zijn geringe rempedaaltrillingen en -bewegingen normaal en u moet het rempedaal mogelijk iets intrappen. IBA wordt alleen automatisch gedeactiveerd, wanneer u het rempedaal loslaat.

⚠ Waarschuwing

IBA kan de auto soms onnodig krachtig afremmen. U kunt de verkeersstroom belemmeren. Haal in deze situatie uw voet van het rempedaal en rem vervolgens naar behoefte af.

FCA en AEB kunnen ook een fietser als voorligger detecteren. FCA toont een groen symbool als een fietser voor de auto wordt gedetecteerd en dit symbool wordt geel als u de fietser veel te kort volgt. Als u een voorlig-

gende fietser te snel nadert, toont FCA een rood knipperende waarschuwing op de voorruit en u hoort snelle piepjes of voelt pulsen in de bestuurdersstoel. AEB kan de remkracht verhogen of automatisch remmen om een botsing met een nabije fietser te voorkomen of de gevolgen hiervan te verminderen als de auto in een vooruitversnelling rijdt.

AEB en IBA kunt u deactiveren in de persoonlijke instellingen. Zie “Aanrijdings-/Detectiesystemen” onder *Persoonlijke instellingen* ⇨ *135*.

⚠ Waarschuwing

Bij gebruik van AEB of IBA met een aanhanger achter de auto kunt u de macht over het stuur verliezen en een botsing veroorzaken. Zet het systeem bij het trekken van een aanhanger op Waarschuwen of Uit.

Er kan een bericht verschijnen dat het systeem niet beschikbaar is als:

- De voorkant van de auto of de voorruit niet schoon is.
- Hevige regen of zware sneeuwval objectdetectie in de weg staat.
- Er is een probleem met de Stabili-Trak/elektronische stabiliteitregeling (ESC).

Het AEB-systeem heeft geen onderhoud nodig.

Remsysteem voetganger voor (FPB)

Indien aanwezig voorkomt of vermindert het FPB-systeem mogelijk de nare gevolgen van frontale botsingen met nabije voetgangers bij het vooruitrijden. FPB doet een oranje lampje, 🚶, oplichten wanneer het een nabije voetganger voor de auto detecteert. Bij het te snel anderen van een gedetecteerde voetganger laat FPB een rood knipperende waarschuwing op de voorruit verschijnen en produceert het een pieptoon of doet het de bestuurdersstoel trillen. FPB kan het remmen bekrachtigen of de auto automatisch doen afremmen. Dit systeem bevat de intelligente remassistent (IBA) en de automatische noodremfunctie (AEB) reageert mogelijk ook op voetgangers. Zie *Automatisch noodremsysteem (AEB)* ⇨ *231*.

Het FPB-systeem kan voetgangers detecteren en ervoor waarschuwen bij vooruitrijden bij snelheden tussen 8 km/h (5 mph) en 80 km/h (50 mph). Bij overdag rijden detecteert het systeem voetgangers tot een afstand van ongeveer 40 m (131 ft). Bij 's nachts rijden werkt het systeem maar zeer beperkt.

⚠ Waarschuwing

FPB geeft geen waarschuwing en remt de auto niet automatisch af, tenzij het een voetganger detecteert. FPB detecteert mogelijk geen voetgangers, waaronder kinderen:

- Wanneer de voetganger niet direct vóór de auto is, geheel zichtbaar is of rechtop staat of onderdeel van een groep is.
- Bij slecht zicht, ook 's nachts, mist, regen of sneeuw.

(Vervolg)

Waarschuwing (Vervolg)

- Als de FPB-sensor door vuil, sneeuw of ijs geblokkeerd is.
- Als de koplampen of de voorruit niet schoon of in goede staat zijn/is.

Wees erop voorbereid om actie te ondernemen en te remmen. Voor meer informatie, zie *Defensief rijden* ⇨ *160*. Houd de voorruit, koplampen en FPB-sensor schoon en in een goede staat van onderhoud.

U kunt FPB in de Persoonlijke instellingen op Uit, Waarschuwen of Waarschuwen en remmen zetten. Zie “Aanrijdings-/Detectiesystemen” onder *Persoonlijke instellingen* ⇨ *135*.

Detectie van de voetganger verderop

Er volgen geen waarschuwingen en automatisch remmen door FPB tenzij het FPB-systeem een voetganger detecteert. Wanneer het systeem een nabije voetganger vóór de auto detecteert, licht het voetgangerslampje oranje op.

Voetgangerswaarschuwing voor

Met head-updisplay

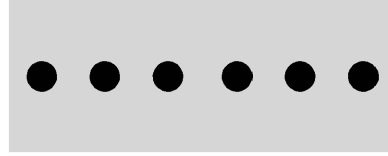

Zonder head-updisplay

Wanneer de auto een voetganger verderop te snel nadert, gaat het rode FCA-waarschuwingsdisplay op de voorruit knipperen. Er volgen snel achter elkaar acht hoge geluidssignalen vanaf de voorkant of vijf trillingspulsen aan beide zijden van de stoel met veiligheidswaarschuwing. Wanneer sprake is van een voetgangerswaarschuwing, kan het remsysteem worden voorbereid op een abruptere remmanoeuvre door de bestuurder. Dit kan kortstondig leiden tot een geringe snelheidsvermindering. Blijf het rempedaal bedienen indien dit nodig is. Bij een voetgangerswaarschuwing voor kan de cruisecontrol worden uitgeschakeld.

Automatisch remmen

Als FPB detecteert dat er een botsing met een voetganger verderop aanstaande is en de remmen niet geactiveerd zijn, kan FPB automatisch iets bijremmen of krachtig afremmen. Hierdoor kunnen sommige lagesnelheidsbotsingen met voetgangers worden voorkomen of lopen voetgangers minder letsel op. FPB kan automatisch afremmen voor gedetecteerde voetgangers tussen 8 km/h (5 mph) en 80 km/h (50 mph). De automatische remkracht kan onder bepaalde omstandigheden lager zijn, zoals bij hogere snelheden.

In het gegeven geval kan het automatische remsysteem de elektrische parkeerrem (EPB) activeren om de auto te blokkeren. Zet het EPB los. Het automatische remsysteem en de EPB zijn ook uit te schakelen door het gaspedaal stevig in te trappen.

⚠ Waarschuwing

FPB kan waarschuwen of de auto plotseling automatisch afremmen in situaties waar dit onverwacht of ongewenst is. Het kan onterecht waarschuwen of remmen voor voorwerpen met een soortgelijke vorm of afmetingen als voetgangers, waaronder schaduwen. Dit is normaal en de auto hoeft hiervoor niet te worden nagekeken. In veilige situaties kunt u Automatisch remmen negeren door het gaspedaal krachtig in te trappen.

U kunt Automatisch remmen in Persoonlijke instellingen deactiveren. Zie "Voetgangersdetectie voor" in "Aanrijdings-/Detectiesystemen" onder *Persoonlijke instellingen ⇨ 135*.

⚠ Waarschuwing

Wanneer u een aanhanger trekt, kunt u bij gebruik van het Front Pedestrian Braking-systeem (het remsysteem voor voetgangers aan de voorzijde) de macht over het stuur verliezen en een aanrijding veroorzaken. Zet het systeem bij het trekken van een aanhanger op Waarschuwen of Uit.

Systeem reinigen

Als FPB niet goed lijkt te werken, kunt u dit probleem wellicht verhelpen door de buitenkant van de voorruit vóór de achteruitkijkspiegel te reinigen.

Side Blind Zone Alert (SBZA - dodehoekdetectie)

Indien aanwezig, helpt het SBZA-systeem de bestuurder bij het wisselen van rijstrook om een aanrijding te voorkomen met een rijdend voertuig in de dode hoek(en). Als de auto in een vooruitversnelling staat, licht het display in de linker of rechter buiten-

spiegel op als zich een rijdend voertuig in die dode hoek bevindt. Als de richtingaanwijzer wordt geactiveerd en er zich ook een voertuig aan deze zijde bevindt, waarschuwt het knipperende display u om niet van rijbaan te wisselen. Aangezien dit systeem onderdeel vormt van het waarschuwingssysteem voor rijstrookwisseling (LCA), dient u het hele onderdeel LCA te lezen voordat u deze functie gebruikt.

Waarschuwing voor rijstrookwisseling (LCA)

Indien de auto over het LCA-systeem beschikt, wordt hulp geboden bij het wisselen van rijstrook om een aanrijding te voorkomen. Het systeem geeft een waarschuwing indien zich een rijdend voertuig in de dode hoek(en) bevindt of als hier een snel van achteren naderend voertuig wordt gedetecteerd. De LCA-waarschuwing licht dan op in de desbetreffende buitenspiegel en de waarschuwing gaat knipperen als de richtingaanwijzer actief is.

⚠ Waarschuwing

LCA waarschuwt de bestuurder niet voor auto's buiten de detectiezones en evenmin voor voetgangers, fietsers en dieren. Er wordt niet onder alle rijomstandigheden een waarschuwing geven bij het wisselen van rijbaan. Indien bij het wisselen van rijstroken niet de nodige voorzichtigheid in acht wordt genomen, kan dit lichamelijk of dodelijk letsel of schade aan de auto tot gevolg hebben. Voordat u van rijbaan verandert, controleer altijd de spiegels, kijk over uw schouder en gebruik de richtingaanwijzer.

LCA-detectiegebieden

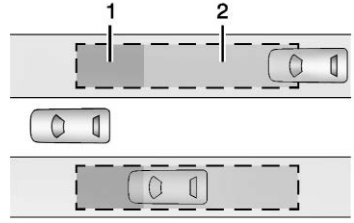

1. SBZA-detectiegebied
2. LCA-detectiegebied

De LCA-sensor bestrijkt aan beide zijden van de auto een gebied met een breedte van ongeveer één rijbaan, ofwel 3,5 m (11 ft). De hoogte van het gebied is ongeveer 0,5 m (1,5 ft) tot 2 m (6 ft) boven het wegdek. Het waarschuwingsgebied van het dodehoekdetectiesysteem (SBZA) begint ongeveer bij het midden van de auto en loopt 5 m (16 ft) naar achteren. Bestuurders worden ook gewaarschuwd voor voertuigen die snel naderen tot ongeveer 25 m (82 ft) achter de auto.

Hoe werkt het systeem

Het LCA-symbool licht op in de buitenspiegels, wanneer het systeem in de aangrenzende rijstrook een rijdend voertuig detecteert dat zich in de dode hoek(en) bevindt of dat snel deze zone van achteren nadert. Een brandend LCA-symbool geeft aan dat het mogelijk niet veilig is om van rijstrook te veranderen. Controleer altijd het LCA-display, gebruik de spiegels, kijk over uw schouder en gebruik de richtingaanwijzer voordat u van rijstrook verandert.

Display linker buitenspiegel

Display rechter buitenspiegel

Bij het starten van de auto lichten de LCA-displays op beide buitenspiegels kort op ten teken dat het systeem werkt. Als de auto in een vooruitversnelling staat, licht het display in de linker of rechter buitenspiegel op als er een rijdend voertuig in de dode hoek(en) van de aangrenzende rijstrook wordt gedetecteerd, of als het dit gebied snel nadert. Als u de richtingaanwijzer activeert aan dezelfde kant als een gedetecteerd voertuig, knippert dit display om te waarschuwen voor het wisselen van rijbaan.

LCA wordt uitgeschakeld als de aanhanger-aankoppelstatus wordt getoond. Er kan een bericht op het DIC verschijnen. Het SBZA-systeem werkt nog steeds.

LCA kunt u uitschakelen via de Persoonlijke instellingen. Als u LCA uitschakelt, gaat de SBZA ook uit. Zie *Persoonlijke instellingen* ⇨ *135*. Als LCA door de bestuurder is uitgeschakeld, zullen de LCA-spiegeldisplays niet oplichten.

Wanneer het systeem niet goed lijkt te werken

Er moet een tijdje met de auto worden gereden om het LCA-systeem te kalibreren, zodat het optimaal kan functioneren. Deze kalibratie kan sneller plaatsvinden als op een rechte snelweg wordt gereden met ander verkeer en objecten aan de kant van de weg (zoals vangrails en wegbarrières).

Het LCA-display licht mogelijk niet op wanneer de auto een voertuig snel inhaalt, voor een stilstaand voertuig staat of met een aanhanger rijdt. De LCA-detectiegebieden die van de zijkant van de auto naar achteren toe doorlopen, worden niet verlengd wanneer u met een aanhanger rijdt. Wees voorzichtig als u met een aanhanger rijdt en van rijstrook wisselt. LCA kan waarschuwen voor voorwerpen die aan de auto zijn bevestigd, zoals een aanhanger, fiets of een ander voorwerp dat aan een van de zijkanten uitsteekt. Dergelijke bevestigde voorwerpen kunnen ook de detectie van voertuigen belemmeren. Dit hoort bij de werking van het systeem; de auto heeft geen onderhoud nodig.

LCA waarschuwt niet altijd voor voertuigen in de aangrenzende rijstrook, in het bijzonder bij natte weersomstandigheden of als het traject scherpe bochten heeft. Het systeem vergt geen onderhoud. Het systeem

licht mogelijk op door vangrails, verkeersborden. borden, struiken en andere vaste obstakels. Dit hoort bij de werking van het systeem; de auto heeft geen onderhoud nodig.

LCA werkt mogelijk niet wanneer de LCA-sensoren in de linker- of rechterhoeken van de achterbumper bedekt zijn met modder, vuil, sneeuw, ijs of sneeuwmodder of als sprake is van hevige regenval. Zie “De auto schoonmaken” onder *Verzorging exterieur* ⇨ *331* voor reinigingsinstructies. Breng een bezoek aan de dealer als op het DIC het bericht blijft staan dat het systeem niet beschikbaar is, nadat u beide zijkanten van de auto rond de achterste hoeken hebt gereinigd.

Als de LCA-symbolen niet oplichten terwijl het systeem schoon is en er voertuigen in de dode hoeken rijden of deze zone snel naderen, moet u het systeem wellicht laten nakijken. Breng uw auto naar de dealer.

Rijstrookhulp (Lane Keeping Assist, LKA)

Indien de auto over LKA (Lane Keeping Assist, rijstrookhulp) beschikt, helpt deze te voorkomen dat de rijstrook onbedoeld wordt verlaten. LKA kan hulp bieden door het stuur rustig te verdraaien indien de auto een gedetecteerde rijstrookmarkering nadert zonder dat de richtingaanwijzer aan die zijde is ingeschakeld. Het kan ook een Lane Departure Warning (LDW) geven wanneer de rijstrookmarkering wordt overschreden. Het LKA-systeem is niet bedoeld om de auto midden op de rijstrook te houden. Het assisteert eventueel niet of het geeft een LDW-waarschuwing als het detecteert dat u remt, versnelt of actief stuurt. U kunt LKA onderdrukken door het stuur te verdraaien. LKA gebruikt een camera om de rijstrookmarkeringen te detecteren tussen 60 km/h (37 mph) en 180 km/h (112 mph).

⚠ Waarschuwing

Het LKA-systeem bestuurt de auto niet continu. Het houdt de auto mogelijk niet op de rijstrook of geeft wellicht geen Lane Departure Warning (LDW), zelf als de rijstrookmarkering is gedetecteerd.

De LKA- en LDW-systemen kunnen wellicht niet:

- een waarschuwing geven of voldoende stuurbekrachtiging leveren om het verlaten van de rijstrook of een aanrijding te voorkomen;
- rijstrookmarkeringen detecteren onder slechte weersomstandigheden of bij slecht zicht. Dit komt voor als de voorruit of koplampen zijn bedekt met vuil, sneeuw of ijs, als deze onderdelen in slechte conditie zijn of als de zon pal in de cameralens schijnt;
- wegbermen detecteren;

(Vervolg)

Waarschuwing (Vervolg)

- rijstroken detecteren op kronkelende of heuvelachtige wegen.

Als LDW aan slechts één zijde van de weg een rijstrookmarkering detecteert, krijgt u alleen hulp of een LDW-waarschuwing als u de rijstrookmarkering nadert aan de zijde die is gedetecteerd. Bestuur altijd de auto, ook met LKA en LDW. Houd altijd uw aandacht op de weg en zorg ervoor dat u op uw rijstrook blijft, om schade aan de auto of lichamelijk of zelfs dodelijk letsel te voorkomen. Houd altijd de voorruit, koplampen en camerasensoren schoon en in een goede staat van onderhoud. Gebruik de LKA niet bij slecht weer of op wegen met een onduidelijke rijstrookmarkering, zoals bij wegwerkzaamheden.

⚠ Waarschuwing

Wanneer u LKA gebruikt terwijl u een aanhanger trekt of op gladde wegen rijdt, kunt u de controle over het voertuig kwijtraken en een aanrijding veroorzaken. Schakel het systeem uit.

Hoe werkt het systeem

De LKA-camerasensor zit op de voorruit, vóór de achteruitkijkspiegel.

Om LKA in en uit te schakelen, drukt u op de middenconsole op . Indien aanwezig licht de controlelamp op de knop op als de LKA aanstaat en de lamp dooft als de LKA wordt uitgezet.

Indien ingeschakeld, licht groen op als LKA beschikbaar is voor ondersteuning en LDW-waarschuwingen. Het kan hulp bieden door het stuur rustig te verdraaien en geel op te laten lichten indien de auto een gedetecteerde rijstrookmarkering nadert zonder dat de richtingaanwijzer aan die zijde is ingeschakeld. Het kan ook een LDW-waarschuwing geven door geel te laten knipperen als een rijstrookmarkering wordt overschreden. Er klinken dan bovendien mogelijk drie pieptonen of de bestuurdersstoel trilt mogelijk driemaal aan de linker- of rechterzijde, afhankelijk van de kant van de rijstrookoverschrijding.

Actief sturen

Het LKA-systeem bestuurt de auto niet continu. Als LKA geen actieve besturing door de bestuurder waarneemt, kan een alarm worden gegeven en een geluidssignaal klinken. Beweeg dan het stuur of annuleer de melding.

Wanneer het systeem niet goed lijkt te werken

De systeemprestaties worden wellicht beïnvloed wanneer:

- vlakbij voorliggers rijden;
- het omgevingslicht plotseling verandert, zoals bij het rijden door tunnels;
- op wegen met een wegberm;

- op wegen met een slechte wegmarkering wordt gereden, zoals tweebaanswegen.

Als het LKA-systeem niet goed functioneert terwijl er toch duidelijk rijstrookmarkeringen zichtbaar zijn, kan het helpen om de vooruit te reinigen.

Als de camera geblokkeerd is, kan er een bericht camera geblokkeerd verschijnen. Sommige bestuurdersondersteuningssystemen werken wellicht minder goed of helemaal niet. Mogelijk verschijnt er een bericht LKA of LDW niet beschikbaar als de systemen even niet beschikbaar zijn. Wellicht verschijnt dit systeem wegens een geblokkeerde camera. Het LKA-systeem heeft geen onderhoud nodig. Reinig de buitenzijde van de voorruit achter de achteruitkijkspiegel.

De waarschuwingen van het LKA- en LDW-systeem kunnen het gevolg zijn van teerstrepen in het asfalt, schaduwen, scheuren in het wegdek, tijdelijke of voor wegwerkzaamheden aangebrachte rijstrookmarkeringen of andere onvolkomenheden in het wegdek. Dit hoort bij de werking van het systeem; de auto heeft geen onderhoud nodig. Zet het LKA-systeem uit als dergelijke omstandigheden aanhouden.

Brandstof

Brandstoftoevoegingen

GM raadt aan dat u de ACDelco Diesel Fuel Conditioner gebruikt. Dit product helpt de motor optimaal te laten presteren. GM raadt geen andere aftermarket dieseladditieven aan.

Als u diesel van lage kwaliteit hebt getankt, raadt GM aan dat u ACDelco Fuel System Treatment Plus-Diesel in de brandstoftank giet. ACDelco Fuel System Treatment Plus-Diesel kan helpen om resten uit de motor te verwijderen en is verkrijgbaar bij uw GM dealer.

Brandstof voor dieselmotoren

Het is belangrijk dat u een hoogwaardige brandstof kiest om de optimale werking van de motor te waarborgen. Dieselbrandstof moet voldoen aan de eisen van de meeste actuele lokale brandstofnormen of deze eisen overtreffen.

Gebruik geen brandstof met een hoger zwavelgehalte dan 15 ppm. Gebruik zo mogelijk een dieselbrandstof met minder zwavel: dat is uiterst raadzaam om betere emissiewaarden te bereiken. In landen waar geen dieselbrandstof met een zwavelgehalte van 15 ppm of lager verkrijgbaar is, mag u geen brandstof gebruiken met een zwavelgehalte hoger dan 50 ppm. Alleen in deze landen is de auto al ontworpen om bestand te zijn tegen zulke zwavelgehaltes.

Voorzichtig

Het gebruik van een brandstof die niet aan de vereiste technische normen voldoet kan tot vermogensverlies leiden, de slijtage doen

(Vervolg)

Voorzichtig (Vervolg)

toenemen of motorschade veroorzaken, waardoor uw garantie vervalt.

Sommige ongeschikte brandstoffen zijn:

- Diesel waaraan benzine is toegevoegd.
- Diesel die vermengd is met motorolie of automatische transmissieolie.
- Triglyceride brandstoffen, zoals ruwe plantaardige olie of dierlijke vet in welke vorm dan ook, inclusief mengsels van diesel of biodiesel.
- Scheepsdiesel en huisbrandolie.
- Diesel-water-emulsies, zoals Aquazole.
- Aftermarket dieseladditieven die alcohol bevatten, organo--metallische additieven of water-emulgatoren.

Voorzichtig

Als u per ongeluk benzine hebt getankt, blijf dan niet met de auto doorrijden. Als u doorrijdt, zal er schade aan het brandstofsysteem ontstaan. Laat uw auto naar een erkende garage slepen en de benzine uit de tank en het brandstofsysteem verwijderen. Tank daarna diesel met een ultralaag zwavelgehalte. Het is ook raadzaam het brandstofsysteem te spoelen met diesel met een ultralaag zwavelgehalte, zodat alle benzine wordt verwijderd.

Door sommige omstandigheden, zoals vuile brandstof, kan de levensduur van het brandstoffilter afnemen, waardoor u eventueel de melding CHANGE FUEL FILTER (brandstoffilter vervangen) op het Driver Information Center (DIC) ziet.

Winterdiesel

Bij temperaturen onder 0 °C (32 °F) moet u het gebruik van brandstoffen met een hoger biodieselgehalte dan 7% vermijden. Als u zulke brandstoffen gebruikt, kan het brandstoffilter verstopt raken, het systeem kan door gelvorming geblokkeerd raken en bevriezen, waardoor de auto slecht start.

Winterdiesel voor extreme koude, zoals 1-D diesel of Arctische diesel mag u bij extreem lage temperaturen gebruiken (onder -18 °C of 0 °F); hierdoor zal het vermogen echter dalen en het verbruik toenemen. Gebruik geen diesel voor extreme koude in warme of hete klimaten. Hierdoor kan de motor afslaan of slecht starten en er kan schade aan de brandstofinspuiting ontstaan.

Onjuiste brandstofsamenstellingen voor lage temperaturen kunnen veroorzaken dat de brandstoffilters verstopt raken. De auto heeft een brandstofverwarmingssysteem om het stollen en de vlokvorming van conventionele diesel en biodiesel te voorkomen, maar dat lukt niet in alle gevallen.

In zware winterse omstandigheden kan het brandstoffilter verstopt raken door de was die van nature in de brandstof aanwezig is. Om de verstopping te verhelpen, zet u de auto in een warme garage en laat u het filter warm worden. Het brandstoffilter moet eventueel worden vervangen. Zie *Brandstoffilter vervangen* ⇨ *247*.

Biodiesel

Biodiesel is een hernieuwbare brandstof, gemaakt uit plantaardige olie of dierlijke vetten, die chemisch gemodificeerd zijn om ze compatibel te maken met dieselbrandstof.

Voorzichtig

Gebruik geen zelfgemaakte biodiesel of zelftest-setjes, omdat de kwaliteit hiervan niet volgens erkende wetenschappelijke methoden is vastgesteld. Gebruik geen ruwe

(Vervolg)

Voorzichtig (Vervolg)

plantaardige olie of andere ongemodificeerde bio-olie, vetten of mengsels van plantaardige olie en diesel. Deze kunnen schade aan het brandstofsysteem en motor veroorzaken, die niet wordt gedekt door de garantie van de auto.

Biodieselmengsels

Brandstoffen met een biodieselgehalte tot 10% mogen worden gebruikt (bijv. B10). Gebruik alleen brandstoffen met max. 10% biodiesel die voldoen aan de brandstofnormen in uw land of regio.

Voorzichtig

Gebruik geen mengsels die meer dan 10% biodiesel bevatten. Enige schade aan de motor, het brandstofsysteem of uitlaatgasnabehandeling wordt dan niet gedekt door de garantie van de auto.

Biodiesel biedt als hernieuwbare brandstof enkele milieuvoordelen. Maar biodiesel heeft unieke eigenschappen en moet anders dan normale diesel worden behandeld. Het gebruik hiervan brengt extra risico's met zich mee en is niet in alle omstandigheden raadzaam. Bepaalde bedrijfsmodi van de auto versterken deze risico's en moeten daarom worden vermeden.

Biodiesel gaat na verloop van tijd en bij hoge temperaturen sneller in kwaliteit achteruit dan diesel met een ultralaag zwavelgehalte. Als u vaker bijtankt hebt u de meeste kans om steeds een verse brandstofvoorraad te hebben. Door een opslag in een warme omgeving gaat de biodiesel nog sneller achteruit.

Bezitters die weinig brandstof verbruiken of die hun auto's langdurig stallen, moeten brandstoffen vermijden die meer dan 5% biodiesel bevatten. Als auto's langer dan een maand worden gestald, dan moet de biodiesel tot onder een kwart van de tank worden opgebruikt om vervolgens biodiesel-vrije brandstof te tanken en meerdere kilometers (mijlen) te gaan rijden voordat ze in de opslag gaan.

Werking onder koude weersomstandigheden

Bij temperaturen onder 0°°C (32°°F) moet u het gebruik van brandstoffen met een hoger biodieselgehalte dan 5% vermijden. Als u zulke brandstoffen gebruikt, kan het brandstoffilter verstopt raken, het systeem kan door gelvorming geblokkeerd raken en bevriezen, waardoor de auto slecht start.

Winterdiesel voor extreme koude, zoals 1-D diesel of Arctische diesel mag u bij extreem lage temperaturen gebruiken (onder -18 °C of 0 °F); hierdoor zal het vermogen echter dalen en het verbruik toenemen. Gebruik geen diesel voor extreme koude in warme of hete klimaten. Hierdoor kan de motor afslaan of slecht starten en er kan schade aan de brandstofinspuiting ontstaan.

Onjuiste brandstofsamenstellingen voor lage temperaturen kunnen veroorzaken dat de brandstoffilters verstopt raken. De auto heeft een brandstofverwarmingssysteem om het stollen en de vlokvorming van conventionele diesel en biodiesel te voorkomen, maar dat lukt niet in alle gevallen.

In zware winterse omstandigheden kan het brandstoffilter verstopt raken door de was die van nature in de brandstof aanwezig is. Om de verstopping te verhelpen, zet u de auto in een warme garage en laat u het filter warm worden. Het brandstoffilter moet eventueel worden vervangen. Zie *Brandstoffilter vervangen* ⇨ *247*.

Waterafscheider

Door een onjuiste inspectie of reiniging van de opslagtanks, dan wel door vervuilde diesel afkomstig van leveranciers kan er water samen met de diesel in de brandstoftank worden gepompt. Als de melding WATER IN BRANDSTOF op het DIC verschijnt, moet u het water onmiddellijk aftappen.

⚠ Waarschuwing

Diesel met water erin is nog steeds ontvlambaar. Voor u en anderen bestaat dan gevaar voor brandwonden. Als de brandstof moet worden afgetapt, houd dan vonken, vuur en rookwaren uit de buurt van het mengsel.

Voorzichtig

Het water in de diesel kan de inwendige componenten van het brandstofsysteem laten corroderen en zware schade veroorzaken. Het kan ook de groei van schimmels of bacteriën bevorderen, waardoor ook schade aan het brandstofsysteem kan ontstaan. Zelfs als een biocide in de diesel wordt gebruikt, moet het brandstofsysteem eventueel nog steeds worden gereinigd. Uw dealer kan u over de juiste oplossing adviseren.

(Vervolg)

Voorzichtig (Vervolg)

Als de brandstoftank afgetapt moet worden om het water te verwijderen, ga dan naar uw dealer of een erkende garage. Door een onjuiste manier van aftappen kan het brandstofsysteem beschadigd raken.

Water in brandstof, probleem oplossen

Als de melding WATER IN BRANDSTOF verschijnt:

Probleem	Aanbevolen actie
De melding verschijnt, maar verdwijnt tijdens de contactcyclus.	Het brandstoffilter zit ongeveer voor de helft vol met water. Laat het water meteen aflopen. Zie "Water uit brandstoffilter verwijderen" later in dit hoofdstuk.
Melding verschijnt en houdt aan.	Tap het brandstoffilter onmiddellijk af. Als u geen water kunt aftappen en de temperatuur onder het vriespunt ligt, dan kan het water in het filter bevroren zijn. Verplaats de auto naar een warme omgeving om het water te ontdooien en tap het daarna af. Ga naar uw dealer als u het water dan nog steeds niet kunt aftappen.

Probleem	Aanbevolen actie
Melding verschijnt en houdt aan onmiddellijk na het tanken.	Er zit een grote hoeveelheid water in de brandstoftank. Tap het brandstoffilter onmiddellijk af. Als de melding aanhoudt of terugkeert zonder dat u hebt bijgetankt, dan moet de brandstoftank worden afgetapt. Raadpleeg de dealer. Als de melding verschijnt en de auto afslaat of de motor slecht loopt, rijdt dan niet meer totdat de met water verontreinigde brandstof is afgetapt.

Voorzichtig

Als u met deze melding doorrijdt, kan er schade aan de brandstofinspuiting en de motor ontstaan. Als de melding direct na het tanken verschijnt, dan werd er water in de brandstoftank gepompt. Zet de motor uit en tap het water onmiddellijk af.

Water uit brandstoffilter verwijderen

Om het water af te tappen:

1. Zet de motor uit en trek de handrem aan.
2. Zet een bak onder de aftapplug van het filter, die onderaan het brandstoffilter zit.

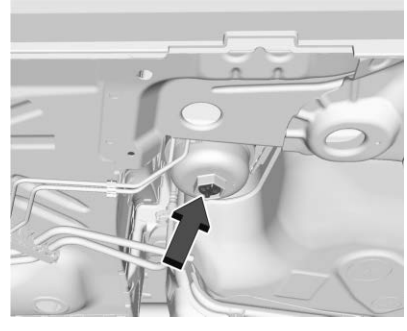

3. Draai de aftapplug linksom los met geschikt gereedschap.
4. Terwijl de motor uitstaat: houd de knop ENGINE START/STOP vijf seconden ingedrukt zonder dat u de rem intrapt om de auto in de modus Service te zetten. Zie *Contactstanden* ⇨ *176*. Wacht circa vijf seconden en druk weer op de knop ENGINE START/STOP om uit te schakelen. Hierdoor stroomt het water gemakkelijker uit het filter. Het filter is volledig afgetapt, wanneer er dieselolie uit de opening stroomt.

5. Draai de aftapplug rechtsom dicht.
6. Voer de met water verontreinigde brandstof op de juiste manier af.
7. Start de motor en laat hem enkele minuten lopen. Er kan tijdens het aftappen lucht in het brandstofsysteem zijn gekomen. Als de motor afslaat, moet u het brandstofsysteem eventueel ontluchten. Zie “Brandstofsysteem ontluchten” hieronder.

Brandstofsysteem ontluchten

Om het brandstofsysteem goed te laten werken, mag er geen lucht in de brandstofleidingen zitten. Als er lucht binnendringt, start de motor eventueel niet en moet u de brandstofleidingen ontluchten voordat u de auto gaat gebruiken.

Als er lucht aanwezig is, kan het volgende zijn gebeurd:

- De brandstof is opgeraakt.
- Het brandstoffilter was verwijderd.
- De brandstofleidingen waren verwijderd of afgekoppeld.
- De aftapplug van het brandstoffilter werd bij draaiende motor opengedraaid.

Om de brandstofleidingen te ontluchten:

1. Terwijl de motor uitstaat: houd de knop ENGINE START/STOP vijf seconden ingedrukt zonder dat u de rem intrapt om de auto in de modus Service te zetten. Zie *Contactstanden* ⇨ *176*. Wacht circa vijf seconden en druk op de knop ENGINE START/STOP om uit te schakelen. Herhaal deze stap driemaal of vaker terwijl de motor uitstaat.
2. Houd de knop ENGINE START/STOP per keer maximaal 40 seconden ingedrukt terwijl u de rem intrapt met vijf seconden tussen de startpogingen totdat de motor aanslaat. Als de motor probeert aan te slaan, maar niet regelmatig loopt, probeer dan het toerental licht te verhogen via het gaspedaal. Dit helpt om de lucht uit het systeem te verdrijven.
3. Herhaal stap 2 als de motor afslaat en niet meer wil starten.
4. Ga naar uw dealer als de motor na enkele pogingen nog steeds niet aanslaat.

Zonder brandstof komen te staan

⚠ Waarschuwing

Dieselbrandstof is ontvlambaar. Er kan brand ontstaan als het wordt ontstoken en mensen kunnen brandwonden oplopen. Laat het niet op hete motordelen terechtkomen en houd lucifers en andere ontstekingsbronnen uit de buurt.

Als de motor is afgeslagen nadat de tank is leeggereden, tank dan minstens 7,6 l (2 gal) brandstof bij terwijl de auto op een vlakke ondergrond staat of 18,9 l (5 gal) als de auto schuinstaat en voer de procedure uit onder “Brandstofsysteem ontluchten” eerder in dit hoofdstuk.

Brandstoffilter vervangen

⚠ Waarschuwing

Dieselbrandstof is ontvlambaar. Er kan brand ontstaan als het wordt ontstoken en mensen kunnen brandwonden oplopen. Laat het niet op hete motordelen terechtkomen en houd lucifers en andere ontstekingsbronnen uit de buurt.

Het brandstoffilter zit onder de auto aan de bestuurderskant vóór het linker achterwiel.

1. Tap het water in het filter af. Zie “Water uit brandstoffilter verwijderen” in *Waterafscheider* ⇨ *243*.

   Houd de motor uit totdat de procedure klaar is.
2. Zet de handrem aan.

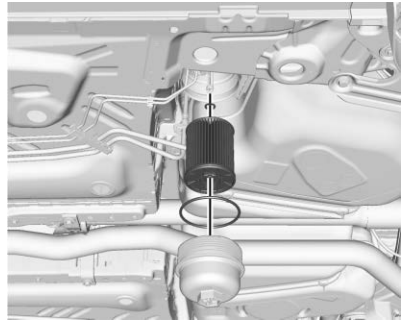

3. Verwijder het filterdeksel door het linksom te draaien.
4. Verwijder het filterelement en de O-ringen. Als er vuil op het pasvlak van het filter zit, reinig dit dan.
5. Monteer het nieuwe filterelement en O-ringen.
6. Monteer het filterdeksel weer op het huis en draai het vast.
7. Volg de ontluchtingsprocedure om het brandstoffilter te ontluchten. Zie “Brandstofsysteem ontluchten” in *Waterafscheider* ⇨ *243*.
8. Start de motor en laat hem vijf minuten stationair lopen. Controleer het brandstoffilter en de aftapplug op lekkages.

De tank vullen

Een pijltje op de brandstofmeter toont aan welke kant van de auto de tankklep zit. Zie *Brandstofmeter* ⇨ *113*. Tank nooit tegelijkertijd dieselbrandstof en dieseluitlaatvloeistof (DEF).

⚠ Waarschuwing

Brandstofdampen en brandstoffen zijn sterk ontvlambaar en kunnen bij brand zwaar of dodelijk letsel veroorzaken.

Volg deze richtlijnen om letsel bij u en anderen te helpen voorkomen:

- Lees en volg alle instructies op het pompeiland.
- Zet de motor af wanneer u tankt.

(Vervolg)

Waarschuwing (Vervolg)

- Houd vonken, vlammen en rookgerei uit de buurt van brandstof.
- Verlaat de tankzuil niet tijdens het tanken.
- Gebruik geen elektronische apparaten tijdens het tanken.
- Stap niet in uw auto wanneer u brandstof tankt.
- Houd kinderen uit de buurt van de tankzuil en laat kinderen nooit tanken.
- Voordat u het tankpistool pakt, moet u eerst een metalen voorwerp aanraken om de statische elektriciteit van uw lichaam te ontladen.
- Wanneer u de tankdop te snel opent, kan er brandstof uit spuiten. Dit sproeien kan gebeuren wanneer de tank bijna vol is en gebeurt vaker bij warm weer. Open de

(Vervolg)

Waarschuwing (Vervolg)

tankdop langzaam en wacht tot u geen gesis meer hoort alvorens de dop helemaal los te draaien.

De tankklep wordt samen met de portieren ontgrendeld. Zie *Bediening van Remote Keyless Entry-systeem (RKE)* ⇨ *8*.

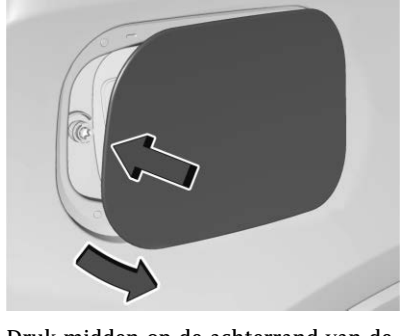

Druk midden op de achterrand van de klep om de tankklep te openen.

Draai de brandstofdop linksom om hem te verwijderen. Hang bij het tanken de tankdop aan het haakje op de tankklep. Steek het tankpistool helemaal erin en begin met tanken.

⚠ Waarschuwing

Overmatig vullen van de brandstof (meer dan drie klikken van een standaardvulpistool) kan aanleiding geven tot:

- Problemen met de rijeigenschappen van de auto, waaronder motorafslag en schade aan het brandstofsysteem.
- Morsen van brandstof.
- Brandstof kan onder bepaalde omstandigheden ontvlammen.

De diesel kan bij het tanken gaan schuimen. Het automatische tankpistool kan hierdoor afslaan, ook al zit de tank nog niet vol. Wacht tot het schuimen stopt en vul de tank daarna wat langzamer. Zorg ervoor dat u geen brandstof morst. Wacht na het tanken

vijf seconden voordat u het tankpistool verwijdert. Verwijder brandstof op gelakte oppervlakken zo snel mogelijk. Zie *Verzorging exterieur* ⇨ *331*.

Plaats de tankdop terug door deze rechtsom te draaien totdat de dop klikt. Druk de tankklep zo ver dicht dat hij vastklikt.

⚠ Waarschuwing

Verwijder het tankpistool niet als er brand uitbreekt terwijl u tankt. Sluit de brandstofstroom af door de pomp uit te schakelen of waarschuw de pompbediende. Ga onmiddellijk weg.

Voorzichtig

Als u een nieuwe tankdop nodig hebt, moet u ervoor zorgen dat u de juiste dop bestelt bij de dealer. Een verkeerd type tankdop past mogelijk niet goed en kan schade aan de brandstoftank veroorzaken.

Per ongeluk benzine tanken

Voorzichtig

Als u per ongeluk benzine hebt getankt, rijd dan niet door, behalve als u op weg bent naar een punt waar u veilig kunt stoppen. Als u doorrijdt, zal er schade aan de motor ontstaan. Sleep de auto naar een garage. Laat de benzine uit de tank en het brandstofsysteem verwijderen.

Jerrycan vullen

⚠ Waarschuwing

Wanneer u in de auto een jerrycan vult, komen er brandstofdampen vrij, die door statische elektriciteit of andere ontstekingsbronnen kunnen ontvlammen. U of anderen kunnen zware brandwonden oplopen en de auto kan beschadigd raken. In alle gevallen:

(Vervolg)

Waarschuwing (Vervolg)

- Gebruik goedgekeurde jerrycans.
- Verwijder de jerrycan vóór het vullen uit de auto, kofferruimte of laadbak.
- Zet de jerrycan op de grond.
- Steek het vulpistool in de vulopening van de jerrycan voordat u met tanken begint en houd het vulpistool tegen de vulopening totdat de jerrycan vol is.
- Vul de jerrycan nooit voor meer dan 95% zodat de brandstof kan uitzetten.
- Tijdens het tanken is het verboden te roken en lucifers of aanstekers te gebruiken.
- Gebruik geen elektronisch apparaat tijdens het tanken van brandstof.

Aanhanger trekken

Algemene sleepinformatie

Alleen trekhaken gebruiken die voor uw auto zijn ontworpen. Raadpleeg uw dealer of de dealer van uw aanhangwagen om te helpen de auto op het trekken van een aanhanger voor te bereiden. Lees dit hoofdstuk helemaal door voordat u een aanhanger gaat trekken.

Voor het slepen van een kapotte auto, zie *Auto slepen* ⇨ *328*. Zie *Slepen/ Trekken van recreatievoertuigen* ⇨ *328* voor het slepen van de auto achter een ander voertuig, zoals een camper.

Rij-eigenschappen en tips voor slepen

⚠ Waarschuwing

U kunt de macht over het stuur verliezen tijdens het trekken van een aanhanger als u niet de juiste uitrusting gebruikt of als u niet

(Vervolg)

Waarschuwing (Vervolg)

goed met de auto rijdt. Als de aanhanger bijvoorbeeld te zwaar is of onvoldoende remvermogen heeft voor de lading, komt de auto mogelijk niet op de gebruikelijke manier tot stilstand. Daarbij kunnen u en anderen zwaar letsel oplopen. De auto kan ook beschadigd worden en de vereiste reparaties worden niet gedekt door de garantie. Trek een aanhanger alleen wanneer alle stappen in dit hoofdstuk zijn opgevolgd. Vraag uw dealer naar advies en informatie over het trekken van een aanhanger met de auto.

Rijden met een aanhanger

Rijden met een aanhanger is anders dan rijden met alleen de auto. Rijden met een aanhanger betekent veranderingen in rijeigenschappen, acceleratie, remmen, duurzaamheid en brandstofverbruik. Goed en veilig rijden met een aanhanger vraagt om de juiste uitrusting en die moet correct worden gebruikt.

De volgende informatie bevat vele beproefde, belangrijke tips en veiligheidsregels voor het rijden met een aanhanger. Vele hiervan zijn belangrijk voor uw veiligheid en die van uw passagiers. Lees dit hoofdstuk zorgvuldig door voordat u een aanhanger gaat trekken.

Houd rekening met de volgende zaken wanneer u een aanhanger trekt:

- Stel u op de hoogte van de plaatselijk geldende wet- en regelgeving voor het trekken van aanhangers en volg deze. Deze eisen kunnen per land verschillen.
- Het kan wettelijk verplicht zijn dat u caravanspiegels gebruikt. Ook als dit niet verplicht is, moet u caravanspiegels monteren als uw zicht beperkt of belemmerd wordt bij het trekken van een aanhanger.

- Trek geen aanhanger tijdens de eerste 800 km (500 mijl) van de auto, om schade aan de motor, assen of andere onderdelen te voorkomen.
- Het is raadzaam om de eerste olieverversing uit te voeren voordat u de auto zwaar laat trekken.
- Rijd de eerste 800 km (500 mijl) dat een aanhanger wordt getrokken, niet harder dan 80 km/h (50 mph) en rijd niet weg met volgas.
- Auto's kunnen in stand D (Drive) trekken. Als de versnellingsbak te vaak terugschakelt, schakel dan eventueel zelf terug via de handschakelmodus, zie *Handgeschakelde modus* ⇨ *196*.

Indien aanwezig moet u de volgende assistentiesystemen uitschakelen bij het trekken van een aanhanger:

- Adaptive Cruise Control (ACC)
- Super Cruise Control
- Rijstrookhulp (Lane Keeping Assist, LKA)
- Parkeerhulpsysteem
- Automatische parkeerhulp (APA)
- Automatisch achteruit remmen (RAB)

Indien aanwezig moet u de volgende assistentiesystemen op waarschuwen instellen of uitschakelen bij het trekken van een aanhanger:

- Automatische noodremfunctie (AEB)
- Intelligente remassistentie (IBA)
- Remsysteem voetganger voor (FPB)

Als Lane Change Alert (LCA) aanwezig is, zullen LCA-detectiegebieden die van de zijkant van de auto naar achteren doorlopen, niet worden verlengd wanneer u met een aanhanger rijdt. Wees voorzichtig als u van rijstrook wisselt terwijl u een aanhanger trekt.

Als Waarschuwing kruisend verkeer achter (RCTA) aanwezig is, wees dan voorzichtig bij het achteruitrijden met een aanhanger, aangezien de detectiegebieden van de RCTA achter aan de auto bij het trekken van een aanhanger niet langer worden.

⚠ Waarschuwing

Om zwaar of dodelijk letsel door koolmonoxide (CO) te voorkomen bij het trekken van een aanhanger:

- Rijd niet met geopende achterklep, kofferdeksel of achterste zijruit.
- Open de luchtuitlaten op of onder het instrumentenpaneel.
- Stel het klimaatregelsysteem zodanig in dat alleen buitenlucht binnenkomt. Zie "Klimaatregelingen" in de index.

Voor meer informatie over koolmonoxide, zie *Motoruitlaat* ⇨ *184*.

Het rijden met een aanhanger vereist ervaring. De combinatie van trekauto en aanhanger is langer en reageert langzamer dan de auto alleen. Maak u vertrouwd met het rij- en remgedrag

van de combinatie door op een vlakke weg te rijden voordat u de openbare weg opgaat.

De constructie, banden en remmen van de aanhanger moeten allen het juiste draagvermogen voor de betreffende lading hebben. Tekortkomingen aan de aanhanger kunnen ertoe leiden dat de combinatie op onverwachte of onveilige wijze reageert. Voordat u wegrijdt, controleert u alle trekhaakonderdelen en bevestigingen, veiligheidskettingen, elektrische stekkers, lampen, banden en spiegels. Zie *Slepen, uitrusting* ⇨ *257*. Wanneer de aanhanger uitgerust is met elektrische remmen, zet u de combinatie in beweging en bedient u de remregelaar van de aanhanger met de hand om te controleren of de aanhangerremmen werken. Controleer tijdens de rit regelmatig dat de lading en aanhanger veilig zijn en dat de lampen en remmen van aanhanger werken.

Trekken met een stabilisatorsysteem

Tijdens het trekken kan het stabilisatieregelsysteem hoorbaar zijn. Het systeem reageert op de bewegingen van de auto veroorzaakt door de aanhanger, wat voornamelijk optreedt tijdens het maken van bochten. Dit is normaal bij het trekken van zware aanhangers.

Volgafstand

Houd ten minste een tweemaal zo grote afstand aan tussen u en uw voorligger als bij het rijden zonder aanhanger. Hiermee voorkomt u situaties waarin u krachtig moet remmen en plotseling moet uitwijken.

Passeren

Bij het trekken van een aanhanger heeft u een langere inhaalweg nodig. De combinatie van trekauto en aanhanger accelereert minder snel en is veel langer dan de auto alleen. U moet verder voorbij de gepasseerde auto rijden voordat u weer op de rijstrook kunt terugkeren. Haal in op vlakke wegen. Haal zo mogelijk niet in op hellingen.

Achteruitrijden

Houd de onderkant van het stuurwiel vast met een hand. Om de aanhanger naar links te bewegen, beweegt u die hand naar links. Om de aanhanger naar rechts te bewegen, beweegt u die hand naar rechts. Rijd altijd langzaam achteruit en vraag, zo mogelijk, iemand buiten de auto u te helpen.

Bochten maken

Voorzichtig

Stuur langzamer in en maak ruimere bochten bij het trekken van een aanhanger om schade aan uw auto te voorkomen. Als u erg scherpe bochten maakt, kan de aanhanger de auto raken.

Maak bij het trekken ruimere bochten dan normaal, zodat de aanhanger niet door de berm gaat, over stoepranden rijdt of verkeersborden, bomen of andere objecten raakt. Zet uw richtingaanwijzer steeds ruim van tevoren aan. Stuur en rem niet abrupt.

Rijden op hellingen

Verlaag uw snelheid en schakel terug voordat u een lange of steile afdaling gaat maken. Als de versnellingsbak

niet heeft teruggeschakeld, kunnen de remmen oververhit raken en minder goed gaan werken.

De auto kan in stand D (Drive) trekken. Schakel de transmissie naar een lagere versnelling wanneer de transmissie te vaak schakelt bij hoge belastingen en/of heuvelachtige omstandigheden.

Bij het trekken op een grotere hoogte zal de koelvloeistof bij een lagere temperatuur gaan koken dan op een lagere hoogte. Wanneer de motor meteen wordt uitgeschakeld na het trekken op grote hoogte op steile stijgende hellingen, kan de auto soortgelijke kenmerken vertonen als bij een oververhitte motor. Om dit te voorkomen, laat u de motor voordat u de motor afzet enkele minuten draaien, bij voorkeur op een vlakke ondergrond, met de transmissie in de parkeerstand (P). Wanneer de waarschuwingslamp voor oververhitting gaat branden, raadpleegt u *Motor oververhit ⇨ 276*.

Parkeren op heuvels

⚠ Waarschuwing

Om zwaar of dodelijk letsel te voorkomen, parkeert u uw auto en aanhanger zo mogelijk op een vlakke ondergrond.

Als u uw auto en aanhanger op een helling parkeert:

1. Druk het rempedaal in, maar schakel nog niet in de stand P (Park). Draai de wielen naar het trottoir wanneer de auto heuvelop geparkeerd staat of van het trottoir af wanneer de auto heuvelaf geparkeerd staat.
2. Laat iemand wielkeggen onder de wielen van de aanhanger plaatsen.
3. Nadat de wielkeggen zijn geplaatst, laat u het rempedaal geleidelijk los, zodat de keggen het gewicht van de aanhanger kunnen opvangen.
4. Trap het rempedaal opnieuw in. Trek vervolgens de parkeerrem aan en schakel in de stand P (Park).
5. Laat het rempedaal los.

Vertrek na parkeren op een heuvel

1. Trap het rempedaal in en houd hem ingetrapt.
   - Start de motor.
   - Schakel een versnelling in.
   - De parkeerrem uitschakelt.
2. Laat het rempedaal opkomen.
3. Rijd langzaam totdat de aanhanger loskomt van de blokken.
4. Stop en laat iemand de blokken inzamelen en opbergen.

Onderhoud bij het trekken van een aanhanger

De auto heeft vaker onderhoud nodig als u met aanhangers rijdt. Zie het onderhoudsboekje voor meer informatie. Het is met name belangrijk dat u de automatische transmissieolie,

motorolie, differentieelolie, riemen, koelsysteem en remsysteem vóór en tijdens elke rit controleert.

Controleer regelmatig dat alle bouten en moeren van de trekhaak goed vastzitten.

Motorkoeling bij gebruik aanhanger

Het koelsysteem kan tijdelijk oververhit raken tijdens zware bedrijfsomstandigheden. Zie *Motor oververhit* ⇨ *276*.

Aanhanger slepen

Voorzichtig

Het verkeerd trekken van een aanhanger kan de auto beschadigen en leiden tot dure reparaties die niet door de autogarantie worden gedekt. Om een aanhanger correct te trekken, volgt u de aanwijzingen in dit hoofdstuk en vraagt u uw dealer naar belangrijke informatie over het trekken van een aanhanger met de auto.

Rijden met een aanhanger is anders dan rijden met alleen de auto. Rijden met een aanhanger betekent veranderingen in rijeigenschappen, acceleratie, remmen, duurzaamheid en brandstofverbruik. Goed en veilig rijden met een aanhanger vraagt om de juiste uitrusting en die moet correct worden gebruikt.

De volgende informatie bevat vele beproefde, belangrijke tips en veiligheidsregels voor het rijden met een aanhanger. Vele hiervan zijn belangrijk voor uw veiligheid en die van uw passagiers. Lees dit hoofdstuk zorgvuldig door voordat u een aanhanger gaat trekken.

Aanhangergewicht

⚠ Waarschuwing

Overschrijd nooit het maximale trekgewicht van uw auto.

Om veilig een aanhanger te trekken, moet u het gewicht, de snelheid, hoogte, hellingsgraad, buitentemperatuur, afmetingen aan de voorkant van de aanhanger en de gebruiksfrequentie als trekauto in acht nemen.

Bij het trekken van een aanhanger moeten het treingewicht, de lading van de auto, het trekgewicht en lading van de aanhanger alle onder de gewichtslimieten vallen, waaronder:

- GCWR: Bruto treingewicht
- GVWR: Bruto totaalgewicht voertuig
- Maximaal trekgewicht
- Maximale kogeldruk

Zie “Aanhangerremmen” onder *Slepen, uitrusting* ⇨ *257*.

De enige manier waarop u er zeker van kunt zijn dat geen van deze gewichtslimieten wordt overschreden, is het wegen van de trekauto en de aanhangercombinatie, volledig beladen voor de reis, waardoor u de afzonderlijke gewichten voor elk onderdeel weet.

⚠ Waarschuwing

U en anderen kunnen zwaar of dodelijk letsel oplopen als de aanhanger te zwaar is of als de aanhangerremmen onvoldoende zijn voor de lading. De auto kan beschadigd worden en de vereiste reparaties worden niet gedekt door de garantie.

Trek alleen een aanhanger als alle stappen in dit hoofdstuk zijn gevolgd. Vraag uw dealer naar advies en informatie over het trekken van een aanhanger.

Bruto treingewicht (GCWR)

GCWR is het toegestane totaalgewicht van de volledig beladen auto en aanhanger inclusief brandstof, passagiers, lading, uitrusting en accessoires. Overschrijd het GCWR van uw auto niet. Het GCWR van de auto staat in de onderstaande tabel met trekgewichten.

Bruto totaalgewicht voertuig (GVWR)

Voor informatie over het maximale laadvermogen van de auto, zie *Maximum laadvermogen auto ⇨ 171*. Als u het GVWR met een aangekoppelde aanhanger berekent, moet u de kogeldruk optellen bij het gewicht dat uw auto draagt.

Maximaal gewicht van de aanhanger

Het maximale trekgewicht wordt berekend op basis van de veronderstelling dat de trekauto beschikt over een bestuurder, een voorpassagier en de benodigde trekuitrusting. Deze waarde geldt voor de zwaarste aanhanger die de auto mag trekken, maar het kan nodig zijn het trekgewicht te verlagen om onder de limieten van GCW, GVWR, kogeldruk of GAWR-RR van de auto te blijven.

Gebruik de tabel met trekgewichten om te bepalen hoeveel de aanhanger mag wegen, gebaseerd op het voertuigmodel en de voertuigopties.

Auto	Maximaal gewicht van de aanhanger	GCWR*	Maximum disselgewicht
2.0 L4 dieselmotor (LSQ)	1 600 kg (3.527 lb)	3 965 kg (8,740 lb)	64 kg (141 lb)
* Het maximaal toelaatbaar treingewicht (GCWR) is het totale toegestane gewicht van het maximaal beladen voertuig en de aanhangwagen, met inbegrip van passagiers, lading, uitrusting en aanpassingen. Het GWCR van het voertuig mag niet overschreden worden.			

Maximale kogeldruk

De maximale kogeldruk is het gewicht dat de auto op een conventionele trekhaak maximaal kan dragen. Het kan nodig zijn het totale aanhangergewicht te verlagen om onder de maximale kogeldruk te blijven terwijl de lading van de trailer nog steeds goed in balans blijft.

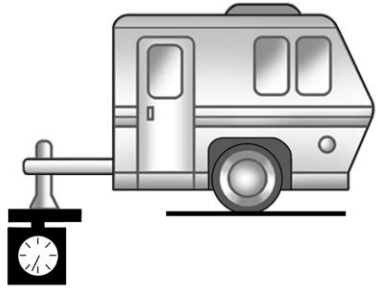

De kogeldruk draagt bij aan het bruto totaalgewicht van de auto (GVW). Het GVW bestaat uit het leeggewicht van uw auto, eventuele passagiers, lading, uitrusting en de kogeldruk. Gemonteerde opties, passagiers, lading en uitrusting verlagen de maximale kogeldruk die de auto kan dragen, waardoor ook weer het maximale trekgewicht daalt.

Ladingverdeling aanhanger

U moet een correcte ladingverdeling toepassen om de stabiliteit van de aanhanger te waarborgen. Door een incorrecte ladingverdeling kan de aanhanger gaan slingeren.

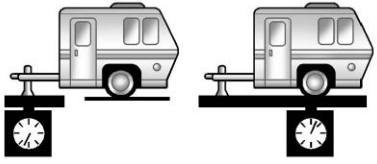

De kogeldruk (1) moet 4% zijn van het totale aanhangergewicht (2). Sommige aanhangertypes, zoals boottrailers, vallen buiten dit bereik. Raadpleeg steeds de handleiding van de aanhanger voor de aanbevolen kogeldruk van de betreffende aanhanger. Overschrijd nooit de gewichtslimieten van uw auto, trekhaak en aanhanger.

Het ladingverdelingspercentage wordt zo berekend: gewicht (1) gedeeld door gewicht (2) maal 100.

Na het beladen van de aanhanger weegt u apart het gewicht van de aanhanger en daarna de kogeldruk om te zien dat deze waarden correct zijn voor uw auto. Als het aanhangergewicht te hoog is, kunt u wellicht wat lading naar uw auto verplaatsen. Als de kogeldruk te hoog of te laag is, kunt u misschien de lading binnen in de aanhanger verplaatsen.

Overschrijd niet de maximale kogeldruk van uw auto. Gebruik het kortste verkrijgbare opzetstuk voor de trekhaak om de kogel dichter bij uw auto te krijgen. Dit helpt om het effect van de kogeldruk op de trekhaak en achteras te verminderen.

Kies bij gebruik van een vrachtdrager in de trekhaakkoppeling een drager waarbij de lading zo dicht mogelijk bij de auto blijft. Controleer of het totaalgewicht, inclusief dat van de drager, niet meer is dan de helft van de maximale kogeldruk van de auto.

Vraag uw dealer om informatie of hulp bij het trekken van een aanhanger.

Slepen, uitrusting

Trekhaken

Gebruik steeds de juiste trekuitrusting voor uw auto. Zijwind, grote passerende vrachtwagens en slechte wegen kunnen de aanhanger en trekhaak beïnvloeden.

De juiste trekuitrusting helpt u de combinatie van trekauto en aanhanger onder controle te houden. Aanhangers kunnen worden getrokken via een dissel met een trekkoppeling, die over de kogel van de trekhaak valt of ze hebben een trekoog, dat in de vangmuil wordt ververgrendeld. Andere aanhangers vereisen wellicht een trekhaak met gewichtsverdeling die gebruik maakt van veerstangen om de kogeldruk van de aanhanger te verdelen tussen uw auto en de aanhangerassen. Zie “Maximale kogeldruk” onder *Aanhanger slepen* ⇨ *254* voor de gewichtslimieten van de diverse trekhaaktypen.

Monteer nooit gehuurde trekhaken of andere trekhaken met bumpermontage. Gebruik alleen trekhaken die aan het chassis zijn gemonteerd en niet aan de bumper.

Trekhaakafdekking

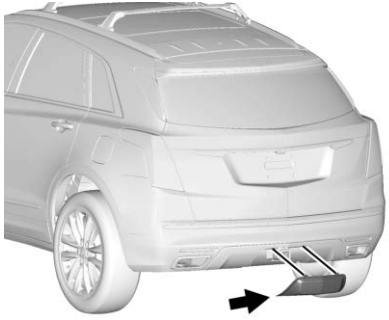

Verwijderen van de trekhaakafdekking, indien aanwezig:

1. Verwijder de twee schroeven in de onderste lippen.
2. Trek de onderrand van de afdekking los onder een hoek van ca. 45 graden.
3. Trek de afdekking omlaag om de bovenste bevestigingen los te maken.

Het opnieuw bevestigen van de trekhaakafdekking:

1. Houd de afdekking onder een hoek van 45 graden ten opzichte van de auto vast en duw de bovenste lippen in de sleuven van de bumper.
2. Duw de onderzijde van de afdekking naar voren, tot de onderste lippen op de onderste sleuven vallen.
3. Klik de trekhaakafdekking op zijn plek door de bovenste hoeken naar voren te duwen.
4. Monteer de twee schroeven in de onderste lippen.

Overweeg voor elke aanhanger het gebruik van mechanische stabilisatorstangen. Vraag een aanhangerspecialist naar stabilisatorstangen of raadpleeg de aanbevelingen en instructies van de aanhangerfabrikant.

Banden

- Trek geen aanhanger als er een noodreservewiel op de auto is gemonteerd.
- De banden moeten de juiste spanning hebben om de lading bij het trekken van de aanhanger te kunnen dragen. Zie *Banden* ⇨ *294* voor de instructies over de juiste bandenspanning.

Veiligheidskettingen

Bevestig steeds kettingen tussen de auto en de aanhanger en hang de kettingen aan de gaten in het vaste gedeelte van de trekhaak. Instructies over veiligheidskettingen zijn beschikbaar bij de trekhaakfabrikant of de fabrikant van de aanhanger.

Bevestig de veiligheidskettingen kruislings onder de dissel van de aanhanger om te voorkomen dat de dissel in aanraking komt met de weg wanneer hij losschiet van de trekhaak. Zorg dat de kettingen voldoende slap hangen, opdat de combinatie kan draaien. Laat de veiligheidskettingen nooit over de grond slepen.

Aanhangerremmen

Aanhangers met een totaalgewicht boven 450 kg (1.000 lb) moeten geremd zijn met remmen op elke as. Aanbevolen wordt om een aanhangerrem te gebruiken die beantwoordt aan de norm CAN3-D313 van de Canadian Standards Association (CSA), of een vergelijkbare norm.

Het kan wettelijk vereist zijn dat aanhangers geremd zijn als het totaalgewicht van de aanhanger een bepaalde limiet overschrijdt, die per land kan verschillen. Lees de instructies voor de aanhangerremmen en volg deze op, zodat ze correct worden ingebouwd, afgesteld en onderhouden. Probeer nooit een aftakking aan het hydraulische remsysteem van uw auto te maken. Als u dat doet, zullen het antiblokkeersysteem en de aanhangerremmen niet werken, wat tot een ongeval kan leiden.

Aanhangerkabelboom

Basistrekhaakbedrading

De kabelboom voor de aanhanger bevindt zich aan de achterzijde van de auto en is bevestigd aan het chassis van de auto. U kunt de stekker van de aanhanger in het stopcontact van de trekhaak steken, eventueel via een adapter die verkrijgbaar is bij uw dealer.

Aanhangerverlichting

Controleer altijd dat alle aanhangerlampen werken vóór elke rit en bij langere ritten ook regelmatig onderweg.

Richtingaanwijzers bij gebruik aanhanger

Als ze goed zijn aangesloten, zullen de richtingaanwijzers van de aanhanger branden ten teken dat de auto afslaat, van rijstrook wisselt of stopt. Bij het trekken van een aanhanger zullen de pijltjes op de instrumentengroep oplichten zelfs als de aanhanger niet goed is aangesloten of de lampen ervan zijn doorgebrand.

Aanhanger, stabilisatieregeling (TSC)

Auto's met StabiliTrak/elektronische stabiliteitsregeling (ESC) hebben een aanhangerstabilisatiefunctie (TSC). Onder slingering wordt een ongewenste heen-en-weergaande beweging verstaan van een aanhanger. Als er een aanhanger achter de auto hangt en het TSC registreert dat eventuele slingerbewegingen sterker worden, dan worden de wielen van de auto afzonderlijk geremd om overmatige slingering van de aanhanger te beperken. Als de geïntegreerde aanhangerremregeling (ITBC) aanwezig is en de aanhanger heeft een elektrisch remsysteem, dan activeert StabiliTrak/ESC mogelijk ook de aanhangerremmen.

Bij een actieve TSC gaat het waarschuwingslampje voor de tractieregeling (TCS)/StabiliTrak?ESC branden op de instrumentengroep. Verlaag geleidelijk uw snelheid door het gaspedaal los te laten. Als de aanhanger blijft slingeren, kan StabiliTrak/ESC het motorkoppel verlagen om de auto te

helpen vertragen. TSC werkt niet als StabiliTrak/ESC is uitgeschakeld. Zie *Tractieregeling/Elektronische stabiliteitsregeling (ESC)* ⇨ *201*.

⚠ Waarschuwing

Het slingeren van de aanhanger kan een ongeval en zwaar of dodelijk letsel veroorzaken, zelfs als de auto is uitgerust met TSC.

Als de aanhanger begint te slingeren, verlaag dan geleidelijk uw snelheid door het gaspedaal los te laten. Stop vervolgens om de aanhanger en auto te controleren en eventuele problemen te verhelpen, zoals een onjuist beladen of overbeladen aanhanger, een ongezekerde lading, een incorrect uitgevoerde trekhaak, onjuiste banden of bandenspanningen van de auto of de aanhanger. Zie *Slepen, uitrusting* ⇨ *257* voor de aanhangergewichten en geadviseerde trekhaakinstallaties.

Aanhangerbanden

Speciale aanhangerbanden (ST) verschillen van autobanden. Aanhangerbanden hebben stijvere wangen om het slingeren tegen te gaan en kunnen meer gewicht dragen. Door deze eigenschappen kan het lastig zijn om alleen visueel te controleren of de bandenspanning van de aanhanger te laag is.

Controleer de spanning van alle aanhangerbanden voor elke rit terwijl de banden koud zijn. Door een te lage spanning van de aanhangerbanden kan de aanhanger een klapband krijgen.

Aanhangerbanden verouderen na verloop van tijd. Op de wang van de aanhangerband ziet u de week en het jaar waarin de band is gemaakt. Veel fabrikanten van aanhangerbanden adviseren de band te vervangen als ze ouder dan zes jaar zijn.

Overbelading is nog een oorzaak van klapbanden bij de aanhanger. Laad nooit meer gewicht op uw aanhanger dan het maximale draagvermogen van de banden. Het draagvermogen staat op de wang van de aanhangerband.

U moet steeds de max. toelaatbare snelheid van de aanhangerbanden kennen voordat u wegrijdt. Die kan aanzienlijk lager zijn dan de max. toelaatbare snelheid van uw autobanden. De snelheidsaanduiding staat eventueel op de wang van de aanhangerband. Als u geen snelheidsaanduiding ziet, dan is de standaard max. toegelaten snelheid voor aanhangerbanden 105 km/h (65 mph).

Aanpassingen en aanvullingen

Toegevoegde elektrische accessoires

⚠ Waarschuwing

De diagnoseaansluiting (DLC) dient voor servicetests en emissietests/keuringen. Zie *Multifunctionele controlelamp (Storingsindicatielampje motor)* ⇨ *118*. Aansluiting van andere apparatuur op de DLC – zoals apparatuur voor wagenparkbeheer of rijgedragcontrole – kan de autosystemen negatief beïnvloeden. Dit kan van invloed zijn op de werking van de auto en een ongeluk veroorzaken. Dergelijke apparaten hebben mogelijk ook toegang tot de informatie die in de autosystemen is opgeslagen.

Voorzichtig

Bepaalde elektrische apparaten kunnen schade aan de auto of storingen in de onderdelen veroorzaken, wat niet gedekt wordt door de voertuiggarantie. Neem altijd contact op met de dealer voordat u elektrische apparaten installeert.

Aanvullende uitrusting kan de 12V-accu van de auto uitputten, zelfs als de auto niet wordt gebruikt.

De auto is voorzien van een airbagsysteem. Voordat u probeert elektrische onderdelen aan de auto toe te voegen, raadpleegt u *Werken aan een auto met airbags* ⇨ *73* en *Gebruik van accessoires in auto's met airbags* ⇨ *73*.

Verzorging van de auto

Algemene informatie
Algemene informatie 263
Accessoires en modificaties van auto 263

Voertuigcontroles
Werkzaamheden uitvoeren 264
Motorkap 264
Overzicht motorruimte 266
Motorolie 267
Controlesysteem van de oliekwaliteit 269
Automatische versnellingsbak ... 270
Levensduurindicatie motorluchtfilter 270
Motorluchtfilter 271
Koelsysteem 272
Motor oververhit 276
Sproeiervloeistof 277
Remsysteem 278
Remvloeistof 279
Accu 280
Aandrijving op alle wielen 281
Controle contactslot 281
Controle handrem en P-mechanisme (Park) 282
Wisserblad vervangen 282
Voorruit vervangen 283
Gasveerbe(e)n(en) 284

Koplampen afstellen
Koplamp afstellen 285

Gloeilamp vervangen
Gloeilamp vervangen 285
LED-buitenverlichting 285
Richtingaanwijzers voor 285
Achteruitrijlichten 286

Elektrisch systeem
Overbelasting elektrisch systeem 287
Zekeringen en stroomkringonderbrekers 287
Zekeringenhouder motorruimte 288
Zekeringenkast instrumentenpaneel 291

Wielen en banden
Banden 294
Vierseizoenenbanden 295
Winterbanden 295
Zomerbanden 296
Bandenspanning 296
Bandenspanning bij hoge snelheden 297
Bandenspanningscontrolesysteem 298
Bediening bandenspanningscontrole 299
Banden controleren 303
Banden rouleren 304
Wanneer het tijd is voor nieuwe banden 305
Nieuwe banden kopen 306
Verschillende banden- en velgmaten 307
Wieluitlijning en banden balanceren 308
Wiel vervangen 308
Sneeuwkettingen 309
In het geval van een lekke band 309
Bandenreparatieset met compressor 311
Set met bandendichtmiddel en compressor opbergen 318
Band verwisselen 318
Compactreservewiel 324

Starthulp gebruiken
Starthulp gebruiken 325

Auto slepen
Auto slepen 328

Slepen/Trekken van recreatie-voertuigen 328

Verzorging van het uiterlijk

Verzorging exterieur 331
Verzorging interieur 336
Vloermatten 339

Algemene informatie

Bezoek uw dealer voor service en onderdelen. U bent dan verzekerd van de originele onderdelen en goed opgeleide en ondersteunde servicemedewerkers.

Accessoires en modificaties van auto

De voertuigprestaties en de veiligheid kunnen nadelig worden beïnvloed indien accessoires worden toegevoegd die niet van de dealer afkomstig zijn, of als wijzigingen worden aangebracht. Denk hierbij aan airbags, remwerking, rijgedrag en wegligging, emissiesystemen, aerodynamiek, duurzaamheid en elektronische systemen als het ABS, de tractieregeling en de stabiliteitsregeling. Deze accessoires of de wijzigingen kunnen zelfs storingen of schade tot gevolg hebben die niet door de autogarantie worden gedekt.

Schade aan onderdelen van de wielophanging, veroorzaakt door wijziging van de voertuighoogte die niet aan de fabrieksspecificaties voldoet, valt niet onder de autogarantie.

Schade aan voertuigonderdelen die het gevolg is van gebruik van niet door GM goedgekeurde onderdelen of wijzigingen, inclusief wijzigingen aan regelmodules en software, wordt niet gedekt volgens de voorwaarden van de autogarantie en kan gevolgen hebben voor de resterende garantiedekking van de desbetreffende onderdelen.

GM-accessoires zijn ontwikkeld om in combinatie met de andere voertuigsystemen te worden toegepast. Raadpleeg uw dealer voor de originele GM-voertuigaccessoires die door dealermonteurs worden geïnstalleerd.

Zie ook *Gebruik van accessoires in auto's met airbags* ⇨ *73*.

Voertuigcontroles

Werkzaamheden uitvoeren

⚠ Waarschuwing

Het uitvoeren van werkzaamheden aan de auto zonder de juiste kennis, servicehandleiding, gereedschappen of onderdelen kan gevaarlijk zijn. Houd altijd de procedures in het instructieboekje aan en raadpleeg de servicehandleiding van uw auto alvorens servicewerk te verrichten.

Gebruik het juiste werkplaatshandboek indien u zelf bepaalde servicewerkzaamheden uitvoert. Hierin vindt u veel meer informatie over de servicewerkzaamheden aan de auto dan in deze handleiding.

Dit voertuig beschikt over een airbagsysteem. Raadpleeg *Werken aan een auto met airbags* ⇨ *73* voordat u zelf servicewerkzaamheden tracht uit te voeren.

Als de auto een afstandsstart heeft, dan opent u de motorkap voordat u enig werk verricht om te verhinderen dat de motor per ongeluk op afstand wordt gestart. Zie *Motor op afstand starten* ⇨ *15*.

Registreer alle ontvangen onderdelen en stel een lijst op met de kilometerstand en de datum van alle uitgevoerde servicewerkzaamheden.

Voorzichtig

Zelfs kleine verontreinigingen kunnen schade aan de voertuigsystemen veroorzaken. Vloeistoffen, reservoirdoppen of peilstokken mogen niet met verontreinigingen in contact komen.

Motorkap

⚠ Waarschuwing

Bij auto's met een automatisch stop/start-systeem zet u de auto uit voordat u de motorkap opent. Als de auto ingeschakeld is, start de motor wanneer de motorkap wordt geopend. U of anderen kunnen gewond raken.

⚠ Waarschuwing

Componenten onder de motorkap kunnen warm worden door de draaiende motor. Om het gevaar van verbranding van een onbeschermde huid te verminderen, raakt u deze componenten pas aan als ze zijn afgekoeld en gebruikt u steeds een handschoen of doek om direct huidcontact te vermijden.

Veeg eventuele sneeuw van de motorkap voordat u deze opent.

Motorkap openen:

1. Trek aan de motorkapontgrendelingshendel met het symbool . Deze zit links onder het instrumentenpaneel.

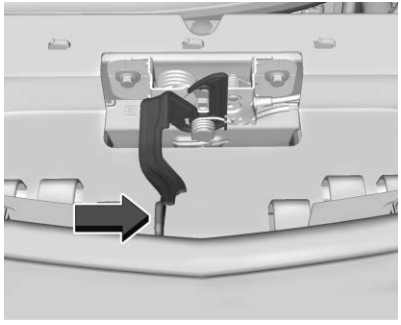

2. Ga naar de voorkant van de auto en zoek de secundaire ontgrendelhendel midden onder de voorkant van de motorkap op. Duw de secundaire motorkapontgrendelhendel naar rechts om hem los te maken.
3. Als u de motorkap deels hebt opgetild, tillen de gasveren de motorkap automatisch verder op en wordt deze geheel open gehouden.

Sluiten van de motorkap:

1. Voordat u de motorkap sluit, moet u er zeker van zijn alle doppen goed te hebben aangebracht en al het gereedschap te hebben verwijderd.
2. Trek de motorkap zo ver omlaag dat de gasveren de kap niet meer omhoog houden.
3. Laat de motorkap vallen. Controleer dat de motorkap volledig is vergrendeld. Herhaal dit proces zo nodig met wat meer kracht.

⚠ Waarschuwing

Rijd niet met de auto als de motorkap niet volledig is vergrendeld. De motorkap zou open kunnen vliegen en uw zicht blokkeren met een ongeval als

(Vervolg)

Waarschuwing (Vervolg)

gevolg. U of anderen kunnen gewond raken. Sluit de motorkap altijd volledig voordat u wegrijdt.

Overzicht motorruimte

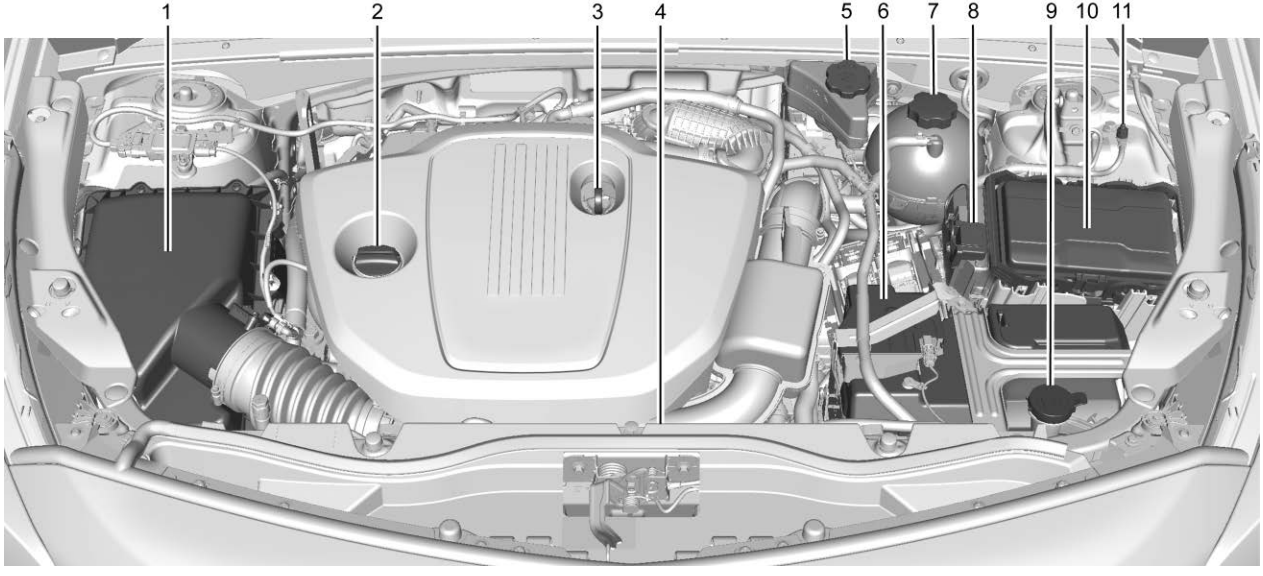

1. *Motorluchtfilter* ⇨ *271*.
2. Vuldop motorolie. Zie *Motorolie* ⇨ *267*.
3. Motoroliepeilstaaf. Zie *Motorolie* ⇨ *267*.
4. Motorkoelventilator (niet zichtbaar). Zie *Koelsysteem* ⇨ *272*.
5. Remvloeistofreservoir. Zie *Remvloeistof* ⇨ *279*.
6. *Accu* ⇨ *280*.
7. Koelvloeistofreservoir en drukdop. Zie *Koelsysteem* ⇨ *272*.
8. Accupluspool (+) (onder deksel). Zie *Starthulp gebruiken* ⇨ *325*.
9. Sproeiervloeistofreservoir. Zie *Sproeiervloeistof* ⇨ *277*.
10. *Zekeringenhouder motorruimte* ⇨ *288*.
11. Externe minpool (-) van de accu. Zie *Starthulp gebruiken* ⇨ *325*.

Motorolie

Besteed aandacht aan de motorolie, zodat u verzekerd bent van goede motorprestaties en een lange levensduur. U helpt uw aanschaf te beschermen door onderstaande eenvoudige, maar belangrijke stappen op te volgen:

- Gebruik motorolie die voldoet aan de voorgeschreven specificatie en viscositeitsgraad. Raadpleeg “De juiste motorolie kiezen” in dit hoofdstuk.
- Controleer regelmatig het motoroliepeil en houd dit op het juiste niveau. Zie “Motorolie controleren” en “Wanneer motorolie bijvullen?” in dit hoofdstuk.
- Ververs de motorolie op de voorgeschreven tijden. Zie *Controlesysteem van de oliekwaliteit* ⇨ *269*.
- Voer motorolie altijd op de juiste wijze af. Raadpleeg “Afvoeren van afgewerkte olie”, elders in dit hoofdstuk.

Motorolie controleren

Controleer het oliepeil regelmatig, elke 650 km (400 mijl), in het bijzonder voor een lange rit. Het oog vormt de handgreep van de oliepeilstok. Zie *Overzicht motorruimte* ⇨ *266* voor de locatie.

⚠ Waarschuwing

De handgreep van de motoroliepeilstok kan zo heet zijn dat u zich brandt. Gebruik een doek of handschoen om de peilstok vast te pakken.

Controleer het oliepeil als het Driver Information Center (DIC) een te laag oliepeil aangeeft.

Volg deze instructies:

- Parkeer op een vlakke ondergrond om een nauwkeurige meting te krijgen. Controleer het oliepeil nadat de motor minstens twee uur heeft stilgestaan. Als u het oliepeil op een schuine helling of direct na het afzetten van de motor controleert, kan de meting onjuist zijn. Een controle voordat u de koude motor start, geeft een hogere nauwkeurigheid. Verwijder de peilstok en controleer het peil.

- Als u geen twee uur kunt wachten, moet u een warme motor minstens 15 minuten laten stilstaan. Een nog koude motor moet minstens 30 minuten stilstaan. Trek de peilstok eruit, veeg hem af met schoon keukenpapier of een doek en steek hem helemaal terug. Verwijder de peilstok nogmaals, houd het uiteinde naar beneden en controleer het peil.

Wanneer motorolie bijvullen?

Als het oliepeil onder het gearceerde vlak aan het uiteinde van de peilstok staat en de motor minstens 15 minuten uit is, vult u 1 liter (1 qt) voorgeschreven olie bij en herhaalt u de meting. Zie "Keuze van de juiste motorolie" verderop in dit hoofdstuk voor uitleg over de te gebruiken olie. Voor de oliecarterinhoud, zie *Hoeveelheden en specificaties* ⇨ *353*.

Voorzichtig

Vul niet te veel olie bij. Als het oliepeil zich boven of onder het aanvaardbare bedrijfsbereik op de peilstok bevindt, is dit schadelijk voor de motor. Als het oliepeil zich boven het bedrijfsbereik bevindt (er bevindt zich zoveel olie in de motor dat het oliepeil is gestegen boven het kruisgewijs gearceerde deel dat het juiste bedrijfsbereik aangeeft), kan de motor beschadigd raken. Tap de overtollige olie af of ga hiervoor naar een servicemonteur. Rijd echter zo min mogelijk met het voertuig.

Zie *Overzicht motorruimte* ⇨ *266* voor de locatie van de vuldop voor de motorolie.

Voeg voldoende olie toe om het peil ergens binnen het voorgeschreven bedrijfsbereik te brengen. Druk de peilstok helemaal terug wanneer u klaar bent.

Keuze van de juiste motorolie

De keuze van de juiste motorolie is afhankelijk van de voorgeschreven specificatie én de viscositeitsgraad:

Specificatie

Gebruik motoroliën die aan de dexosD specificatie voldoen. Motorolie die is goedgekeurd door GM als zijnde conform de dexosD-specificatie, is gemarkeerd met het dexosD-goedkeuringslogo. Zie www.gmdexos.com.

Voorzichtig

Als u niet de aanbevolen of een gelijkwaardige motorolie gebruikt, leidt dit wellicht tot motorschade die niet door de autogarantie wordt gedekt.

Viscositeitsgraad

Gebruik motorolie met de viscositeitsgraad SAE 0W-20.

Bij het kiezen van een olie met de juiste viscositeitsgraad adviseren wij een olie te selecteren die aan de specificatie voldoet. Zie "Specificaties", eerder in dit hoofdstuk.

Toevoegingen aan de motorolie/ Motorolie doorspoelen

Voeg niets toe aan de olie. Voor goede prestaties en een goede bescherming van de motor zijn alleen de aanbevolen oliën vereist die voldoen aan de dexos-specificatie.

Het doorspoelen van het motoroliesysteem wordt afgeraden. Dit kan schade aan de motor veroorzaken die niet door de autogarantie wordt gedekt.

Afvoeren van afgewerkte olie

Afgewerkte motorolie bevat bepaalde stoffen die gevaarlijk kunnen zijn voor uw huid en die zelfs kankerverwekkend kunnen zijn. Vermijd langdurig huidcontact met deze afgewerkte olie. Maak uw huid en nagels schoon met water en zeep, of een goed handreinigingsmiddel. Reinig kleding en doeken die afgewerkte olie bevatten, of gooi deze weg. Raadpleeg de waarschuwingen van de fabrikant over het gebruik en de afvoer van olieproducten.

Afgewerkte olie kan een bedreiging voor het milieu vormen. Als u zelf olie ververst, moet u ervoor zorgen dat alle olie bij het filter wordt afgetapt, voordat het wordt afgevoerd. Voer olie nooit af met het gewone afval en laat het nooit in de bodem, in het riool of in het oppervlaktewater wegstromen. Voer het af naar een verzamelpunt voor recycling van afgewerkte olie.

Controlesysteem van de oliekwaliteit

Wanneer motorolie verversen?

Deze auto heeft een computersysteem dat aangeeft wanneer de olie moet worden ververst en het oliefilter vervangen. Dit is gebaseerd op een combinatie van factoren, zoals het motortoerental, de motortemperatuur en de afgelegde afstand. Afhankelijk van de rijomstandigheden, kan de kilometerstand waarbij wordt aangegeven dat de motorolie moet worden ververst aanzienlijk variëren. Om het olielevensduursysteem juist te laten functioneren, moet het systeem elke keer worden gereset nadat de olie ververst is.

Heeft het systeem berekend dat de levensduur van de olie is verstreken, geeft het aan dat een olieverversing noodzakelijk is. Het bericht VERVANG MOTOROLIE BINNENKORT verschijnt dan. Ververs de olie zo spoedig mogelijk binnen 1000 km (600 mijl). Onder optimale rijomstandigheden is het mogelijk dat het controlesysteem van de oliekwaliteit pas na een jaar

aangeeft dat de olie moet worden ververst. De motorolie en het filter moeten minimaal één keer per jaar worden ververst/vervangen en dan moet ook het systeem worden gereset. Uw dealer beschikt over getraind personeel dat dit werk uitvoert en het systeem reset. Controleer gedurende een olieverversingsinterval regelmatig of de olie nog op peil is.

Olielevensduursysteem resetten

Nadat u de olie hebt ververst, moet het controlesysteem van de oliekwaliteit worden gereset. Raadpleeg hiervoor uw dealer.

Indien het systeem per ongeluk wordt gereset, moet de olie worden vervangen zodra 5000 km (3000 mijl) is afgelegd sinds de vorige olieverversing. Vergeet niet om het controlesysteem van de oliekwaliteit te resetten, telkens wanneer de olie is ververst.

Zie "Oil Life Remaining" (resterende olielevensduur) op *Driver Information Center (DIC)* ⇨ *128* voor informatie over het controlesysteem voor de oliekwaliteit.

Automatische versnellingsbak

De enige reden voor olieverlies is een transmissieolielek. Wanneer er sprake is van lekkage, moet u de reparatie zo snel mogelijk door uw dealer laten repareren.

Voorzichtig

De auto kan beschadigd raken als de verkeerde vloeistof voor de automatische versnellingsbak wordt gebruikt. Deze schade wordt mogelijk niet gedekt door de autogarantie. Gebruik altijd de correcte automatische transmissieolie. Zie *Aanbevolen vloeistoffen en smeermiddelen* ⇨ *349*.

Ga naar uw dealer om de olie en het filter bij het juiste interval te laten vervangen.

Levensduurindicatie motorluchtfilter

Indien aanwezig toont deze functie de resterende levensduur van het motorluchtfilter en het beste moment voor de vervanging. Het moment om het motorluchtfilter te vervangen, hangt van de rij- en omgevingsomstandigheden.

Wanneer motorluchtfilter vervangen?

Als u op het Driver Information Center (DIC) een melding ziet dat het motorluchtfilter bij de volgende olieverversing vervangen moet worden, kies dan dit moment.

Als u op het DIC een melding ziet dat het motorluchtfilter spoedig vervangen moet worden, vervang het filter dan zo snel mogelijk. Na de vervanging van het motorluchtfilter moet het systeem worden gereset.

Als het DIC aangeeft dat het motorluchtfilter gecontroleerd moet worden, ga dan naar uw dealer.

Levensduurindicatie motorluchtfilter resetten

Om te resetten:

1. Zet de keuzehendel in de stand P (Parkeren).
2. Ga naar Air Filter Life (luchtfilterlevensduur) op het DIC. Zie *Driver Information Center (DIC)* ⇨ *128*.
3. Druk op > op het stuurwiel om de markering Reset/Disable (resetten/uitschakelen) te verschuiven. Kies Reset en druk daarna op ✓.
4. Druk ter bevestiging op ✓.

Motorluchtfilter

Het motorluchtfilter bevindt zich in de motorruimte, aan de passagierszijde van de auto. Zie *Overzicht motorruimte* ⇨ *266*.

Wanneer motorluchtfilter inspecteren?

- Voor informatie over de intervallen voor de inspectie en vervanging van het motorluchtfilter gaat u naar uw dealer.
- Zie *Levensduurindicatie motorluchtfilter* ⇨ *270* als de Levensduurindicatie motorluchtfilter aanwezig is.
- Als u in stoffige omgevingen rijdt en de intervallen voor de inspectie en vervanging van het motorluchtfilter volgt, ga dan naar uw dealer.

Motorluchtfilter inspecteren/vervangen

Start de motor niet en laat deze evenmin draaien met het luchtfilterhuis open. Controleer alvorens het motorluchtfilter te verwijderen of het luchtfilterhuis en de omringende onderdelen vrij zijn van vuil en afzettingen. Verwijder het motorluchtfilter. Tik voorzichtig tegen het luchtfilter en schud het heen en weer (uit de buurt van de auto) om stof en vuil te verwijderen. Inspecteer het motorluchtfilter op schade en vervang het bij schade.

Reinig het motorluchtfilter of de componenten ervan niet met water of perslucht.

Voor controle of vervanging van het motorluchtfilter:

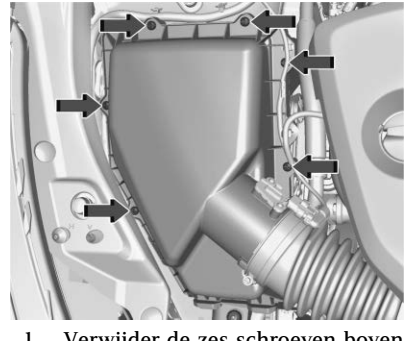

1. Verwijder de zes schroeven boven op de behuizing van het motorluchtfilter.
2. Til het luchtfilterhuis van de motor.
3. Trek het filter naar buiten.
4. Controleer of vervang het motorluchtfilter.

5. Voer de stappen 1–3 in omgekeerde volgorde uit om de afdekking op de filterbehuizing terug te plaatsen.

⚠ Waarschuwing

Indien de motor zonder luchtfilter wordt gestart, bestaat er verbrandingsgevaar voor uzelf en anderen. Wees voorzichtig wanneer u aan de motor werkt. Start de motor niet en rijd niet weg als het motorluchtfilter is verwijderd, want dan kunnen er vlammen ontstaan als de motor terugslaat.

Voorzichtig

Wanneer het luchtfilter verwijderd is, kan vuil gemakkelijk in de motor komen, waardoor deze beschadigd kan raken. Laat het luchtfilter onderweg altijd op zijn plek.

Koelsysteem

Het koelsysteem zorgt ervoor dat de juiste bedrijfstemperatuur van de motor blijft gehandhaafd.

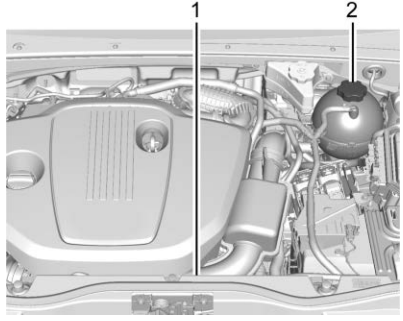

1. Elektrische motorkoelventilator (niet zichtbaar)
2. Koelvloeistofreservoir en drukdop

⚠ Waarschuwing

Een elektrische ventilator in de motorruimte kan zelfs starten wanneer de motor niet draait en kan letsel veroorzaken. Houd daarom uw handen, kleding en gereedschap uit de buurt van de elektrische ventilatoren onder de motorkap.

⚠ Waarschuwing

Raak geen verwarmings- of radiateurslangen of andere motoronderdelen aan. Deze zijn soms erg heet waardoor u brandwonden kunt oplopen. Laat de motor in geval van lekkage niet draaien; alle koelvloeistof zou eruit kunnen lekken. Hierdoor zou de motor vlam kunnen vatten en kunt u brandwonden oplopen. Verhelp eventuele lekkages voordat u gaat rijden.

Koelvloeistof

Het motorkoelsysteem in het voertuig is gevuld met DEX-COOL-koelvloeistof. De koelvloeistof moet worden gecontroleerd en ververst aan de hand van de correcte inhoudsniveaus. Zie *Aanbevolen vloeistoffen en smeermiddelen* ⇨ *349*.

Hieronder wordt het koelsysteem toegelicht en wordt uitgelegd hoe de koelvloeistof moet worden gecontroleerd en zo nodig bijgevuld. Raadpleeg in geval van een probleem met oververhitting van de motor *Motor oververhit* ⇨ *276*.

Te gebruiken middelen

⚠ Waarschuwing

Raak geen verwarmings- of radiateurslangen of andere motoronderdelen aan. Deze zijn soms erg heet waardoor u brandwonden kunt oplopen. Laat de motor in geval van lekkage niet draaien; alle koelvloeistof zou eruit kunnen lekken.

(Vervolg)

Waarschuwing (Vervolg)

Hierdoor zou de motor vlam kunnen vatten en kunt u brandwonden oplopen. Verhelp eventuele lekkages voordat u gaat rijden.

Gebruik een 50/50-mengsel van schoon drinkwater en DEX-COOL-koelvloeistof. Dit mengsel:

- Biedt vorstbescherming tot een buitentemperatuur van –37 °C (–34 °F).
- Biedt bescherming tegen overkoken tot een motortemperatuur van 129 °C (265 °F).
- Biedt bescherming tegen roest en corrosie.
- Tast aluminium onderdelen niet aan.
- Zorgt voor handhaving van de juiste motortemperatuur.

Voorzichtig

Gebruik niets anders dan een mengsel van DEX-COOL koelvloeistof die voldoet aan GM norm GMW3420 en schoon drinkwater. Elke andere samenstelling kan schade aan het motorkoelsysteem en de auto zelf veroorzaken, die niet onder de voertuiggarantie zou vallen.

Voer koelvloeistof nooit af met het gewone afval en laat het nooit in de bodem, in het riool of in het oppervlaktewater wegstromen. Laat de koelvloeistof vervangen door een erkend servicepunt dat op de hoogte is van de wettelijke eisen met betrekking tot afvoer van koelvloeistoffen. Het milieu en uw gezondheid worden zo beschermd.

Koelvloeistof controleren

Als het koelvloeistofpeil wordt gecontroleerd, moet de auto moet op een vlakke ondergrond staan.

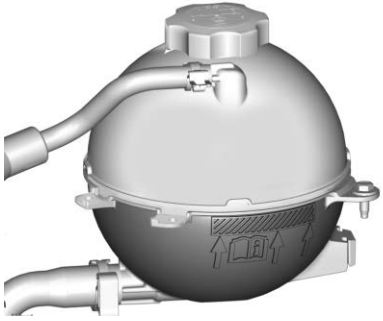

Controleer of er koelvloeistof zichtbaar is in het koelvloeistofreservoir. Indien de koelvloeistof in het koelvloeistofreservoir kookt, mag u niets doen totdat de koelvloeistof is afgekoeld. Als er koelvloeistof aanwezig is maar deze niet tot aan of boven de markering staat, vul dan een mengsel van gelijke delen (50/50) schoon drinkwater en DEX-COOL-koelvloeistof bij. Controleer vooraf of het koelsysteem is afgekoeld. Zie *Motor oververhit* ⇨ *276*.

Het koelvloeistofreservoir bevindt zich in de motorruimte, aan de bestuurderszijde van de auto. Zie *Overzicht motorruimte* ⇨ *266*.

Werkwijze voor toevoegen van koelvloeistof aan de buffertank

⚠ Waarschuwing

Bij het morsen van koelvloeistof op hete motoronderdelen kunt u brandwonden oplopen. De koelvloeistof bevat ethyleenglycol wat kan ontbranden als de motoronderdelen voldoende heet zijn.

⚠ Waarschuwing

Stoom en kokend hete vloeistoffen uit een heet koelsysteem staan onder druk. Door te draaien aan de drukdop, zelfs een klein stukje, kunnen deze met hoge snelheid eruit komen en kunt u brandwonden oplopen. Draai daarom nooit aan de dop wanneer het koelsysteem, met inbegrip van de drukdop, heet is. Wacht tot het koelsysteem en de drukdop zijn afgekoeld.

Voorzichtig

Als u de koelvloeistof niet zoals specifiek voorgeschreven bijvult, raakt de motor mogelijk oververhit en raakt het systeem mogelijk beschadigd. Neem als er geen koelvloeistof in het expansievat zichtbaar is contact op met uw dealer.

De drukdop van het koelvloeistofreservoir zodra het koelsysteem, met inbegrip van de drukdop op het koelvloeistofreservoir en de bovenste radiateurslang, is afgekoeld.

1. Draai de drukdop langzaam linksom. Als u een sissend geluid hoort, moet u wachten tot dit is verdwenen. Het sissende geluid duidt op enige restdruk.

2. Draai de drukdop langzaam verder los en verwijder deze.

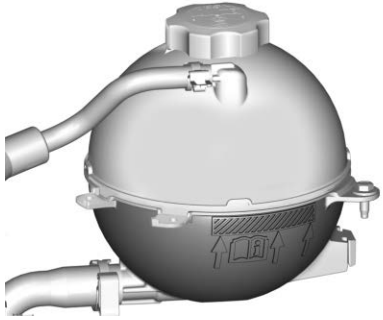

3. Als u het koelvloeistofreservoir bijvult, giet dan het juiste mengsel erin totdat het peil het merkteken aan de voorkant van het reservoir bereikt, draai dan de dop er weer op. Start de motor. Herhaal zo nodig stap 1–3.

   Als u het systeem vult (bijv. na een onderhoudsbeurt), volg dan Instructies voor automatische koelsysteem-vulfunctie.

Voorzichtig

Als de drukdop niet goed is vastgedraaid, kan er koelvloeistof ontsnappen en kan de motor beschadigd raken. Zorg ervoor dat de dop goed en stevig is vastgedraaid.

Instructies voor automatische koelsysteem-vulfunctie

Het is raadzaam auto's met een dieselmotor naar de dealer te brengen voor onderhoud aan het koelsysteem. Maar voor het geval dat dit onmogelijk is, heeft de auto een Automatische koelsysteem-vulfunctie.

U vult het systeem door de onderstaande stappen te volgen:

1. Vul bij een koud systeem koelvloeistof bij tot aan het merkteken op het koelvloeistofreservoir.
2. Schakel het contact in. Zie *Contactstanden* ⇨ *176*.
3. Schakel de airco uit.
4. Trek de handrem aan.
5. Houd tegelijkertijd het gas- en rempedaal twee seconden ingedrukt en laat ze los.
6. Start de auto binnen 5 tot 10 seconden.
7. Laat de motor 3 minuten stationair lopen terwijl u koelvloeistof bijvult wanneer het peil tot onder het merkteken op het reservoir daalt.
8. Draai de dop er weer op en laat de motor 10 minuten lopen met 2000 TPM en kijk terwijl op de koelvloeistoftemperatuurmeter om te zien dat de temperatuur oploopt maar de motor niet oververhit raakt.

   Als de temperatuur niet is gestegen of de temperatuurmeter oververhitting aangeeft, stop dan het proces door de motor stationair te laten lopen en uit te zetten. Ga vervolgens terug naar stap 1. Als u het vulproces niet kunt voltooien zonder dat de motor oververhit raakt, ga dan naar uw dealer voor hulp.

Als de temperatuur zonder oververhitting is gestegen, ga dan verder met stap 9.

9. Laat de motor 2 minuten stationair lopen voordat u hem uitzet en laat hem afkoelen.
10. Laat het systeem helemaal afkoelen en let op het koelvloeistofpeil in het koelvloeistofreservoir. Als het peil te laag is, vul dan koelvloeistof bij tot het merkteken en herhaal stap 3–9.

Motor oververhit

De auto heeft een aantal indicatoren om u te waarschuwen tegen oververhitting van de motor.

Op de instrumentengroep zitten een temperatuurmeter voor de koelvloeistof en een waarschuwingslampje voor de koelvloeistof. Zie *Motorkoelvloeistofthermometer* ⇨ *114* en *Waarschuwingslampje koelvloeistoftemperatuur* ⇨ *124*. In de auto kan ook een bericht op het Driver Information Center (DIC) worden weergegeven.

Als u besluit om de motorkap niet te openen als deze waarschuwing verschijnt, moet u direct servicehulp inroepen.

Als u besluit om de motorkap wel te openen, moet u ervoor zorgen dat de auto op een vlakke ondergrond staat geparkeerd. Controleer vervolgens of de motorkoelventilator draait. Indien de motor oververhit is, moet de ventilator draaien. Zet de motor af als dat niet gebeurt. Laat de auto nakijken.

Voorzichtig

Laat de motor niet draaien als er een lekkage in het motorkoelsysteem is. Hierdoor kan alle koelvloeistof verloren gaan en kunnen het systeem en de auto beschadigd raken. Laat eventuele lekkages meteen verhelpen.

Als stoom uit de motorruimte komt

⚠ Waarschuwing

Stoom en kokend hete vloeistoffen uit een heet koelsysteem staan onder druk. Door te draaien aan de drukdop, zelfs een klein stukje, kunnen deze met hoge snelheid eruit komen en kunt u brandwonden oplopen. Draai daarom nooit aan de dop wanneer het koelsysteem, met inbegrip van de drukdop, heet is. Wacht tot het koelsysteem en de drukdop zijn afgekoeld.

Als geen stoom uit de motorruimte komt

Wanneer een waarschuwing voor een oververhitte motor wordt weergegeven, maar er is geen stoom zichtbaar of hoorbaar, is het probleem wellicht niet al te ernstig. Soms kan de motor iets te warm worden als de auto:

- Op een warme dag lange tijd heuvelopwaarts moet rijden.
- Stopt nadat met hoge snelheid is gereden.
- Lange tijd stationair draait in het verkeer.

Indien de waarschuwing voor oververhitting verschijnt, zonder dat stoom wordt waargenomen:

1. Schakel de airconditioning uit.
2. Schakel de verwarming in op de hoogste temperatuur en de hoogste aanjagersnelheid. Open zo nodig de ruiten.
3. Verlaat de weg indien de veiligheid dit toelaat, schakel naar P (Park) of N (Neutraal) en laat de motor stationair draaien.

Als de temperatuurmeter voor de koelvloeistof niet langer in het gebied voor oververhitting staat of als het waarschuwingslampje voor de koelvloeistoftemperatuur niet langer brandt, kunt u in de auto rijden. Rijd dan gedurende ongeveer 10 minuten langzaam met de auto. Houd voldoende afstand tot voorliggers. Als de waarschuwing niet opnieuw verschijnt, blijf dan normaal rijden en laat controleren of het koelsysteem correct is gevuld en naar behoren werkt.

Indien de waarschuwing terugkeert, moet u onmiddellijk naar de kant gaan, stoppen en de auto parkeren.

Als geen stoom wordt waargenomen, laat u de motor gedurende drie minuten stationair draaien. Indien de waarschuwing aanwezig blijft, moet u de motor uitschakelen en wachten totdat deze is afgekoeld.

Sproeiervloeistof

Te gebruiken middelen

Lees vóór gebruik de aanwijzingen van de fabrikant wanneer er sproeiervloeistof moet worden toegevoegd. Als u uw auto gebruikt in gebieden waar de temperatuur tot onder het vriespunt kan dalen, gebruik dan een vloeistof die voldoende bescherming tegen bevriezing biedt.

Sproeiervloeistof bijvullen

Het bijbehorende bericht verschijnt op het Driver Information Center (DIC) als het vloeistofpeil laag staat.

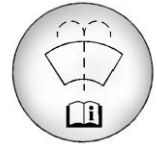

Open de dop met het sproeiersymbool. Voeg sproeiervloeistof toe totdat het reservoir vol is. Zie *Overzicht motorruimte* ⇨ *266* voor de locatie van het reservoir.

Voorzichtig

- Gebruik geen sproeiervloeistof met een toevoeging die voor een waterafstotende laag zorgt. Anders kunnen de wisserbladen gaan klapperen of overspringen.

(Vervolg)

Voorzichtig (Vervolg)

- Gebruik geen koelvloeistof (antivries) voor de voorruitsproeier. Hierdoor kunnen het sproeiersysteem en de lak beschadigd raken.
- Voeg geen water toe aan kant-en-klare sproeiervloeistof. Door het water kan de oplossing bevriezen, waardoor het sproeiervloeistofreservoir en andere onderdelen van het sproeiersysteem beschadigd kunnen raken.
- Volg bij gebruik van geconcentreerde sproeiervloeistof de aanwijzingen van de fabrikant voor het toevoegen van water.
- Vul het sproeiervloeistofreservoir slechts tot driekwart als het erg koud is. Hierdoor kan de vloeistof uitzetten als deze bevriest, anders zou het reservoir beschadigen als het helemaal vol zat.

Remsysteem

De schijfremblokken hebben ingebouwde slijtage-indicatoren die een hoge waarschuwingstoon afgeven als de remblokken zijn versleten en moeten worden vervangen. Dit geluid kan opkomen en verdwijnen of kan tijdens het rijden voortdurend klinken, tenzij het rempedaal stevig wordt ingetrapt.

⚠ Waarschuwing

Dit waarschuwingssignaal voor remslijtage houdt in dat de remmen op korte termijn niet meer naar behoren zullen werken. Dit kan een aanrijding tot gevolg hebben. Wanneer u het waarschuwingssignaal voor remslijtage hoort, moet u de auto laten onderhouden.

Voorzichtig

Als met versleten remblokken verder wordt gereden, kan een kostbare reparatie van de remmen het gevolg zijn.

Onder sommige rij- of weersomstandigheden kan een piepend remgeluid optreden wanneer de rem de eerste keer wordt ingetrapt of licht wordt ingetrapt. Dit betekent niet dat er iets mis is aan de remmen.

De wielmoeren moeten met het juiste aanhaalmoment zijn vastgedraaid om trillingen tijdens het remmen te voorkomen. Rouleer de bandposities en controleer of de remblokken niet zijn versleten en de wielmoeren in de juiste volgorde zijn vastgedraaid volgens de specificaties voor aanhaalmoment. Zie *Hoeveelheden en specificaties* ⇨ *353*.

De remblokken moeten als complete sets worden vervangen.

Rempedaalslag

Raadpleeg uw dealer als het rempedaal niet naar de normale stand terugkeert of als de pedaalslag snel toeneemt. Dit kan een aanwijzing zijn dat onderhoud aan de remmen nodig is.

Onderdelen remsysteem vervangen

Vervang onderdelen van het remsysteem altijd door nieuwe en goedgekeurde vervangingsonderdelen. De remmen werken mogelijk niet goed als dit wordt nagelaten. De verwachte remwerking kan op verschillende andere manieren wijzigen als verkeerde vervangingsonderdelen voor de remmen worden gebruikt of als onderdelen niet goed worden gemonteerd.

Remvloeistof

Het reservoir van de hoofdremcilinder is gevuld met door GM voorgeschreven DOT 3-remvloeistof, zoals aangegeven op de dop van het reservoir. Zie *Overzicht motorruimte* ⇨ *266* voor de locatie van het reservoir.

Remvloeistof controleren

Met de auto in P (Parkeren) op een vlakke ondergrond moet het remvloeistofpeil tussen de merkjes voor minimaal en maximaal op het remvloeistofreservoir staan.

Er zijn slechts twee oorzaken waardoor het remvloeistofpeil in het reservoir kan dalen:

- Normale slijtage remvoering. Wanneer nieuwe voeringen worden gemonteerd, zal het vloeistofpeil weer stijgen.
- Een vloeistoflek in de remhydrauliek. Laat de remhydrauliek repareren. Bij lekkage werken de remmen niet goed.

Reinig altijd eerst de dop van het remvloeistofreservoir en het gebied rondom de dop, voordat de dop wordt verwijderd.

Vul geen remvloeistof bij. De lekkage wordt niet hersteld door het bijvullen. Indien vloeistof wordt toegevoegd omdat de voeringen zijn versleten, zal er te veel vloeistof aanwezig zijn als nieuwe remvoeringen worden geplaatst. Pas nadat de werkzaamheden aan de hydrauliek zijn voltooid, mag u zo nodig remvloeistof bijvullen of aftappen.

⚠ Waarschuwing

Als te veel remvloeistof wordt toegevoegd, kan het op de motor terechtkomen en verbranden, indien de motor heet genoeg is. Er bestaat dan verbrandingsgevaar voor uzelf en anderen en de auto kan bescha-

(Vervolg)

Waarschuwing (Vervolg)

digd raken. U mag pas remvloeistof bijvullen als de werkzaamheden aan de hydrauliek zijn voltooid.

Wanneer het lage remvloeistofpeil wordt bereikt, gaat het waarschuwingslampje voor de remmen branden. Zie *Waarschuwingslampje remsysteem* ⇨ *119*.

Remvloeistof neemt mettertijd water op en werkt daardoor minder goed. Ervers de remvloeistof met de gespecificeerde intervallen om te voorkomen dat de remweg langer wordt. Zie *Onderhoudsschema* ⇨ *343*.

Wat toe te voegen?

Gebruik uitsluitend door GM goedgekeurde DOT 3-remvloeistof uit een schone en gesloten verpakking. Zie *Aanbevolen vloeistoffen en smeermiddelen* ⇨ *349*.

⚠ Waarschuwing

Gebruik van een verkeerd type remvloeistof of verontreinigde remvloeistof schade aan het remsysteem tot gevolg hebben. Dit ertoe leiden dat de remwerking verloren gaat, waarbij letsel niet uitgesloten is. Gebruik altijd de door GM voorgeschreven remvloeistof.

Voorzichtig

Indien remvloeistof op de gelakte oppervlakken van de auto wordt gemorst, kan de laklaag beschadigen. Spoel gelakte oppervlakken onmiddellijk schoon.

Accu

De originele voertuigaccu is onderhoudsvrij. Verwijder de dop niet en vul geen vloeistof bij.

Raadpleeg het vervangingsnummer dat op het label van de originele accu staat aangegeven, indien een nieuwe accu nodig is. Zie *Overzicht motorruimte* ⇨ *266* voor de locatie van de accu.

Stop/Start-systeem

De auto heeft een Stop/Start-systeem voor het uitschakelen van de motor voor besparen van brandstof. Zie *Stop/Start-systeem* ⇨ *179*.

De auto heeft een AGM-accu (Absorbed Glass Mat) van 12 V. Bij installatie van een standaard 12V-accu gaat de 12V-accu korter mee.

Bij gebruik van een 12V-acculader op de 12V AGM-accu hebben sommige laders een instelling voor AGM-accu op de lader. Indien deze AGM-instelling beschikbaar is op de lader, gebruik hem dan om de laadspanning tot 14,8 volt te beperken. Volg de aanwijzingen van de fabrikant van het oplaadapparaat.

⚠ Waarschuwing

Gebruik geen lucifers of open vuur in de buurt van een voertuigaccu. Gebruik een zaklantaarn om bij te lichten.

Rook niet in de buurt van een voertuigaccu.

Bescherm uw ogen met een veiligheidsbril, tijdens werkzaamheden bij de voertuigaccu.

Houd kinderen uit de buurt van voertuigaccu's.

⚠ Waarschuwing

De accu's bevatten zuur dat brandwonden kan veroorzaken en gas dat kan exploderen. Bij onvoorzichtigheid kunt u ernstige verwondingen oplopen.

Volg de aanwijzingen nauwgezet op tijdens werkzaamheden in de buurt van de accu.

Accupolen, klemmen en bijbehorende accessoires bevatten lood en loodverbindingen die kankerverwekkend en schadelijk voor de voortplantingsorganen kunnen zijn. Was uw handen na de werkzaamheden.

Voertuigopslag

Als de accu van de auto afgekoppeld moet worden, ontgrendel de auto dan met de RKE-zender om de alarmsirene uit te schakelen en koppel de accu daarna binnen 15 seconden af.

Onregelmatig gebruik: Verwijder de zwarte minkabel (-) van de accu om te voorkomen dat accu ontlaadt.

Langdurige opslag: Verwijder de zwarte minkabel (-) van de accu of gebruik een druppellader voor de accu.

Aandrijving op alle wielen

Tussenbak

In normale omstandigheden is er voor de olie in de tussenbak geen onderhoud nodig, tenzij er sprake is van lekkage of abnormale geluiden. Laat de tussenbak zo nodig controleren door de dealer.

Controle contactslot

⚠ Waarschuwing

Als u deze controle uitvoert, kan de auto plotseling gaan rijden. De rijdende auto kan u en anderen verwonden.

1. Zorg voor voldoende ruimte rondom de auto, voordat u deze controle uitvoert.
2. Trek de handrem aan en trap daarnaast de gewone rem in.

Gebruik het gaspedaal niet en wees erop voorbereid om de motor onmiddellijk uit te schakelen als deze start.

3. Probeer de motor in elke versnelling te starten. De auto mag alleen in de standen P (Park) en N (Neutraal) starten. Als de auto in een andere stand start, moet u voor service contact opnemen met uw dealer.

Controle handrem en P-mechanisme (Park)

⚠ Waarschuwing

Als u deze controle uitvoert, kan de auto gaan rijden. Er bestaat dan letselgevaar voor uzelf en anderen en eigendommen kunnen beschadigd raken. Zorg ervoor dat er voldoende ruimte voor de auto is, voor het geval het begint te rijden. Wees erop voorbereid om de rem onmiddellijk in te trappen als de auto begint te rijden.

Parkeer op een redelijk steile heuvel met de neus van de auto omlaag. Houd uw voet op de gewone rem en trek de handrem aan.

- Controle van het blokkeervermogen van de handrem: Laat de motor draaien, zet de versnellingsbak in de stand N (Neutraal) en haal langzaam uw voet van het rempedaal. Doe dit totdat de auto alleen door de handrem worden tegengehouden.
- Controle van het blokkeervermogen van het P-mechanisme (Park): Laat de motor draaien en schakel naar P (Park). Los de handrem, gevolgd door de normale rem.

Neem contact op met uw dealer als service nodig is.

Wisserblad vervangen

De ruitenwisserbladen moeten worden gecontroleerd op slijtage en scheuren.

Het is een goed idee om het ruitenwisserblad regelmatig of bij slijtage te reinigen of te vervangen. Zie *Reserveonderdelen onderhoud* ⇨ *350* voor de juiste lengte en het juiste type voor het ruitenwisserblad.

Voorzichtig

Als de wisserarm de voorruit raakt terwijl er geen wisserblad is gemonteerd, kan de voorruit beschadigd raken. Eventuele schade die hierdoor ontstaat, wordt niet door de garantie van het voertuig gedekt. Zorg dat de wisserarm de voorruit niet raakt.

Voorruitwisserblad vervangen

Het ruitenwisserblad vervangen:

1. Trek de voorruitenwissereenheid weg van de voorruit.

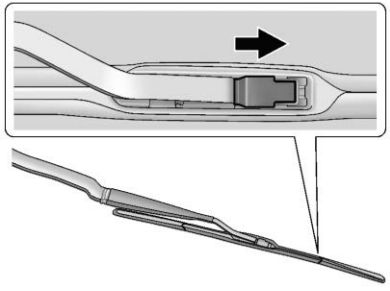

2. Haal omhoog bij het lipje in het midden van het wisserblad, bij de bevestiging van de wisserarm.
3. Open het lipje en trek het wisserblad ver genoeg naar beneden richting de voorruit om het los te maken uit het J-vormige uiteinde van de wisserarm.
4. Verwijder het wisserblad.
5. Voer stap 1–3 in omgekeerde volgorde uit om het wisserblad te vervangen.

Achterruitwisserblad vervangen

Het wisserblad verwijderen:

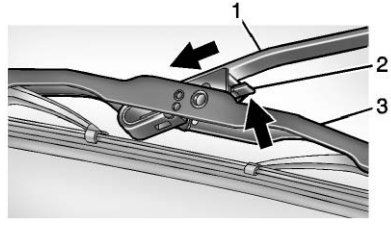

1. Zet de auto op ACC/ACCESSORY en schakel de achteruitwisser in. De wisser stopt en wijst nu omlaag. Zie *Wisser/sproeier achterruit* ⇨ *104*.
2. Druk op ENGINE START/STOP om de auto uit zetten.
3. Zet de wisserarm omhoog van de ruit af.
4. Druk de loshendel (2) om de haak te ontgrendelen en druk de wisserarm (1) uit de bladeenheid (3).
5. Druk de nieuwe bladeenheid stevig op de wisserarm totdat de loshendel op zijn plaats klikt.
6. Start de motor, nu keert de achterruitwisser terug naar zijn normale stand.

Voorruit vervangen

HUD-systeem

De voorruit is onderdeel van het HUD-systeem. Als de voorruit moet worden vervangen, zorg dan dat de nieuwe voorruit geschikt is voor HUD, anders is het beeld van het HUD niet scherp.

Bestuurdersondersteuningssystemen

Als een auto met frontcamera voor de bestuurdersondersteuningssystemen een nieuwe voorruit nodig heeft, dan adviseren wij een voorruit van GM. De nieuwe voorruit moet volgens de GM specificaties worden gemonteerd, zodat hij goed is gecentreerd. Zo niet, dan werken deze systemen eventueel niet goed, kunnen ze foutmeldingen geven of helemaal niet werken. Ga naar uw dealer om de voorruit correct te laten vervangen.

Akoestische voorruit

De auto is uitgerust met een akoestische voorruit. Als de voorruit vervangen moet worden, moet u opnieuw een akoestische voorruit

laten aanbrengen, zodat u van de voordelen van een akoestische voorruit kunt genieten.

Gasveerbe(e)n(en)

Deze auto is uitgerust met een of meerdere gasveren om het openen en geopend houden van het motorkap-/kofferdeksel-/achterklepsysteem te vergemakkelijken.

⚠ Waarschuwing

Als de gasveerbenen voor open houden van de motorkap, kofferklep en/of de achterklep niet goed werken, kunt u of kunnen anderen ernstig letsel oplopen. Laat de auto onmiddellijk door uw dealer onderhouden. Inspecteer de gasveerbenen op gezette tijden visueel op sporen van slijtage, scheuren of andere schade. Controleer of de motorkap/kofferklep/achterklep met voldoende kracht open wordt gehouden. Open de motorkap/kofferklep/achterklep

(Vervolg)

Waarschuwing (Vervolg)

niet als de veerbenen deze niet goed open houden. Laat de auto nakijken.

Voorzichtig

Breng geen tape aan op en hang geen voorwerpen aan gasveerbenen. Gasveerbenen niet omlaag duwen of omhoog trekken. Hierdoor kan de auto beschadigd raken.

Motorkap

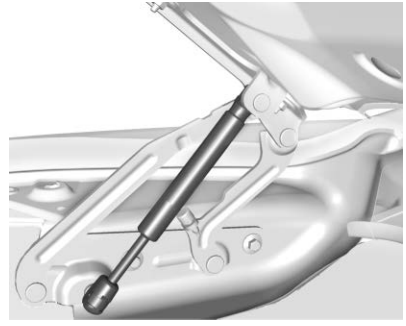

Kofferbak

Achterklep

Koplampen afstellen

Koplamp afstellen

De koplamp is vooraf afgesteld en hoeft niet te worden bijgesteld.

Als de auto beschadigd is bij een aanrijding, kan de afstelling van de koplampen veranderd zijn. Neem contact op met uw dealer als de koplampen bijgesteld moeten worden.

Gloeilamp vervangen

Voor het juiste type reservelampen of de lampvervangingsprocedure die niet in dit gedeelte vermeld staan, neemt u contact op met uw dealer.

Voorzichtig

Vervang de gloeilampen niet door aftermarket LED-lampen. Dit kan schade aan het elektrische systeem van de auto veroorzaken.

LED-buitenverlichting

Deze auto is uitgerust met een aantal LED-lampen. Neem contact op met uw dealer voor vervanging van eventuele LED-verlichting.

Richtingaanwijzers voor

Uitgebreide uitvoering

Ga naar uw dealer om de richtingaanwijzer te laten vervangen.

Basisuitvoering

Een van deze lampen vervangen:

1. Draai het stuurwiel tegengesteld aan de kant waar de lamp vervangen moet worden.
2. Verwijder de bevestigingen van de voorste modderkuip.
3. Trek de modderkuip naar achteren, zodat u de richtingaanwijzer ziet

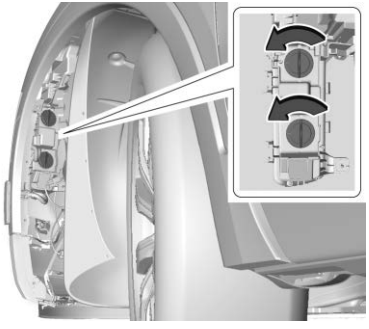

4. Verwijder het gloeilamp uit de lampbehuizing door deze linksom te draaien.
5. Vervang de gloeilamp en voer stappen 1-4 uit om de lamp te monteren.

Achteruitrijlichten

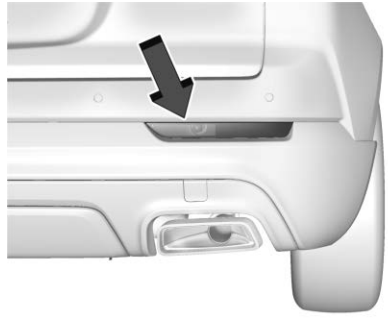

Eén van deze gloeilampen vervangen:

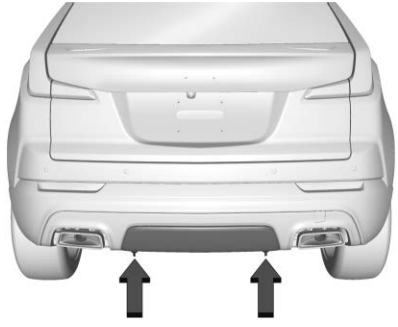

1. Verwijder de schroeven om de trekhaakafdekking te verwijderen.
2. U bereikt de lamp via de opening in de bodemplaat.
3. Ontkoppel de stekker van de lamphouder.

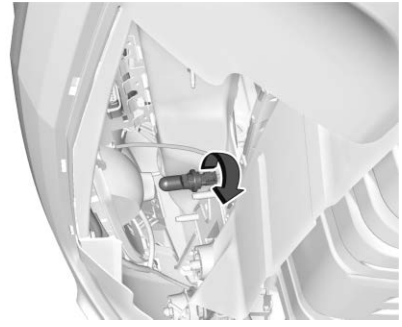

4. Draai de lampfitting linksom en trek de gloeilamp recht uit de fitting.
5. Vervang de gloeilamp en voer stappen 1-4 omgekeerd uit voor de montage.

Elektrisch systeem

Overbelasting elektrisch systeem

De auto beschikt over zekeringen en stroomkringonderbrekers die bescherming bieden tegen overbelasting van het elektrische systeem.

Bij een te grote stroombelasting opent en sluit de stroomkringonderbreker, zodat het circuit wordt beschermd tot de stroombelasting weer normaal is of het probleem is verholpen. Het risico op overbelasting van het circuit en brand, veroorzaakt door elektrische problemen, wordt hiermee sterk gereduceerd.

De elektronica in de auto wordt beschermd door zekeringen en stroomkringonderbrekers.

Vervang een defecte zekering door een nieuw exemplaar met dezelfde maat en codering.

Als zich onderweg een probleem voordoet en er moet een zekering worden vervangen, kan tijdelijk een andere zekering met dezelfde stroomsterkte worden gebruikt. Kies de zekering van een voertuigfunctie die niet noodzakelijk is en vervang de zekering zo snel mogelijk.

Koplampbedrading

Bij een elektrische overbelasting kunnen de lampen aan en uit gaan en in sommige gevallen uit blijven. Laat de koplampbedrading onmiddellijk nakijken indien de lampen aan en uit gaan of uit blijven.

Voorruitenwissers

Bij oververhitting van de wissermotor, veroorzaakt door zware sneeuwval of ijs, zullen de voorruitenwissers stoppen en pas opnieuw starten als de motor is afgekoeld.

Hoewel het circuit is beschermd tegen elektrische overbelasting, kan overbelasting door zware sneeuwval of ijs schade aan het stangenstelsel van de ruitenwissers tot gevolg hebben. Maak de voorruit altijd vrij van ijs en zware sneeuwval, voordat u de ruitenwissers gebruikt.

Indien de overbelasting niet door sneeuw of ijs wordt veroorzaakt, maar door een elektrisch probleem, moet u dit laten verhelpen.

Zekeringen en stroomkringonderbrekers

De bedradingen in de auto zijn door een combinatie van zekeringen en stroomkringonderbrekers beschermd tegen kortsluiting. Het risico op schade, veroorzaakt door elektrische problemen, wordt hiermee sterk gereduceerd.

⚠ Gevaar

Zekeringen en stroomkringonderbrekers zijn voorzien van hun nominale stroomsterkte. Vervang zekeringen en stroomkringonderbrekers niet door exemplaren voor een hogere nominale stroomsterkte. Bij een overmaatse zekering of stroomkringonderbreker kan de auto vlam vatten. U en anderen kunnen ernstig of dodelijk letsel oplopen.

U kunt een zekering controleren aan de hand van de zilverkleurige band in de zekering. Als deze stroom gebroken of gesmolten is, moet u de zekering vervangen. Zorg ervoor dat een defecte zekering wordt vervangen door een nieuw exemplaar met dezelfde maat en codering.

Zekeringen met dezelfde sterkte kunnen tijdelijk worden geleend van een andere zekeringlocatie als er een zekering is gesprongen. Vervang de zekering zo snel mogelijk.

Zekeringenhouder motorruimte

De zekeringkast motorruimte bevindt zich in de motorruimte, aan de bestuurderszijde van de auto.

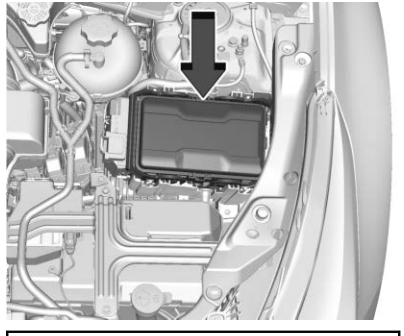

Voorzichtig

Trek niet aan de hendel van de zekeringenkast in motorruimte, die is alleen bedoeld voor onderhoudsdoeleinden. Indien hieraan getrokken wordt, kan er een voertuigstoring ontstaan.

Voorzichtig

Elektrische onderdelen van de auto kunnen beschadigen als hier vloeistof op wordt gemorst. Houd daarom altijd de deksels van elektrisch onderdelen afgesloten.

U kunt het deksel van de zekeringenkast verwijderen door de klemmen op het deksel in te drukken en het recht omhoog te tillen.

De auto beschikt mogelijk niet over alle getoonde zekeringen, relais en functies.

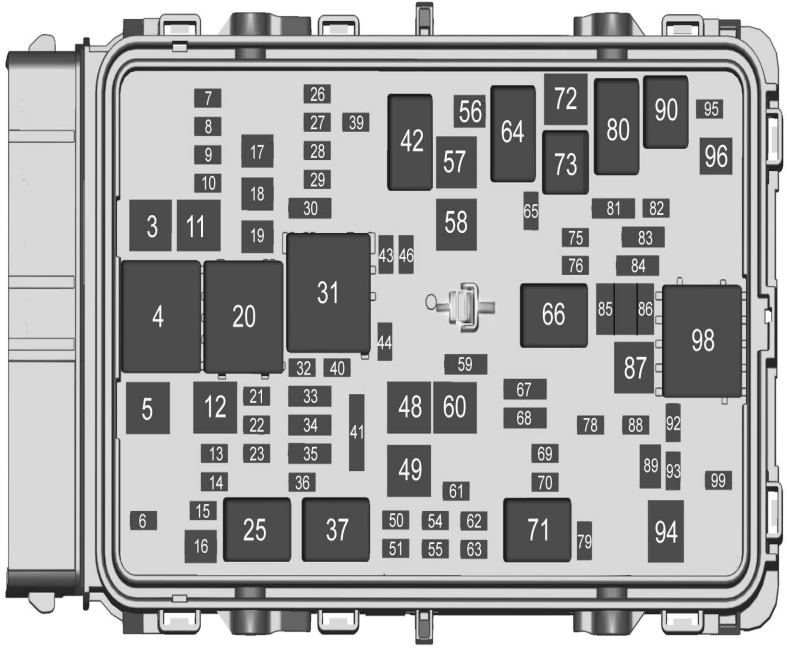

Zekeringen	Functie
3	Pomp ABS-systeem
5	Aanhangerrem
6	Achter sluiten
7	Remlicht/richtingaanwijzer aanhanger links
8	Geheugenstoelmodule
9	Waarschuwingsfunctie voetgangersveiligheid
10	Semi-actief dempingssysteem
11	DC DC Accu 1/2
12	Achterruitverwarming
13	Verwarmde spiegel
14	-
15	Passive Entry Passive Start
16	Ruitenwisser voor
17	Elektrisch verstelbare passagiersstoel
18	Module elektrische achterklepbediening
19	Elektrisch verstelbare bestuurdersstoel
21	Zonnedak

Zekeringen	Functie
22	Achterruitwisser
23	Aanhangerinterface-module 2
26	Transmissieregelmodule/Contact
27	Instrumentenpaneelblok/contact
28	Achterruitwisser
29	Aanhanger contactslot
30	Storingsindicatielamp
32	Regelmodule achteraandrijving 1
33	Voorstoelverwarming
34	Handsfree/ ruitschakelaar
35	Dieseluitlaat brandstofverwarming
36	Brandstofmodule
39	Massage
40	Stuurslot
41	-

Zekeringen	Functie
43	Stuurwielverwarming
44	Stoelventilatie
46	Motorregelmodule/ Contact
48	Regelmodule achteraandrijving 2
49	Aanjager voor verwarming/ ventilatie/airconditioning
50	-
51	-
54	-
55	-
56	Startmotor
57	-
58	-
59	Grootlicht links/rechts
60	Aanhangerinterface-module 1
61	-
62	-

Zekeringen	Functie
63	-
65	Aircoregeling
67	-
68	-
69	-
70	Parkeerlicht aanhanger
72	Startmotorrondsel
75	Motorregelmodule
76	Aandrijflijn Uit motor
78	Claxon
79	Ruitensproeierpomp
81	Transmissieregelmodule/Motorregelmodule/Koelpomp
82	Stikstofoxidesensor
83	Bobine
84	Aandrijflijn Aan motor
85	Shunt
86	Shunt

Zekeringen	Functie
87	Diesel brandstofverwarming 1
88	Luchtschuif
89	Selectieve katalytische reductiemodule
92	Remlicht/richtingaanwijzer aanhanger rechts
93	Automatische koplampverstelling/ Magneetklep koolstoffilter
95	Intelligente sensoren
96	Diesel brandstofverwarming 2
99	-

Relais	Functie
4	-
20	Achterruitverwarming
25	Aansturing voorruitwisser
31	Draaien/tornen
37	Snelheid voorruitwisser
42	-
64	Startmotor
66	Aandrijflijn
71	Parkeerlicht aanhanger
73	Aircoregeling
80	Startmotorrondsel
90	Aandrijflijn sensor
94	Dieseluitlaat brandstofverwarming
98	Diesel brandstofverwarming

Zekeringenkast instrumentenpaneel

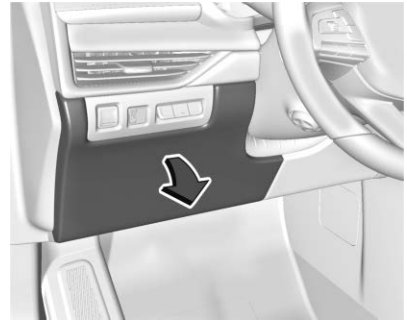

De zekeringenkast van het instrumentenpaneel zit aan de bestuurderskant, tussen het stuurwiel en het portier. Om de zekeringen te bereiken, verwijdert u het deksel, te beginnen aan de bovenkant. Zodra de clips los zijn, kunt u de lippen langs de onderkant van het deksel losmaken van het instrumentenpaneel om het deksel te verwijderen.

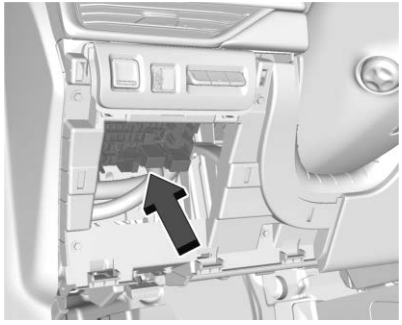

Om het deksel weer aan te brengen, steekt u de onderste lippen in de sleuven, draai het deksel op zijn plaats en klik de clips weer vast.

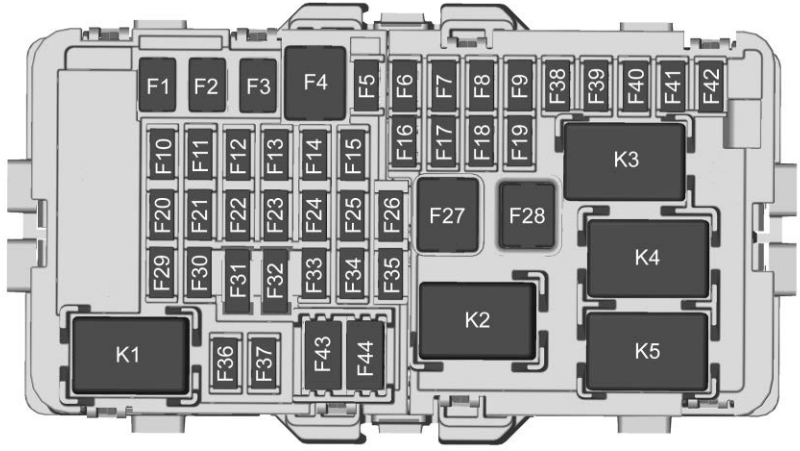

De auto beschikt mogelijk niet over alle getoonde zekeringen, relais en functies.

Zekeringen	Functie
F1	Elektrische ruit links
F2	Elektrische ruit rechts
F3	-
F4	DC DC Accu 2/1
F5	12V-stopcontact – bagageruimte
F6	Stoelverwarming accu 1
F7	Stoelverwarming accu 2
F8	Carrosserieregelmodule 3
F9	Elektrische handrem-schakelaar
F10	Carrosserieregelmodule 2 (Stop/Start)

Zekeringen	Functie
F11	-
F12	-
F13	-
F14	-
F15	Transmissieregelmodule (Stop/Start)
F16	Versterker
F17	-
F18	Beeldverwerkingsmodule
F19	Elektrisch bediende stuurkolom
F20	Carrosserieregelmodule 6
F21	Carrosserieregelmodule 4
F22	Carrosserieregelmodule 7
F23	Elektrisch stuurslot
F24	Airbag
F25	Diagnoseaansluiting
F26	-

Zekeringen	Functie
F27	-
F28	-
F29	Carrosserieregelmodule 8
F30	Dakconsole
F31	Stuurbedieningsknoppen
F32	-
F33	Verwarming ventilatie/airconditioning
F34	CGM
F35	Verwarming schakelaar
F36	Lader
F37	12V-stopcontact – voor
F38	Telematica
F39	Display
F40	Obstakeldetectie
F41	Carrosserieregelmodule 1 (Stop/Start)
F42	Radio

Zekeringen	Functie
F43	12V-stopcontact – console (stroomonderbreker)
F44	12V-stopcontact – console

Relais	Functie
K1	-
K2	Aan-functie accessoirevoeding
K3	-
K4	-
K5	-

Wielen en banden

Banden

Elk nieuw GM-voertuig beschikt over hoogwaardige banden, afkomstig van een vooraanstaande bandenfabrikant. Raadpleeg het garantieboekje voor informatie met betrekking tot de bandengarantie en de servicepunten. Informeer voor aanvullende informatie bij de bandenfabrikant.

⚠ Waarschuwing

- Slecht onderhouden en verkeerd gebruikte banden leveren gevaar op.
- Overbelaste banden kunnen oververhit raken omdat ze te veel doorbuigen. Dit kan een klapband of een ernstig

(Vervolg)

Waarschuwing (Vervolg)

ongeval veroorzaken. Zie *Maximum laadvermogen auto* ⇨ *171*.

- Banden met een te lage bandenspanning zijn even gevaarlijk als banden met een te hoge bandenspanning. Dit kan een aanrijding met ernstig letsel tot gevolg hebben. Controleer regelmatig de aanbevolen bandenspanning bij alle banden. De bandenspanning moet worden gecontroleerd bij koude banden.
- Bij te hard opgepompte banden is de kans groter dat banden insnijden, lek raken of kapot gaan als ze plotseling worden samengedrukt, bijvoorbeeld als u door een kuil rijdt. Zorg

(Vervolg)

Waarschuwing (Vervolg)

ervoor dat banden op de aanbevolen spanning blijven.

- Versleten of oude banden kunnen een aanrijding tot gevolg hebben. Banden met een versleten profiel moeten daarom worden vervangen.
- Vervang banden die zijn beschadigd als gevolg van kuilen, stoepranden, enz.
- Banden die niet op de juiste wijze zijn gerepareerd, kunnen een aanrijding tot gevolg hebben. Het repareren, verwisselen, afnemen en opleggen van banden mag alleen door de

(Vervolg)

Waarschuwing (Vervolg)

dealer of erkende bandenspecialist worden uitgevoerd.

- Laat de wielen op een gladde ondergrond, zoals sneeuw, modder, ijs etc., niet doorslaan tot snelheden boven 56 km/h (35 mph), anders kunnen de banden ontploffen.

Zie *Bandenspanning bij hoge snelheden* ⇨ *297* voor de bandenspanning als met hoge snelheden wordt gereden.

Vierseizoenenbanden

Deze auto kan met vierseizoenenbanden worden geleverd. Deze banden bieden goede algemene rijprestaties voor de meeste wegdekken en weersomstandigheden. Originele banden die zijn ontworpen voor de GM-specificaties voor bandenprestaties, beschikken over een TPC-specificatiecode dat op de wang is aangebracht. Originele vierseizoenenbanden zijn te herkennen aan de laatste twee tekens van deze TPC-code: “MS”.

Overweeg om winterbanden te monteren, indien u verwacht dat vaak op besneeuwde of beijzelde wegen wordt gereden. Vierseizoenenbanden beschikken over de vereiste prestaties voor de meeste winterse rijomstandigheden. Bij een besneeuwd of bevroren wegdek zijn de grip en prestaties echter minder, vergeleken met winterbanden. Zie *Winterbanden* ⇨ *295*.

Winterbanden

Dit voertuig is oorspronkelijk niet uitgerust met winterbanden. Winterbanden zijn bedoeld voor meer grip op wegen die met sneeuw en ijzel zijn bedekt. Overweeg om winterbanden te monteren, indien u verwacht vaak op beijzelde of besneeuwde wegen te rijden. Ga naar uw dealer voor meer informatie over de beschikbaarheid van winterbanden en de juiste bandenkeuze. Zie ook *Nieuwe banden kopen* ⇨ *306*.

Met winterbanden kan de grip op droge wegen minder zijn, kunnen de banden meer lawaai maken en kan de levensduur van het loopvlak korter zijn. Nadat winterbanden zijn gemonteerd, moet u goed letten op eventuele wijzigingen in het rijgedrag en de remfunctie van uw auto.

Indien winterbanden worden gebruikt:

- Gebruik banden van hetzelfde merk en met hetzelfde type loopvlak op alle vier wielposities.
- Gebruik alleen radiaalbanden met dezelfde afmetingen, belastingsindex en snelheidsindex als de originele banden.

Er zijn mogelijk geen winterbanden met dezelfde snelheidsindex als uw originele banden beschikbaar als u banden met de snelheidsindex H, V, W, Y en ZR hebt. Indien banden met een lagere snelheidsindex zijn gekozen, mag u de maximale snelheidscapaciteit van de banden nooit overschrijden.

Zomerbanden

Deze auto is eventueel uitgerust met 235/55R18 of 245/45R20 high performance zomerbanden. Het profiel en rubbersamenstelling van deze banden zijn afgestemd op optimale prestaties op een droog of nat wegdek. Dit speciale profiel en deze rubbersamenstelling gaan ten koste van de prestaties bij koud weer en op ijs en sneeuw. Als de verwachting bestaat dat u regelmatig bij temperaturen onder circa 5 °C (40 °F) of op beijzelde of besneeuwde wegen rijdt, wordt geadviseerd om winterbanden te monteren. Zie *Winterbanden* ⇨ *295*.

Voorzichtig

High performance zomerbanden hebben een rubbersamenstelling die bij een temperatuur van -7 °C (20 °F) of lager zijn flexibiliteit verliest, waardoor er scheuren aan de oppervlakte van het profiel kunnen ontstaan. Sla high performance zomerbanden altijd binnen

(Vervolg)

Voorzichtig (Vervolg)

op bij een temperatuur van -7 °C (20 °F) of hoger, wanneer u ze niet gebruikt. Als de banden aan -7 °C (20 °F) of lager zijn blootgesteld, warm ze dan 24 uur of langer op in een verwarmde ruimte van ten minste 5 °C (40 °F) voordat u ze monteert of met een auto rijdt waarop ze zijn gemonteerd.
Verwarm de banden niet en blaas geen verwarmde lucht direct op de banden. Inspecteer banden altijd voor gebruik. Zie *Banden controleren* ⇨ *303*.

Bandenspanning

Voor een optimale werking moeten de banden op de juiste spanning zijn gebracht.

⚠ Waarschuwing

Zowel een te lage als te hoge bandenspanning is onwenselijk. Een te lage bandenspanning kan leiden tot:

- Overbelasting en oververhitting van de band, met een klapband tot gevolg.
- Voortijdige of onregelmatige slijtage.
- Slecht rijgedrag.
- Hoger brandstofverbruik.

Een te hoge bandenspanning kan leiden tot:

- Abnormale slijtage.
- Slecht rijgedrag.
- Stug rijgedrag.
- Onnodige schade vanwege slecht wegdek.

Op het informatielabel voor banden en laadvermogen van de auto staan de originele banden en de juiste koude bandenspanningen vermeld. De aanbevolen bandenspanning is de minimaal vereiste bandenspanning die nodig is bij maximale belading van de auto. Zie *Maximum laadvermogen auto* ⇨ *171*.

De wijze waarop de auto is beladen, heeft invloed op het rijgedrag en het rijcomfort. De auto mag nooit zwaarder beladen zijn dan het gespecificeerde gewicht.

Wanneer controleren?

Controleer de spanning van de banden minstens één keer per maand. Vergeet het compacte reservewiel niet, als uw auto hiermee is uitgerust. De bandenspanning van het compacte reservewiel moet in koude staat 420 kPa (60 psi) bedragen. Zie *Compactreservewiel* ⇨ *324*.

Werkwijze voor controle

Gebruik een nauwkeurige handmeter om de bandenspanning te controleren. De juiste bandenspanning kan niet worden vastgesteld door de banden te bekijken. Controleer de bandenspanning bij koude banden. Dit betekent dat gedurende de laatste drie uur niet met de auto is gereden of niet meer dan 1,6 km (1 mijl) is afgelegd.

Verwijder het ventieldopje van het ventiel. Druk de bandenspanningsmeter stevig op het ventiel om de spanning te meten. Indien de koude bandenspanning overeenkomt met de aanbevolen spanning op het informatielabel voor banden en laadvermogen, is verdere actie niet nodig. Voeg bij een lage bandenspanning lucht toe tot de druk de aanbevolen waarde heeft bereikt. Druk bij een hoge bandenspanning op de metalen stift in het midden van het ventiel om lucht te laten ontsnappen.

Controleer nogmaals de bandenspanning met de meter.

Plaats de ventieldopjes terug op de ventielen om ze te beschermen tegen vuil en vocht en om lekkage te voorkomen. Gebruik alleen de ventieldopjes die GM voor de auto heeft ontwikkeld. TPMS-sensoren kunnen anders beschadigd raken, wat niet onder de autogarantie valt.

Bandenspanning bij hoge snelheden

⚠ Waarschuwing

Ritten op hoge snelheden, 160 km/h (100 mph) of meer, leiden tot extra belasting van de banden. Als onafgebroken met hoge snelheden wordt gereden, kan de temperatuur

(Vervolg)

Waarschuwing (Vervolg)

sterk oplopen waardoor de band plotseling lek kan raken. Dit kan een aanrijding met dodelijke afloop voor u en anderen tot gevolg hebben. Sommige hogesnelheidsbanden vereisen een aangepaste bandenspanning als met hoge snelheden wordt gereden. Als de toelaatbare maximumsnelheid en de wegomstandigheden ritten op hoge snelheden toelaten, moet u zich ervan verzekeren dat de banden geschikt zijn voor hoge snelheden, in uitstekende staat verkeren en de juiste koude bandenspanning voor de belading hebben.

Bij voertuigen met bandenmaat 235/55R18 of 245/45R20 moet de bandenspanning worden aangepast als met een snelheid van 160 km/u (100 mijl/u) of harder wordt gereden. Stel de koude bandenspanning 20 kPa (3 psi) hoger in dan de aanbevolen koude bandenspanning op het informatielabel met bandenspanningen en laadvermogens.

Breng de banden terug op de aanbevolen koude bandenspanning wanneer niet meer met hoge snelheden wordt gereden. Zie *Maximum laadvermogen auto* ⇨ *171* en *Bandenspanning* ⇨ *296*.

Bandenspanningscontrolesysteem

Voorzichtig

Wijzigingen aan het bandenspanningscontrolesysteem (TPMS), aangebracht door elke andere instantie dan de erkende werkplaats, kunnen ertoe leiden dat toestemming voor gebruik van het systeem wordt ingetrokken.

Het bandenspanningscontrolesysteem maakt gebruik van radio- en sensortechnologie om de bandenspanning te controleren. De TPMS-sensoren bewaken de luchtdruk in de banden van de auto en versturen de drukmeetwaarden naar een ontvanger die zich in de auto bevindt.

Elke band, inclusief de reserveband (indien aanwezig), moet maandelijks in koude toestand worden gecontroleerd en op druk worden gebracht volgens de aanbevolen bandenspanning van het autoplaatje of bandenspanningslabel. (Indien de bandenmaat afwijkt van de maat op het autoplaatje of bandenspanningslabel, moet u zelf de juiste bandenspanning voor deze banden achterhalen.)

De auto heeft als extra veiligheidsvoorziening een bandenspanningscontrolesysteem (TPMS) waarbij een indicator voor lage bandenspanning oplicht indien de druk in een of meerdere banden aanmerkelijk lager is dan aanbevolen.

Als deze indicator voor lage bandenspanning brandt, moet u zo snel mogelijk stoppen, de banden controleren en deze weer op de juiste spanning brengen. Het rijden op een band met een veel te lage bandenspanning kan oververhitting van de

band en een lekke band tot gevolg hebben. Een te lage bandenspanning leidt ook tot een hoger brandstofverbruik, snellere slijtage van het bandenprofiel en een verminderd rij- en remgedrag van de auto.

Houd er rekening mee dat het TPMS geen vervanging is voor het voorgeschreven bandenonderhoud. De bestuurder blijft verantwoordelijk voor handhaving van de bandenspanning, ook als de TPMS-indicator nog niet brandt bij een te lage bandenspanning.

De auto heeft eveneens een TPMS-storingsindicator dat in werking treedt als het systeem niet goed functioneert. De TPMS-storingsindicator is gecombineerd met de indicator voor lage bandenspanning. Als het systeem een storing detecteert, zal de indicator gedurende ongeveer één minuut knipperen en daarna continu blijven branden. Zolang de storing aanwezig is, zal dit zich blijven herhalen als de auto wordt gestart.

Bij een brandende storingsindicator is het systeem mogelijk niet in staat om een lage bandenspanning te detecteren of te melden. TPMS-storingen kunnen verschillende oorzaken hebben. Ook montage van of vervanging door andere banden of wielen kan ertoe leiden dat het TPMS niet goed werkt. Controleer altijd de TPMS-storingsindicator nadat een of meerdere banden of wielen van de auto zijn vervangen. Zo weet u of de TPMS goed werkt met de nieuwe banden of wielen.

Zie *Bediening bandenspanningscontrole* ⇨ *299* voor aanvullende informatie.

Zie *Conformiteitsverklaring* ⇨ *356*.

Bediening bandenspanningscontrole

De auto kan zijn voorzien van een bandenspanningscontrolesysteem (TPMS). Het TPMS is ontwikkeld om de bestuurder te waarschuwen in geval van een lage bandenspanning. Alle banden en wielen zijn hiervoor uitgerust met TPMS-sensoren, met uitzondering van het reservewiel met reserveband. De TPMS-sensoren bewaken de luchtdruk in de banden en ze versturen de waarden van de bandenspanning naar een ontvanger die zich in het voertuig bevindt.

Wanneer een lage bandenspanning wordt gedetecteerd, gaat op de instrumentengroep het TPMS-waarschuwingslampje voor een lage bandenspanning branden. Als het waarschuwingslampje oplicht, moet u zo snel mogelijk stoppen en de banden op spanning brengen volgens de specificaties op het informatielabel voor banden en laadvermogen. Zie *Maximum laadvermogen auto* ⇨ *171*.

Op het Driver Information Center (DIC) verschijnt een bericht voor controle van de bandenspanning van een bepaalde band. Het waarschuwingslampje voor lage bandenspanning en het DIC-waarschuwingsbericht zullen bij elke contactcyclus opkomen, totdat de banden weer op de juiste

spanning zijn gebracht. De bandenspanningen worden weergeven op het DIC. Voor aanvullende informatie en details over bediening van het DIC en de displays, zie *Driver Information Center (DIC)* ⇨ *128*.

Het waarschuwingslampje voor lage bandenspanning kan bij koud weer gaan branden als de auto wordt gestart, en vervolgens uitgaan als de auto begint te rijden. Dit kan een eerste aanwijzing zijn dat de bandenspanning aan de lage kant is en dat deze op de juiste spanning moet worden gebracht.

Het informatielabel voor banden en laadvermogen, dat op de auto is aangebracht, geeft de originele banden aan en de juiste bandenspanning voor koude banden. Zie *Maximum laadvermogen auto* ⇨ *171* voor een voorbeeld van het informatielabel voor banden en laadvermogen en de locatie ervan. Zie ook *Bandenspanning* ⇨ *296*.

Het TPMS waarschuwt u bij een lage bandenspanning, maar het vormt geen vervanging van het normale bandenonderhoud. Zie *Banden controleren* ⇨ *303*, *Banden rouleren* ⇨ *304* en *Banden* ⇨ *294*.

Voorzichtig

Er bestaan verschillende afdichtmiddelen voor banden. Een niet-goedgekeurd bandenafdichtingsmiddel kan de TPMS-sensors beschadigen. Schade aan TPMS-sensors die wordt veroorzaakt door gebruik van het verkeerde bandenafdichtingsmiddel, wordt niet gedekt door de autogarantie. Gebruik altijd uitsluitend het door GM goedgekeurde bandenafdichtingsmiddel dat door uw dealer wordt geleverd of in het voertuig aanwezig is.

In de fabriek gemonteerde bandenreparatiesets zijn voorzien van een door GM-goedgekeurd vloeibaar bandafdichtmiddel. Bij gebruik van niet-goedgekeurde bandafdichtmiddelen kunnen de TPMS-sensoren beschadigd raken. Zie *Bandenreparatieset met compressor* ⇨ *311* voor meer informatie over de materialen van de bandenreparatieset en instructies.

TPMS-storingslampje en -bericht

Indien een of meerdere TPMS-sensoren ontbreken of buiten werking zijn, zal het TPMS niet goed functioneren. Als het systeem een storing detecteert, zal het waarschuwingslampje voor lage bandenspanning ongeveer één minuut knipperen en daarna blijven branden tot het einde van de contactcyclus. Ook verschijnt er een waarschuwingsbericht op het DIC. Het storingslampje voor lage bandenspanning en het DIC-waarschuwingsbericht zullen bij elke contactcyclus opkomen, totdat het probleem is verholpen. Enkele storingen die tot deze indicaties kunnen leiden, zijn:

- Een van de wielen is vervangen door het reservewiel. Het reservewiel beschikt niet over een TPMS-sensor. Het waarschuwingslampje en DIC-bericht moeten uitgaan/verdwijnen als de band is vervangen en als het afstemmings-

proces van de sensor succesvol is uitgevoerd. Zie "Afstemmingsproces TPMS-sensor" hieronder.

- Het afstemmingsproces van de TPMS-sensor is niet uitgevoerd of niet succesvol voltooid na het rouleren van de wielen. Het storingslampje moet doven en het DIC-bericht moet verdwijnen als het afstemmingsproces voor de sensor is geslaagd. Zie "Afstemmingsproces TPMS-sensor" hieronder.
- Een of meerdere TPMS-sensoren ontbreken of zijn beschadigd. Het storingslampje moet doven en het DIC-bericht moet verdwijnen wanneer de TPMS-sensoren zijn geplaatst en het afstemmingsproces van de sensoren is geslaagd. Raadpleeg hiervoor uw dealer.
- Vervangende velgen of banden komen niet overeen met de originele banden of velgen. Banden en velgen die afwijken van de aanbevolen exemplaren, kunnen ertoe leiden dat het TPMS niet correct functioneert. Zie *Nieuwe banden kopen ⇨ 306*.
- Wanneer elektronische apparaten worden gebruikt of de auto zich in de buurt bevindt van faciliteiten die radiogolffrequenties gebruiken die gelijk zijn aan die van de TPMS kunnen de TPMS-sensoren gestoord worden.

Als het TPMS niet juist functioneert, kan het geen lage bandenspanning detecteren of melden. Neem contact op met uw dealer voor onderhoud, wanneer het storingslampje en het DIC-bericht van het TPMS worden weergegeven en ingeschakeld blijven.

Tire Fill Alert (indien aanwezig)

Deze functie geeft licht- en geluidssignalen die buiten de auto waarneembaar zijn wanneer een zachte band wordt opgepompt tot de aanbevolen koude bandenspanning.

Wanneer het waarschuwingslampje voor lage bandenspanning oplicht:

1. Parkeer de auto op een veilige, horizontale plaats.
2. Trek de handrem stevig aan.
3. Zet de keuzehendel in de stand P (Parkeren).
4. Voeg lucht toe aan de band met een te lage bandenspanning. Het richtingaanwijzerlicht knippert.

   Wanneer de aanbevolen bandenspanning is bereikt, klinkt de claxon eenmaal en stopt het richtingaanwijzerlicht met knipperen en zal het korte tijd ononderbroken branden.

Herhaal deze stappen voor alle banden met een te lage bandenspanning waarbij het waarschuwingslampje voor een lage bandenspanning brandt.

⚠ Waarschuwing

Een te hoge bandenspanning kan ervoor zorgen dat de band scheurt en dat u of anderen gewond raken. Overschrijd niet de maximumdruk die op de bandwang staat vermeld.

Als de bandenspanning meer dan 35 kPa (5 psi) te hoog is, klinkt de claxon meerdere keren en blijft de

richtingaanwijzer enkele seconden knipperen nadat is gestopt met bijvullen. Druk kort op het midden van het ventiel om lucht te laten ontsnappen zolang het richtingaanwijzerlicht blijft knipperen. Wanneer de aanbevolen bandenspanning is bereikt, wordt eenmaal een claxonsignaal gegeven.

Als het richtingaanwijzerlicht niet binnen 15 seconden knippert nadat is begonnen met oppompen, is Tire Fill Alert niet geactiveerd of werkt deze functie niet.

Als de alarmknipperlichten zijn ingeschakeld, werkt de visuele feedback van Tire Fill Alert niet naar behoren.

Het TPMS zal Tire Fill Alert in de volgende gevallen niet op de juiste wijze activeren:

- Er is sprake van interferentie van een extern apparaat of externe zender.
- De luchtdruk van het bandenspanningssysteem is ontoereikend om de band op spanning te brengen.
- Er is een storing in het TPMS.
- Er is een storing in de claxon of de richtingaanwijzerlichten.
- De identificatiecode van de TPMS-sensor is niet in het systeem geregistreerd.
- De accu van de TPMS-sensor is bijna leeg.

Als Tire Fill Alert niet werkt vanwege interferentie van TPMS, moet u de auto circa 1 m (3 ft) achteruit of vooruit zetten en het nogmaals proberen. Gebruik een bandenspanningsmeter als de Tire Fill Alert--functie niet werkt.

Afstemmingsproces TPMS-sensor

Elke TPMS-sensor heeft een unieke identificatiecode. Na het rouleren van de wielen of het vervangen van een of meer TPMS-sensoren moet de identificatiecode worden afgestemd op de nieuwe band/wielpositie. Het TPMS-afstemmingsproces moet ook worden uitgevoerd als een reserveband is vervangen door een rijband met TPMS-sensor. Het waarschuwingslampje en het DIC-bericht moeten bij de volgende contactcyclus uitgaan/verdwijnen. De sensoren zijn met een TPMS-programmeertool afgestemd op de band/wielposities. Hierbij geldt de volgende volgorde: band bestuurderszijde voor, band passagierszijde voor, band passagierszijde achter en band bestuurderszijde achter. Raadpleeg uw dealer voor service of voor het aanschaffen van een programmeertool.

Het kost twee minuten om de eerste band/wiel-positie af te stemmen en in totaal vijf minuten om de alle vier band/wiel-posities af te stemmen. Duurt het langer, dan wordt het afstemproces gestopt en moet het opnieuw worden gestart.

Het TPMS-sensorafstemmingsproces is:

1. Trek de handrem aan.
2. Zet de auto in de onderhoudsmodus. Zie *Contactstanden* ⇨ *176*.
3. Zorg dat het infodisplay van het TPMS aanstaat. U kunt de infodisplays op het DIC via het menu Opties in- en uitschakelen. Zie *Driver Information Center (DIC)* ⇨ *128*.

4. Blader met de DIC-knoppen rechts op het stuurwiel naar het scherm Bandenspanningswaarden onder de DIC-infopagina.
5. Houd het kartelwiel midden op de DIC-knoppen aan de rechterkant van het stuurwiel ingedrukt.

   De claxon klinkt twee keer om aan te geven dat de ontvanger zich in de opnieuw leren-modus bevindt en het bericht BANDENSPANNING WORDT UITGELEZEN wordt weergegeven op het DIC-scherm.
6. Start met de band bestuurderszijde voor.
7. Plaats de programmeertool naast de bandwang, bij het ventiel. Druk vervolgens op de knop om de TPMS-sensor te activeren. Een kort signaal van de claxon bevestigt dat de sensoridentificatiecode op deze band en wielpositie is afgestemd.
8. Ga verder met de band passagierszijde voor en herhaal de procedure van stap 7.
9. Ga verder met de band passagierszijde achter en herhaal de procedure van stap 7.
10. Ga naar de band bestuurderszijde achter en herhaal de procedure in stap 7. De claxon klinkt tweemaal om aan te geven dat de sensoridentificatiecode is afgestemd op de band bestuurderszijde achter en het TPMS-sensorafstemmingsproces niet langer actief is. Het bericht BANDENSPANNING WORDT UITGELEZEN in het DIC-scherm dooft.
11. Schakel de auto uit.
12. Stel de bandenspanning van alle vier banden in op het gewenste spanningsniveau zoals aangegeven op de sticker Informatie banden en belading.

Banden controleren

Wij adviseren u regelmatig, minstens eenmaal per maand, de banden en het reservewiel (als de auto een reservewiel heeft) op tekenen van slijtage of schade te controleren.

Vervang de band als:

- De indicators op drie of meer plekken op de band zichtbaar zijn.
- Er is dan een koord of weefsel zichtbaar in het rubber van de band.
- Het profiel of de zijkant is gebarsten, vertoont sneetjes of is dermate diep ingescheurd dat koordlaag of karkas zichtbaar is.
- De band heeft een bult, uitstulping of breuk.
- De band heeft een gat, snede of andere beschadiging die niet goed kan worden gerepareerd vanwege de grootte of de locatie van de beschadiging.

Banden rouleren

De banden moeten worden gerouleerd met de intervallen die in het onderhoudsschema staan aangegeven. Zie *Onderhoudsschema* ⇨ *343*.

Banden worden gerouleerd om ervoor te zorgen dat de banden gelijkmatig slijten. De eerste keer rouleren is de belangrijkste.

Wanneer u een abnormale slijtage vaststelt, rouleer de banden dan zo spoedig mogelijk, kijk of de bandenspanning correct is en controleer de banden of velgen op beschadigingen. Gaat de abnormale slijtage na het rouleren door, laat dan de wieluitlijning controleren. Zie *Wanneer het tijd is voor nieuwe banden* ⇨ *305* en *Wiel vervangen* ⇨ *308*.

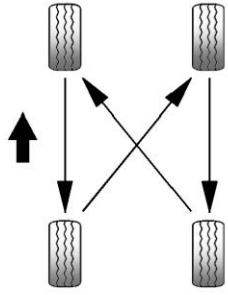

Gebruik dit rouleerschema om de banden te rouleren.

Het compacte reservewiel mag niet met de andere banden worden geroteerd.

Nadat de banden zijn gerouleerd, moet u de bandenspanning van de voor- en achterbanden aanpassen, dit volgens de aanbevolen bandenspanning op het informatielabel voor banden en laadvermogen. Zie *Bandenspanning* ⇨ *296* en *Maximum laadvermogen auto* ⇨ *171*.

Reset het bandenspanningscontrolesysteem. Zie *Bediening bandenspanningscontrole* ⇨ *299*.

Controleer of alle wielmoeren correct zijn vastgedraaid. Zie “Aanhaalmoment wielmoeren” onder *Hoeveelheden en specificaties* ⇨ *353*.

⚠ Waarschuwing

Roest of vuil op een wiel of op delen waaraan het bevestigd is, kan ervoor zorgen dat wielmoeren na verloop van tijd losraken. Het wiel kan losschieten en een botsing veroorzaken. Wanneer u een wiel vervangt, verwijdert u eventuele roest of vuil van plaatsen waar het wiel contact maakt met de auto. In een noodgeval kan een doek of stukje keukenrol worden gebruikt, maar gebruik dan later

(Vervolg)

Waarschuwing (Vervolg)

een krabber of staalborstel om al het roest of vuil te verwijderen.

Vet de binnenrand van de wielnaafopening in met een wiellagervet nadat een band vervangen of gerouleerd is om corrosie of roestvorming te voorkomen. Vermijd vet op het wielaanlegvlak of op de wielmoeren of -bouten.

Wanneer het tijd is voor nieuwe banden

De snelheid waarmee de banden slijten is afhankelijk van factoren als onderhoud, temperatuur, rijsnelheid, voertuigbelasting en wegomstandigheden.

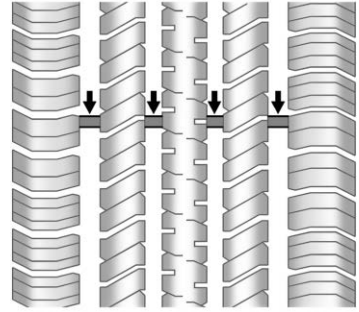

De slijtage-indicatoren vormen één manier om aan te geven wanneer de banden moeten worden vervangen. De slijtage-indicatoren verschijnen als er nog 1,6 mm (1/16 in) of minder van het bandenprofiel over is. Zie *Banden controleren* ⇨ *303* en *Banden rouleren* ⇨ *304*.

Het rubber in de banden veroudert na verloop van tijd. Dat geldt ook voor de reserveband (als de auto er een heeft), zelfs als deze nooit is gebruikt. Bij de snelheid van de veroudering spelen diverse factoren een rol, waaronder temperatuur, beladingstoestand en bandenspanning. GM adviseert dat u de banden en ook de eventuele reserveband na zes jaar vervangt, ongeacht het nog aanwezige profiel. Om de leeftijd van een band vast stellen, kijkt u naar de productiedatum, die gevormd wordt door de laatste vier cijfers van het ingegoten DOT-nummer aan één kant van de band op de bandwang. De eerste twee cijfers geven de week aan (01-52) en de laatste twee het jaar. De 3e week van 2010 wordt bijvoorbeeld aangegeven door de viercijferige DOT-datum 0310.

Voertuigopslag

Banden verouderen wanneer ze gemonteerd onder een auto worden opgeslagen. Parkeer een auto die minimaal gedurende een maand wordt gestald in een koele, droge ruimte, uit direct zonlicht om het verouderen te vertragen. In dit gebied mogen geen vet, benzine of andere substanties aanwezig zijn die het rubber kunnen aantasten.

Parkeren gedurende een langere periode kan platte vlakken op de banden veroorzaken die trillingen kunnen veroorzaken tijdens het rijden. Wanneer een auto minimaal een

maand wordt gestald, verwijdert u de banden of bokt u de auto op om de banden te ontlasten.

Nieuwe banden kopen

GM heeft banden ontwikkeld die speciaal zijn afgestemd op de auto. De originele banden die zijn geplaatst, zijn ontwikkeld om te voldoen aan het classificatiesysteem van General Motors voor de specificaties van bandenprestaties (TPC-specificaties). Wanneer de banden moeten worden vervangen, adviseert GM ten sterkste om banden met dezelfde TPC-specificaties aan te schaffen.

Het exclusieve TPC-specificatiesysteem van GM houdt rekening met talloze kritische specificaties die van invloed zijn op alle prestaties van de auto, waaronder de prestaties van het remsysteem, rijeigenschappen en wegligging, tractieregeling en de werking van de bandenspanningscontrole. Het TPC-specificatienummer van GM is in de wang van de band geslagen, naast de bandenmaat. Wanneer de banden een vierseizoenenprofiel hebben, wordt het TPC-specificatienummer gevolgd door "MS", voor modder en sneeuw.

GM adviseert versleten banden als een complete set van vier te vervangen. Een uniforme profieldiepte bij alle banden is bevorderlijk voor de rijprestatie van de auto. De remwerking en het rijgedrag kunnen nadelig worden beïnvloed als niet alle banden gelijktijdig worden vervangen. Als de banden goed gerouleerd en onderhouden zijn, zullen alle vier de banden ongeveer even snel versleten zijn. Zie *Banden rouleren* ⇨ *304* voor informatie over de juiste wijze van banden rouleren. Hoeven maar twee versleten banden van één as te worden vervangen, monteer de nieuwe banden dan op de achteras.

Er zijn mogelijk geen winterbanden met dezelfde snelheidsindex als uw originele banden beschikbaar als u banden met de snelheidsindex H, V, W, Y en ZR hebt. Overschrijd nooit de maximumsnelheid van de winterbanden wanneer winterbanden met een lagere snelheidsindex worden gebruikt.

⚠ Waarschuwing

Banden kunnen exploderen als gevolg van onjuist onderhoud. Het monteren of demonteren van een band kan levensgevaarlijk letsel veroorzaken. Alleen uw dealer of erkend bandenonderhoudsbedrijf mogen banden monteren en demonteren.

⚠ Waarschuwing

Als banden met verschillende maten of profielen of verschillende bandtypen op één as worden gecombineerd, kan de auto onbestuurbaar worden, met een aanrijding of andere schade aan de auto tot gevolg. Gebruik dezelfde bandenmaten, draagvermogens en bandtypen als de originele banden.

⚠ Waarschuwing

Bij diagonaalbanden kunnen de velgranden van de wielen scheuren gaan vertonen als er veel kilometers mee gereden is. Een band en/of wiel kan plotseling defect raken en een aanrijding veroorzaken. Gebruik alleen diagonaalbanden bij de velgen van deze auto.

Indien de voertuigbanden moeten worden vervangen door een band zonder TPC-specificatienummer, moet u ervoor zorgen dat de bandenmaat, het draagvermogen, de snelheidsindex en de (radiale) constructie van de band overeenkomen met die van de originele banden.

Auto's met een bandenspanningscontrolesysteem kunnen een onjuiste waarschuwing voor een lage spanning geven, wanneer banden zonder TPC-specificatie worden gebruikt. Zie *Bandenspanningscontrolesysteem* ⇨ *298*.

Het informatielabel voor banden en laadvermogen vermeldt de originele banden van de auto. Zie *Maximum laadvermogen auto* ⇨ *171* voor de plaats van het label en voor meer informatie over het informatielabel voor banden en laadvermogen.

Verschillende banden- en velgmaten

Indien velgen of banden worden geïnstalleerd met afmetingen die afwijken van de originele velgen en banden, kunnen de voertuigprestaties nadelig worden beïnvloed, met inbegrip van de remwerking, wegligging, rijeigenschappen, stabiliteit en weerstand tegen omslaan. Als uw auto is voorzien van elektronische systemen zoals antiblokkeerremmen, koprolairbags, tractieregeling en elektronische stabiliteitsregeling of vierwielaandrijving, kan de werking van deze systemen eveneens worden beïnvloed.

⚠ Waarschuwing

Als er bij velgen met verschillende maten, is gekozen voor banden die niet voor de betreffende wielen zijn aanbevolen, dan kan dit het prestatie- en veiligheidsniveau aantasten. Dit verhoogt het risico op ongevallen en ernstig letsel.

(Vervolg)

Waarschuwing (Vervolg)

Gebruik uitsluitend GM-specifieke wiel- en bandsystemen die voor de auto ontwikkeld zijn en laat ze op correcte wijze monteren door een GM-erkende monteur.

Zie *Nieuwe banden kopen* ⇨ *306* en *Accessoires en modificaties van auto* ⇨ *263*.

Wieluitlijning en banden balanceren

De banden en wielen zijn in de fabriek uitgelijnd en gebalanceerd voor de langst mogelijke bandenlevensduur en beste totale prestaties. Aanpassingen voor wieluitlijning en bandbalancering zijn niet regelmatig vereist. Beoordeel wel of een uitlijningcontrole nodig is als sprake is van ongewone bandenslijtage of als de auto aanzienlijk naar een kant trekt. Iets naar links of rechts trekken, afhankelijk van de opbolling van het wegdek en/of andere wegdekgesteldheden, zoals uithollingen of voren, is normaal. Wanneer de auto trilt tijdens rijden op vlakke wegen, moeten de banden en wielen wellicht opnieuw worden uitgebalanceerd. Raadpleeg uw dealer voor de juiste diagnose.

Wiel vervangen

Vervang wielen die verbogen, gebarsten of ernstig verroest of gecorrodeerd zijn. Wanneer wielmoeren los blijven raken, moeten het wiel, de wielbouten en de wielmoeren worden vervangen. Indien de band lek is, moet u deze vervangen. Sommige aluminium velgen kunnen worden gerepareerd. Raadpleeg uw dealer wanneer een van deze problemen aanwezig is.

Uw dealer weet welk type velg nodig is.

Elke nieuwe velg moet dezelfde belastingcapaciteit, diameter, breedte en offset hebben en op dezelfde manier worden gemonteerd als de velg die vervangen wordt.

Vervang velgen, wielbouten of wielmoeren, of de sensoren van het Tire Pressure Monitor System (TPMS) met originele onderdelen van GM.

⚠ Waarschuwing

Het gebruik van de verkeerde vervangende velgen, wielbouten of wielmoeren kan gevaarlijk zijn. Dit kan de rem- en rijeigenschappen van de auto negatief beïnvloeden. Banden kunnen leeglopen, hetgeen tot verminderde controle en ongevallen kan leiden. Gebruik altijd de juiste velg, de juiste wielbouten en wielmoeren voor vervanging.

Voorzichtig

De verkeerde velg kan ook problemen veroorzaken met de levensduur van het lager, koeling van de remmen, ijking van snelheidsmeter en kilometerteller,

(Vervolg)

Voorzichtig (Vervolg)

uitlijning van de koplampen, bumperhoogte, bodemvrijheid van de auto en tussenruimte tussen band of sneeuwketting en carrosserie en chassis.

Gebruikte velgen als vervanging

⚠ Waarschuwing

Het is gevaarlijk om wielen door tweedehands exemplaren te vervangen. Meestal is niet bekend op welke wijze en hoe lang ermee gereden is. Hij kan opeens defect raken en een botsing veroorzaken. Vervang wielen altijd door originele GM-wielen.

Sneeuwkettingen

Gebruik sneeuwkettingen of andere tractiehulpmiddelen alleen wanneer dat nodig is.

Voordat u de sneeuwkettingen gebruikt, controleert u bij de bandenfabrikant of de sneeuwkettingen geschikt zijn voor de banden van de auto. Volg de instructies van de fabrikant.

Sneeuwkettingen zijn alleen toegestaan op banden van de maat 235/55R18. Monteer deze alleen op de voorwielen, zo strak mogelijk, waarbij de uiteinden stevig vastgezet zijn.

Gebruik alleen sneeuwkettingen met de juiste maat voor de banden en maak het loopvlak en de wang binnen niet meer dan 12 mm dikker.

Voorzichtig

Monteer geen tractiehulpmiddelen op de achterwielen.

Rij langzaam en volg de instructies op van de fabrikant van de sneeuwkettingen. Als de sneeuwkettingen in contact komen met de auto, moet u stoppen en ze opnieuw vastzetten. Als het geluid daarna nog hoorbaar is, minder dan snelheid tot het geluid weg is.

Voorzichtig

Om schade aan de auto te voorkomen, langzaam rijden, de wielen niet laten doorslippen en de kettingen opnieuw afstellen of verwijderen wanneer ze contact maken met de auto.

In het geval van een lekke band

Een klapband komt zelden voor tijdens het rijden. Dit geldt in het bijzonder als de banden goed zijn onderhouden. Zie *Banden ⇨ 294*. Wanneer een band lucht verliest, is de kans veel groter dat dit geleidelijk gebeurt. Maar mocht er ooit sprake zijn van een klapband, dan volgen hier enkele tips over wat u kunt verwachten en wat u moet doen:

Wanneer een voorband defect raakt, zorgt de lekke band dat de auto naar die zijde zal trekken. Neem uw voet van het gaspedaal en grijp het stuurwiel stevig vast. Stuur om in de

rijbaan te blijven en rem voorzichtig af tot stilstand, op veilige afstand van de weg, indien mogelijk.

Een klapband achter, met name in een bocht, vertoont veel overeenkomsten met een slippartij en vergt dezelfde correctie als in een slip. Laat het gaspedaal los en stuur de auto zodat het recht wordt getrokken. Dit kan erg hobbelig aanvoelen en veel lawaai veroorzaken. Kom voorzichtig tot stilstand, op veilige afstand van de weg, indien mogelijk.

⚠ Waarschuwing

Rijden met een lekke band veroorzaakt permanente schade aan het wiel. Een band oppompen nadat hiermee met veel te lage bandenspanning of een lek is gereden, kan een klapband en een ernstige botsing veroorzaken. Probeer nooit een band op te pompen waarmee met een veel te lage spanning of een lek gereden is. Laat uw dealer

(Vervolg)

Waarschuwing (Vervolg)

of een erkend bandenreparatiecentrum de lekke band zo snel mogelijk repareren of vervangen.

⚠ Waarschuwing

Een auto omhoogbrengen en eronder kruipen om onderhoud of reparaties uit te voeren is gevaarlijk zonder de juiste veiligheidsapparatuur en -training. Wanneer de auto voorzien is van een krik, is deze uitsluitend bedoeld voor het verwisselen van een lekke band. Wanneer het voor andere doeleinden wordt gebruikt, kunnen u of anderen ernstig of fataal letsel oplopen wanneer de auto van de krik valt. Wanneer de auto voorzien is van een krik, dient u deze uitsluitend te gebruiken voor het verwisselen van een lekke band.

Wanneer een band lek raakt, voorkomt u verdere schade aan band en wiel door langzaam naar een vlakke ondergrond te rijden, op veilige afstand van de weg, indien mogelijk. Schakel de alarmknipperlichten in. Zie *Alarmknipperlichten* ⇨ *145*.

⚠ Waarschuwing

Het verwisselen van een band kan gevaarlijk zijn. De auto kan van de krik glijden en omrollen of vallen, en zo potentieel levensgevaarlijk letsel veroorzaken. Zoek een vlakke ondergrond om de wiel te verwisselen. Om te voorkomen dat uw auto kan bewegen:

1. Trek de handrem stevig aan.
2. Zet de automatische transmissie in de stand P (parkeren), en een handgeschakelde versnellingsbak in 1 (eerste) of R (achteruit).
3. Schakel de motor uit en start deze niet opnieuw zolang de auto omhoog gebracht is.

(Vervolg)

Waarschuwing (Vervolg)

4. Er mogen geen passagiers achterblijven in de auto.
5. Plaats, indien aanwezig, wielblokken aan weerszijden van het wiel schuin tegenover de band die wordt vervangen.

Deze auto is mogelijk voorzien van een krik en reservewiel of een bandenreparatieset met compressor. Volg de onderstaande instructies om het reservewiel veilig met de krikuitrusting te monteren. Zie daarna *Band verwisselen* ⇨ *318*. Zie *Bandenreparatieset met compressor* ⇨ *311* voor het gebruik van de bandenreparatieset met compressor.

Wanneer de auto een lekke band (2) heeft, gebruik dan het volgende voorbeeld als leidraad om u te helpen bij het plaatsen van wielblokken (1), indien aanwezig.

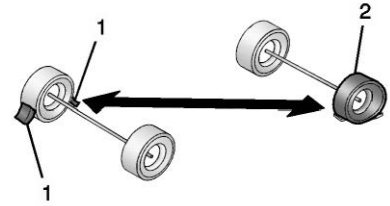

1. Wielblok (indien aanwezig)
2. Lekke band

Hieronder wordt uitgelegd hoe een band wordt gerepareerd of vervangen.

Bandenreparatieset met compressor

⚠ Waarschuwing

Het is gevaarlijk om een auto stationair te laten draaien in een afgesloten ruimte met onvoldoende ventilatie. De uitlaatgassen van de motor kunnen de auto binnendringen. Uitlaatgassen van de motor bevatten koolmonoxide (CO), een

(Vervolg)

Waarschuwing (Vervolg)

stof die onzichtbaar en reukloos is. U kunt er bewusteloos door raken en zelfs overlijden. Laat de motor nooit draaien in een afgesloten ruimte waar geen verse lucht wordt geventileerd. Zie *Motoruitlaat* ⇨ *184* voor meer informatie.

⚠ Waarschuwing

Een te hoge bandenspanning kan ervoor zorgen dat de band scheurt en dat u of anderen gewond raken. Lees de instructies bij de bandenreparatieset met compressor en volg deze instructies; pomp de band op tot de aanbevolen bandenspanning. Overschrijd de aanbevolen bandenspanning niet.

⚠ Waarschuwing

Wanneer de bandenreparatieset met compressor of andere uitrusting in de passagiersruimte wordt opgeborgen, kan er letsel ontstaan. Bij een noodstop of een aanrijding kunnen losse gereedschappen iemand raken. Berg de bandenreparatieset met compressor op de oorspronkelijke locatie op.

Als deze auto is voorzien van een bandenreparatieset met compressor, is er mogelijk geen reservewiel of uitrusting voor het verwisselen van een band aanwezig en bij sommige auto's is er ook geen ruimte om een band op te bergen.

De bandenreparatieset met compressor is te gebruiken om lekken tot 6 mm (0,25 inch) in het loopvlak van de band tijdelijk af te dichten. De set kan ook worden gebruikt om een band met een te lage bandenspanning op te pompen.

Als de band van het wiel moet worden gehaald, als de flanken zijn beschadigd of bij een groot lek, is de band te ernstig beschadigd en kan de bandenreparatieset met compressor niet worden gebruikt.

Lees alle instructies voor de bandenreparatieset met compressor en volg deze instructies.

De set omvat:

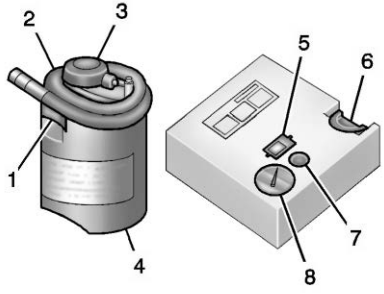

1. Inlaatklep bus met afdichtmiddel
2. Slang voor afdichtmiddel/lucht
3. Houder voor bus met afdichtmiddel
4. Bus met bandafdichtmiddel
5. Knop aan/uit
6. Sleuf in bovenkant compressor
7. Knop voor verlaging bandenspanning
8. Manometer

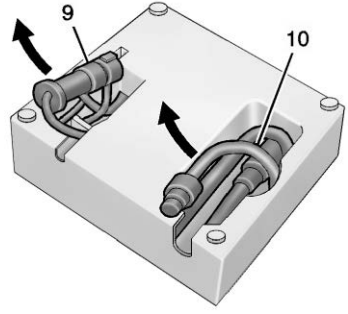

9. Voedingsstekker
10. Slang alleen voor lucht

Bandafdichtmiddel

Lees de veiligheidsinstructies op het label op de bus met bandafdichtmiddel (4) en neem ze in acht.

Controleer de vervaldatum voor het bandafdichtmiddel op de bus met bandafdichtmiddel. Vervang de bus met bandafdichtmiddel (4) vóór de vervaldatum. Vervangende bussen met bandafdichtmiddel zijn verkrijgbaar bij uw plaatselijke dealer.

Er is alleen genoeg afdichtmiddel voor één band. Vervang de bus met bandafdichtmiddel na gebruik.

De bandenreparatieset met compressor gebruiken voor het tijdelijk afdichten en oppompen van een lekke band

Als u de bandenreparatieset met compressor bij lage temperaturen gebruikt, warm de set dan vijf minuten in een verwarmde omgeving op. De band wordt dan sneller opgepompt.

Wanneer een band lek raakt, voorkomt u verdere schade aan band en wiel door langzaam naar een vlakke ondergrond te rijden. Schakel de alarmknipperlichten in. Zie *Alarmknipperlichten* ⇨ *145*.

Zie *In het geval van een lekke band* ⇨ *309* voor andere belangrijke veiligheidswaarschuwingen.

Verwijder geen objecten die in de band zijn doorgedrongen.

1. Haal de bus met bandafdichtmiddel (4) met compressor uit de opbergruimte. Zie *Set met bandendichtmiddel en compressor opbergen* ⇨ *318*.
2. Verwijder de slang die alleen bestemd is voor lucht (10) en de voedingskabel (9) uit de onderkant van de compressor.
3. Plaats de compressor in de buurt van de lekke band op de grond.

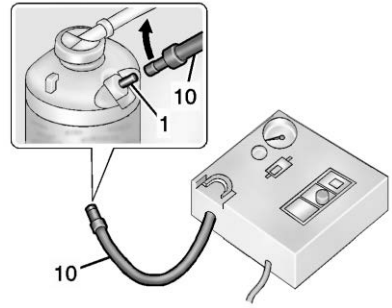

4. Sluit de slang die alleen bestemd is voor lucht (10) op de inlaatklep (1) van de bus met bandafdichtmiddel en haal de slang rechtsom aan.

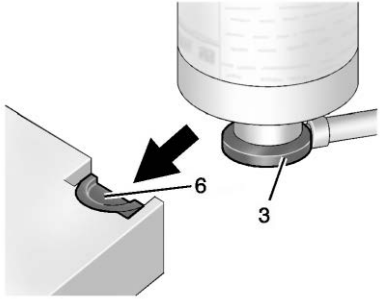

5. Schuif de houder van de bus met bandafdichtmiddel (3) in de sleuf boven in de compressor (6) om deze rechtop te houden.

   Zorg dat het bandventiel zich dicht bij de grond bevindt zodat u de slang kunt aansluiten.

6. Verwijder de dop van het ventiel van de lekke band door deze linksom te draaien.

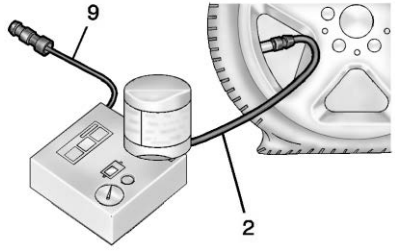

7. Bevestig de slang voor afdichtmiddel/alleen lucht (2) op het bandventiel door de slang rechtsom te draaien totdat deze stevig vastzit.

8. Steek de stekker (9) in de elektrische aansluiting voor accessoires in de auto. Koppel alle accessoires los van andere extra voedingsaansluitingen. Zie *Elektrische aansluitingen* ⇨ *105*.

   Voorkom dat de voedingskabel in het portier of de ruit bekneld raakt.

9. Start de motor. Bij gebruik van de luchtcompressor moet de motor draaien.

10. Druk op de aan/uit-knop (5) om de bandenreparatieset met compressor in te schakelen.

    De compressor spuit nu afdichtmiddel en lucht in de band.

    De drukmeter (8) laat eerst een hoge druk zien terwijl de compressor afdichtmiddel in de band perst. Als het afdichtmiddel volledig in de band is gespoten, daalt de druk en begint daarna weer te stijgen als de band alleen met lucht wordt gevuld.

11. Pomp de band op tot de aanbevolen bandenspanning met behulp van de drukmeter (8). De aanbevolen bandenspanning wordt op het label met banden- en belastingsinformatie vermeld. Zie *Bandenspanning* ⇨ *296*.

    De drukmeter (8) kan een hogere waarde aangeven dan de werkelijke bandenspanning wanneer de compressor is ingeschakeld. Schakel de compressor uit voor

een juiste meetwaarde. De compressor kan worden in-/uitgeschakeld totdat de juiste spanning bereikt is.

Voorzichtig

Als de aanbevolen spanning na ongeveer 25 minuten nog niet is bereikt, moet u niet meer rijden. De band is dan te ernstig beschadigd en kan niet met de bandenreparatieset met compressor worden opgepompt. Verwijder de stekker uit het contact voor accessoires en schroef de oppompslang los uit het ventiel van de band.

12. Druk op de aan/uitknop (5) om de bandenreparatieset met compressor uit te schakelen.

    De band is niet afgedicht en blijft lekken, totdat er met de auto wordt gereden en het afdichtmiddel in de band wordt verspreid. Voer daarna meteen na stap 12 ook de stappen 13–21 uit.

    Wees voorzichtig bij het gebruik van de bandenreparatieset met compressor, omdat deze na gebruik warm kan zijn.

13. Verwijder de stekker (9) uit de elektrische aansluiting voor accessoires in de auto.

14. Draai de afdichtmiddel-/luchtslang (2) linksom om hem van het bandventiel te verwijderen.

15. Plaats de dop van het bandventiel terug.

16. Verwijder de bus met bandafdichtmiddel (4) uit de sleuf boven in de compressor (6).

17. Haal de slang die alleen bestemd is voor lucht (10) linksom om deze los te koppelen van de inlaatklep (1) voor de bus met bandafdichtmiddel.

18. Draai de slang voor afdichtmiddel/lucht (2) rechtsom op de inlaatklep (1) voor de bus met afdichtmiddel vast om lekkage tegen te gaan.

19. Berg de slang voor alleen lucht (10) en de voedingskabel (9) weer op de oorspronkelijke locatie op.

20. Als de lekke band kan worden opgepompt tot de aanbevolen bandenspanning, verwijder dan het label met de maximumsnelheid van de bus met afdichtmiddel en breng het aan op een zeer goed zichtbare locatie.

    Overschrijd de snelheid op dit label niet zolang de beschadigde band niet is gerepareerd of vervangen.

21. Berg de uitrusting weer op de oorspronkelijke plek in de auto op.

22. Rijd daarna meteen 8 km (5 mijl) met de auto om het bandafdichtmiddel in de band te verspreiden.

23. Stop op een veilige plek en controleer de bandenspanning. Zie stap 1 tot en met 10 onder “Bandenreparatieset met compressor zonder afdichtmiddel gebruiken voor oppompen band (geen lek)”.

    Als de bandenspanning meer dan 68 kPa (10 psi) onder de aanbevolen bandenspanning is gedaald, stop dan de auto. De band is dan te ernstig beschadigd en kan niet met het bandafdichtmiddel worden afgedicht.

    Als de bandenspanning niet meer dan 68 kPa (10 psi) ten opzichte van de aanbevolen bandenspanning is gedaald, pompt u de band op tot de aanbevolen bandenspanning.

24. Veeg eventuele restanten afdichtmiddel van het wiel, de band of de auto.

25. Geef de afgewerkte bus met bandafdichtmiddel (4) bij de plaatselijke dealer af of doe deze weg volgens de geldende voorschriften en gebruiken.

26. Vervang deze door een nieuwe fles die bij uw dealer verkrijgbaar is.

27. Als u een band tijdelijk hebt afgedicht met de bandenreparatieset met compressor, moet u de auto binnen 161 km (100 mijl) naar een geautoriseerde dealer brengen om de band te laten repareren of vervangen.

Bandenreparatieset met compressor zonder afdichtmiddel gebruiken voor oppompen band (geen lek)

De set omvat:

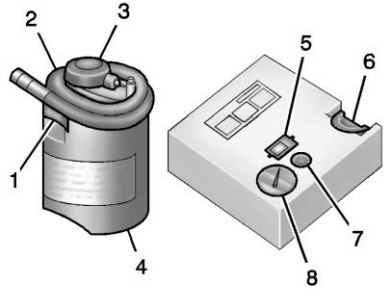

1. Inlaatklep bus met afdichtmiddel
2. Slang voor afdichtmiddel/lucht
3. Houder voor bus met afdichtmiddel
4. Bus met bandafdichtmiddel
5. Knop aan/uit
6. Sleuf in bovenkant compressor
7. Knop voor verlaging bandenspanning
8. Manometer

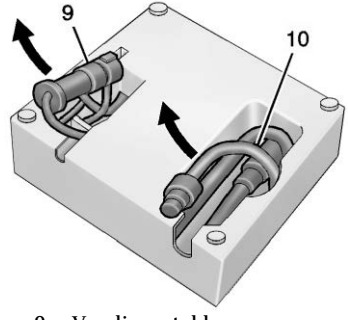

9. Voedingsstekker
10. Slang alleen voor lucht

Wanneer een band lek raakt, voorkomt u verdere schade aan band en wiel door langzaam naar een vlakke ondergrond te rijden. Schakel de alarmknipperlichten in. Zie *Alarmknipperlichten* ⇨ *145*.

Zie *In het geval van een lekke band* ⇨ *309* voor andere belangrijke veiligheidswaarschuwingen.

1. Haal de compressor uit de opbergruimte. Zie *Set met bandendichtmiddel en compressor opbergen* ⇨ *318*.
2. Verwijder de slang die alleen bestemd is voor lucht (10) en de voedingskabel (9) uit de onderkant van de compressor.
3. Plaats de compressor in de buurt van de lekke band op de grond.

   Zorg dat het bandventiel zich dicht bij de grond bevindt zodat u de slang kunt aansluiten.
4. Verwijder de dop van het ventiel van de lekke band door deze linksom te draaien.
5. Bevestig de slang voor alleen lucht (10) op het bandventiel door de slang rechtsom te draaien totdat deze stevig vastzit.
6. Steek de stekker (9) in de elektrische aansluiting voor accessoires in de auto. Koppel alle accessoires los van andere extra voedingsaansluitingen. Zie *Elektrische aansluitingen* ⇨ *105*.

   Voorkom dat de voedingskabel in het portier of de ruit bekneld raakt.
7. Start de motor. Bij gebruik van de luchtcompressor moet de motor draaien.
8. Druk op de aan/uit-knop (5) om de bandenreparatieset met compressor in te schakelen.

   De compressor pompt alleen lucht in de band.
9. Pomp de band op tot de aanbevolen bandenspanning met behulp van de drukmeter (8). De aanbevolen bandenspanning wordt op het label met banden- en belastingsinformatie vermeld. Zie *Bandenspanning* ⇨ *296*.

   De drukmeter (8) kan een hogere waarde aangeven dan de werkelijke bandenspanning wanneer de compressor is ingeschakeld. Schakel de compressor uit voor een juiste meetwaarde. De compressor kan worden in-/uitgeschakeld totdat de juiste spanning bereikt is.

Voorzichtig

Als de aanbevolen spanning na ongeveer 25 minuten nog niet is bereikt, moet u niet meer rijden. De band is dan te ernstig beschadigd en kan niet met de bandenreparatieset met compressor worden opgepompt. Verwijder de stekker uit het contact voor accessoires en schroef de oppompslang los uit het ventiel van de band.

10. Druk op de aan/uitknop (5) om de bandenreparatieset met compressor uit te schakelen.

    Wees voorzichtig bij het gebruik van de compressor, omdat deze na gebruik warm kan zijn.

11. Verwijder de stekker (9) uit de elektrische aansluiting voor accessoires in de auto.
12. Draai de slang voor lucht alleen (10) linksom om deze van het bandventiel te verwijderen.
13. Plaats de dop van het bandventiel terug.
14. Berg de slang voor alleen lucht (10) en de voedingskabel (9) weer op de oorspronkelijke locatie op.
15. Berg de uitrusting weer op de oorspronkelijke plek in de auto op.

De bandenreparatieset met compressor heeft extra adapters in een vak onder in de behuizing, die u kunt gebruiken om matrassen, ballen e.d. mee op te pompen.

Set met bandendichtmiddel en compressor opbergen

De bandenreparatieset met compressor is opgeborgen in een tas in de opbergruimte in de kofferbak.

1. Open de achterklep.
2. Verwijder de bagageafdekking, indien aanwezig.
3. Til de laadvloer op: Gebruik de haak om de laadvloer open te houden. Zie *Opbergruimte achteraan* ⇨ *95*.

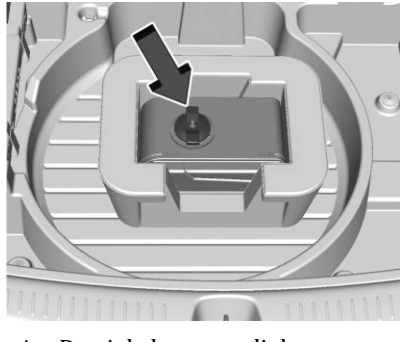

4. Draai de borgmoer linksom om de tas met bandenreparatieset met compressor te verwijderen.
5. Verwijder de bandenreparatieset met compressor uit de tas.

Voer de stappen in de omgekeerde volgorde uit om de bandenreparatieset met compressor weer op te bergen.

Band verwisselen

Het reservewiel en de gereedschappen verwijderen

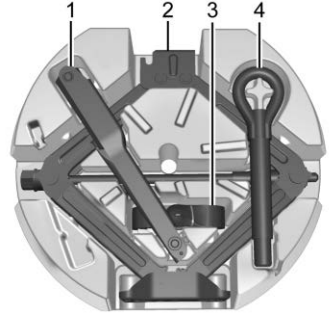

1. Sleutel
2. Krik
3. Band
4. Trekhaak (indien aanwezig)

Toegang tot het reservewiel en het gereedschap:

1. Open de achterklep. Zie *Hefdeur* ⇨ *21*.
2. Verwijder de bagageafdekking, indien aanwezig.

3. Til de laadvloer op:

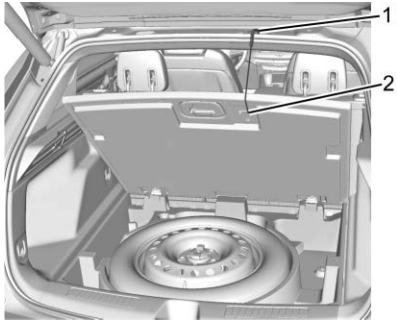

Steek de haak (2) in de opening van de achterklep (1) om de vloer open te houden.

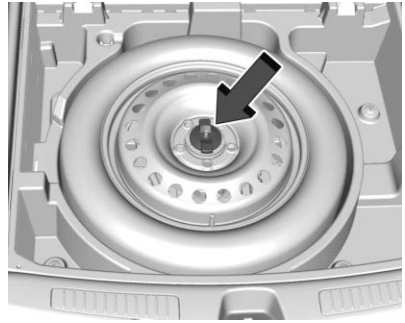

4. Draai de borgmoer linksom en verwijder het reservewiel.

   Leg het reservewiel naast het te verwisselen wiel.

5. De krik en het gereedschap zijn opgeborgen onder het reservewiel.

   Haal ze uit de bak en leg ze bij de band die moet worden verwisseld.

De lekke band verwijderen en het reservewiel monteren

1. Voer een veiligheidscontrole uit voordat u verder gaat. Zie *In het geval van een lekke band* ⇨ *309*.

2. Bij auto's met een wiel- of naafdop trekt u de aanwezige dop los van het wiel om hem te verwijderen.

   Berg de wieldop op in de bagageruimte totdat de lekke band gerepareerd of vervangen is.

   Als de auto een naafdop met wielmoerdoppen heeft, dan zijn de wielmoerdoppen zo ontworpen dat ze na het losmaken bij de naafdop blijven.

   Verwijder de gehele naafdop als het wiel een vlakke naafdop heeft. Steek de platte kant van de wielsleutel in de sleuf van het wiel en wrik de dop voorzichtig los.

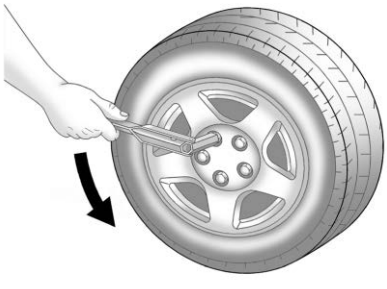

3. Draai de moersleutel linksom om alle wielmoeren los te draaien, maar verwijder ze nog niet.

Voorzichtig

Zorg dat de hefkop van de krik in de juiste stand staat, anders kunt u uw auto beschadigen. De hoge reparatiekosten zullen niet worden gedekt door uw autogarantie.

4. Plaats de hefkop van de krik op het krikpunt het dichtst bij de lekke band.

Zoek de inkeping in de opstaande rand onder de dorpel. Zet de krik met de bovenkant van het hefpunt midden onder de inkeping onder de dorpel.

De krik mag niet op een ander punt worden gebruikt.

⚠ Waarschuwing

Het is gevaarlijk om onder een auto te kruipen wanneer deze is opgekrikt. Wanneer de auto van de krik glijdt, kunt u ernstig of fataal

(Vervolg)

Waarschuwing (Vervolg)

gewond raken. Kruip nooit onder een auto wanneer deze alleen wordt ondersteund door een krik.

⚠ Waarschuwing

Door de auto omhoog te brengen met een verkeerd geplaatste krik, kan de auto beschadigd raken en de auto zelfs vallen. Om persoonlijk letsel en schade aan de auto te voorkomen, dient u ervoor te zorgen dat de hefkop van de krik in de juiste locatie valt voordat u de auto omhoogbrengt.

⚠ Waarschuwing

Een auto omhoogbrengen en eronder kruipen om onderhoud of reparaties uit te voeren is gevaarlijk

(Vervolg)

Waarschuwing (Vervolg)

zonder de juiste veiligheidsapparatuur en -training. Wanneer de auto voorzien is van een krik, is deze uitsluitend bedoeld voor het verwisselen van een lekke band. Wanneer het voor andere doeleinden wordt gebruikt, kunnen u of anderen ernstig of fataal letsel oplopen wanneer de auto van de krik valt. Wanneer de auto voorzien is van een krik, dient u deze uitsluitend te gebruiken voor het verwisselen van een lekke band.

Voorzichtig

Als u een krik gebruikt om de auto omhoog te zetten zonder deze juist te plaatsen, kan er schade aan uw auto ontstaan. Als u uw auto omhoog zet met een krik, zorg dan dat deze juist onder het frame wordt geplaatst en vermijd contact met de plastic lijst.

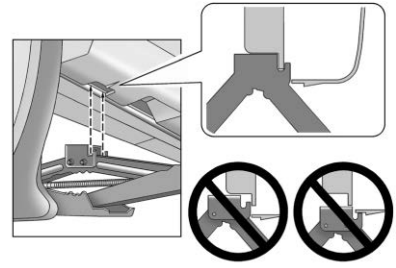

5. Draai de wielsleutel rechtsom om de krik omhoog te bewegen, tot de nok van de krikkop in de metalen fels valt die zich achter de uitsparing in de kunststof lijst bevindt.

   Breng de auto nog niet omhoog.
6. Leg het compacte reservewiel naast u neer.
7. Zet de auto omhoog door de krikhendel rechtsom te draaien. Breng de auto ver genoeg van de grond omhoog zodat er ruimte is om het wiel vrij te houden van de grond.

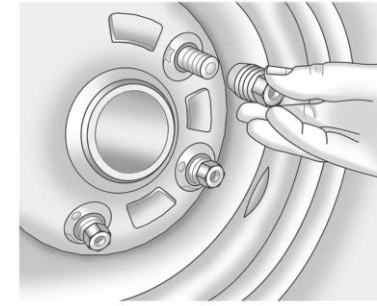

8. Verwijder alle wielmoeren.
9. Verwijder de lekke band.

⚠ Waarschuwing

Roest of vuil op een wiel of op delen waaraan het bevestigd is, kan ervoor zorgen dat wielmoeren na verloop van tijd losraken. Het wiel kan losschieten en een botsing veroorzaken. Wanneer u een wiel vervangt, verwijdert u eventuele roest of vuil van

(Vervolg)

Waarschuwing (Vervolg)

plaatsen waar het wiel contact maakt met de auto. In een noodgeval kan een doek of stukje keukenrol worden gebruikt, maar gebruik dan later een krabber of staalborstel om al het roest of vuil te verwijderen.

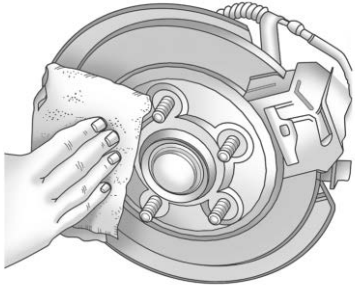

10. Verwijder eventuele roest of vuil van de wielbouten, de bevestigingsoppervlakken en het reservewiel.
11. Plaats het compacte reservewiel op het wielmontagevlak.

⚠ Waarschuwing

Gebruik nooit olie of vet op bouten of moeren, omdat de moeren hierdoor los kunnen raken. De wiel van de auto kan eraf vallen, wat een botsing kan veroorzaken.

12. Breng de wielmoeren opnieuw aan. Draai elke moer met de hand vast tot het wiel tegen de naaf wordt gedrukt.
13. Laat de auto zakken door de krikslinger linksom te draaien.

⚠ Waarschuwing

Wielmoeren die verkeerd of onjuist vastgedraaid zijn, kunnen ertoe leiden dat de wielen losraken en van de auto schieten. Na vervanging moeten de wielmoeren met de juiste aanhaalspecificatie worden vastgedraaid met een momentsleutel. Volg de aanhaalspecificatie van de aftermarketfabrikant bij gebruik van vergrendelbare wielmoeren (accessoire). Zie *Hoeveelheden en specificaties* ⇨ *353* voor de aanhaalspecificaties van de af fabriek gemonteerde wielmoeren.

Voorzichtig

Verkeerd vastgedraaide wielmoeren kunnen trillingen tijdens het remmen en schade aan de remschijven veroorzaken. Om dure remreparaties te voorkomen, draait u de wielmoeren gelijkmatig aan in

(Vervolg)

Voorzichtig (Vervolg)

de juiste volgorde en met de juiste aanhaalspecificatie. Zie *Hoeveelheden en specificaties* ⇨ *353* voor de aanhaalspecificatie van de wielmoeren.

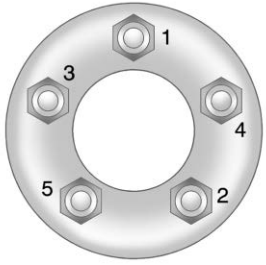

14. Draai de wielmoeren stevig en kruislings volgens de aangegeven volgorde vast.
15. Zet de krik helemaal omlaag en verwijder de krik van onder de auto.
16. Draai de wielmoeren stevig vast met de wielsleutel.

Bij het monteren van de wieldoppen op een band met normale afmetingen moet u alle vijf plastic doppen met de hand aandraaien en ze een extra kwartslag vastdraaien met de wielsleutel.

Voorzichtig

Er passen geen wieldoppen op het compacte reservewiel van de auto. Als u probeert een wieldop op het compacte reservewiel te plaatsen, dan kan de wieldop of het reservewiel beschadigd raken.

Een lekke band, reserveband of gereedschappen opbergen

⚠ Waarschuwing

Een krik, band of andere gereedschappen die in het interieur van de auto worden opgeborgen, kunnen

(Vervolg)

Waarschuwing (Vervolg)

letsel veroorzaken. Bij een noodstop of een aanrijding kunnen losse gereedschappen iemand raken. Berg deze voorwerpen op de juiste plek op.

Zo bergt u een lekke band/reservewiel en het gereedschap op:

1. Open de achterklep. Zie *Hefdeur* ⇨ *21*.
2. Plaats de krik plus gereedschap in de oorspronkelijke positie terug.
3. Laat de laadvloer zakken.
4. Leg de band plat in de opbergruimte achter.
5. Rijg de lus van de riem door de slotvanger van de achterklep.

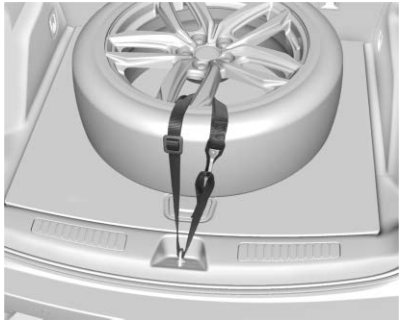

6. Leid de riem door het wiel zoals in de afbeelding.
7. Hang de haak aan de lus van de riem.
8. Bevestig de riem.
9. Zet de bagageafdekking terug, indien aanwezig.
10. Sluit de achterklep en maak dat hij volledig is vergrendeld.

Het compacte reservewiel is alleen voor tijdelijk gebruik. Vervang het compacte reservewiel zo snel mogelijk door een band met normale afmetingen.

Compactreservewiel

⚠ Waarschuwing

Wanneer u met meer dan een compact reservewiel tegelijkertijd in de auto rijdt, kunnen de remfunctie en rijeigenschappen worden beperkt. Dit kan een aanrijding veroorzaken, waarbij u of anderen gewond kunnen raken. Gebruik slechts één compact reservewiel tegelijkertijd.

Als deze auto een compact reservewiel heeft, was dit bij levering op spanning gebracht. In de loop van de tijd kan er echter lucht uit zijn ontsnapt. Controleer de bandenspanning regelmatig. De spanning behoort 420 kPa (60 psi) te zijn.

Rij zo min mogelijk met dit compacte reservewiel en controleer of het wiel de juiste spanning heeft nadat ermee is gereden. Het compacte reservewiel is alleen geschikt voor tijdelijk gebruik. De autoprestaties zijn anders als het reservewiel is gemonteerd en de aanbevolen maximumsnelheid is dan 80 km/h (50 mph). Voor het behoud van het loopvlak van het reservewiel moet u het gewone wiel zo snel mogelijk laten repareren en terugplaatsen en het reservewiel daarna weer opbergen in de opbergruimte.

Bij gebruik van een noodreservewiel kunnen de systemen voor AWD (mits aanwezig), ABS en tractieregeling activeren totdat het reservewiel door de auto is herkend, dit gebeurt met name op gladde wegen. Pas uw rijstijl aan om eventuele wielslip te voorkomen.

Voorzichtig

Als het compacte reservewiel is gemonteerd, ga dan niet met de auto door een automatische wasstraat met geleiderails. Het compacte reservewiel kan vastlopen in de rails, waardoor de band, het wiel en andere delen van de auto beschadigd kunnen raken.

Gebruik het compacte reservewiel niet op andere auto's.

Combineer het compacte reservewiel/-band niet met andere wielen of banden. Ze passen niet. Houd uw reservewiel en diens velg bijeen.

Voorzichtig

Er passen geen sneeuwkettingen op het compacte reservewiel. Bij het gebruik ervan kunnen de auto en de sneeuwkettingen beschadigd raken. Gebruik geen sneeuwkettingen op het compacte reservewiel.

Starthulp gebruiken

Voor meer informatie over de auto-accu raadpleegt u *Accu ⇨ 280*.

Wanneer de accu uitgeput is, kunt u een andere auto gebruiken met een set startkabels om uw auto te starten. Zorg ervoor dat u onderstaande stappen volgt om dat veilig te doen.

⚠ Waarschuwing

Accu's kunnen letsel veroorzaken. Ze kunnen gevaarlijk zijn doordat:

- Ze zuur bevatten waaraan u zich kunt branden.
- Ze gas bevatten dat kan exploderen of ontbranden.
- Ze genoeg elektriciteit bevatten om brandwonden te veroorzaken.

Wanneer u deze stappen niet exact opvolgt, kunnen sommige of al deze elementen letsel veroorzaken.

Voorzichtig

Door deze stappen te veronachtzamen kan er dure schade ontstaan aan uw auto die niet wordt gedekt door de voertuiggarantie. De auto kan niet worden gestart door duwen of slepen en hierdoor kan de auto beschadigd worden.

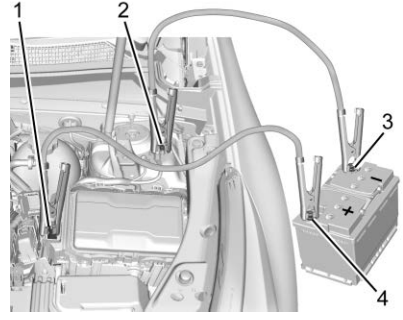

1. Externe pluspool ontladen accu
2. Extern negatief massapunt ontladen accu
3. Minpool van goede accu

4. Pluspool van goede accu

De externe pluspool (1) en het externe negatieve massapunt (2) voor start-hulp van de ontladen accu bevinden zich aan de bestuurderszijde van de auto.

De minuspool (3) en de pluspool (4) voor de starthulp bevinden zich op de accu die de hulpstart verricht.

De pluspool voor de hulpstart van de ontladen accu bevindt zich onder een klepje. Verwijder het klepje om bij de pool te komen.

1. Controleer de andere auto. Deze moet voorzien zijn van een 12V-accu met een negatief massasysteem.

Voorzichtig

Wanneer de andere auto geen 12V-systeem met een negatieve massa heeft, kunnen beide auto's beschadigd worden. Gebruik uitsluitend een auto met een 12V-systeem met een negatieve massa voor starthulp.

2. Plaats de twee voertuigen nabij elkaar, zodanig dat ze elkaar niet raken.
3. Trek de handrem stevig aan en zet de versnellingsbak in P (parkeren). Zie *Schakelen naar stand Park* ⇨ *182*.

Voorzichtig

Als tijdens gebruik van de starthulp accessoires aan zijn of aangesloten blijven, kunnen deze beschadigd raken. De reparatiekosten zullen niet worden gedekt door de autogarantie. Zet zo mogelijk alle accessoires op beide auto's uit of ontkoppel ze bij gebruik van de starthulp.

4. Schakel het contact uit. Schakel in beide auto's alle verlichting en accessoires uit, behalve zo nodig de alarmknipperlichten.

⚠ Waarschuwing

Een elektrische ventilator kan zelfs starten wanneer de motor niet draait en kan u verwonden. Houd daarom uw handen, kleding en gereedschap uit de buurt van de elektrische ventilatoren onder de motorkap.

⚠ Waarschuwing

Gebruik van open vuur zoals nabij de accu kan ertoe leiden dat accugas explodeert. Hierdoor zijn mensen gewond geraakt en sommigen zijn zelfs blind geworden. Gebruik een zaklamp als u meer licht nodig hebt.

Accuvloeistof bevat zuur waaraan u zich kunt branden. Voorkom contact met accuvloeistof. Mocht u het per ongeluk in uw ogen of op uw huid krijgen, uitspoelen met water en onmiddellijk medische hulp inwinnen.

⚠ Waarschuwing

Ventilatoren of andere bewegende motoronderdelen kunnen ernstig letsel veroorzaken. Houd uw handen uit de buurt van bewegende onderdelen zodra de motor draait.

5. Sluit het ene uiteinde van de rode pluskabel (+) aan op de externe pluspool (+) van de ontladen accu.
6. Sluit het andere uiteinde van de rode positieve (+) kabel aan op de positieve (+) pool van een goede accu.
7. Sluit het ene uiteinde van de zwarte negatieve (-) kabel aan op de negatieve (-) pool van een goede accu.
8. Sluit het andere uiteinde van de zwarte minkabel (-) aan op het externe negatieve massapunt (-) op het binnenscherm aan de bestuurderskant voor de ontladen accu.
9. Start de motor in de auto met de goede accu en laat de motor minstens vier minuten stationair draaien.
10. Probeer de auto met de uitgeputte accu te starten. Wanneer het na een aantal pogingen niet lukt, moet de auto waarschijnlijk gerepareerd worden.

Voorzichtig

Wanneer de startkabels verkeerd aangesloten of in de verkeerde volgorde worden verwijderd, kan er elektrische kortsluiting ontstaan en de auto beschadigen. De reparatiekosten zullen niet worden gedekt door de autogarantie. Sluit de startkabels altijd in de juiste volgorde aan en verwijder ze in de juiste volgorde, waarbij u ervoor zorgt dat de kabel niet met elkaar of met ander metaal in aanraking komen.

Verwijderen van de startkabel

Volg exact de omgekeerde procedure wanneer u de startkabels verwijdert.

Laat de aangeslagen motor na het loskoppelen van de startkabels enige minuten draaien.

Auto slepen

Voorzichtig

Het onjuist slepen van een auto met pech kan schade veroorzaken. De schade zal niet worden gedekt door de garantie van de auto. Bevestig sleepkabels of haken niet rond of aan onderdelen van de schokdempers. Gebruik de juiste spanbanden rond de wielen om de auto op een voertuig vast te zetten. Sleep geen geblokkeerd wiel over de weg. Gebruik wiel- of sleepdolly's onder de geblokkeerde wielen om de auto op te laden. De takelwagen mag het voertuig niet met een singel slepen. Dit kan schade aan het voertuig veroorzaken.

Voorzichtig

Door een onjuist gebruik van het sleepoog kan de auto beschadigd raken. Indien aanwezig gebruikt u het sleepoog om de kapotte auto op een oprijwagen te trekken vanaf een vlakke ondergrond of om de auto een korte stukje te verplaatsen. Wees voorzichtig en rijd langzaam. De versnellingsbak moet in N (neutraal) staan als u de auto verplaatst.

GM adviseert om de gestrande auto op een oprijwagen af te voeren. Gebruik indien nodig oprijplaten om de laadhoek te verkleinen. De aandrijfwielen van een gesleepte auto moeten van de grond zijn. Neem contact op met een professionele sleepdienst wanneer de defecte auto moet worden gesleept.

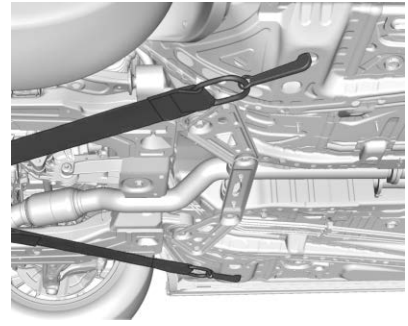

De auto beschikt over speciale bevestigingspunten die door het bergingsbedrijf moeten worden gebruikt. Deze ogen kunnen worden gebruikt om de auto vanaf een vlak wegdek op een oprijwagen te trekken.

Slepen/Trekken van recreatievoertuigen

Bij het slepen/trekken door recreatievoertuigen wordt gedoeld op het voortslepen/-trekken van de auto achter een ander voertuig, zoals achter een camper. De twee meest voorkomende sleepmethoden voor auto’s zijn met een driehoekige dissel en met een dolly. Bij slepen met een driehoekige

dissel wordt de auto met alle vier wielen op de grond gesleept. Bij een dolly wordt de auto met twee wielen op de grond en twee wielen op een zogenoemde dolly gesleept.

Hier is een aantal belangrijke punten die u in acht moet nemen voor het slepen achter een camper:

- Informeer u over de plaatselijke wetgeving wat betreft het slepen achter een camper. Deze wetten kunnen per land verschillen.
- Het trekvermogen van de trekauto. Zorg ervoor dat u de adviezen leest van de fabrikant van de trekkende auto.
- Hoe ver de auto gesleept kan worden. Voor sommige auto's gelden beperkingen wat betreft de afstand en de duur dat ze mogen worden gesleept.
- De juiste trekhaak. Raadpleeg uw dealer of sleep-/trekuitrustingsspecialist voor aanvullend advies en uitrustingsadviezen.
- Als de auto gereed is om te worden gesleept/getrokken. Net zoals u de auto voorbereid voor een lange reis, moet u ervoor zorgen dat de auto voorbereid is om te worden gesleept/getrokken.

Voorzichtig

Een scherm vóór de radiateurgrille kan de luchtstroom belemmeren en schade aan de transmissie veroorzaken. De reparatiekosten zullen niet worden gedekt door de autogarantie. Gebruik eventueel alleen een scherm op de trekauto.

Trekken/Slepen met vier wielen op de grond

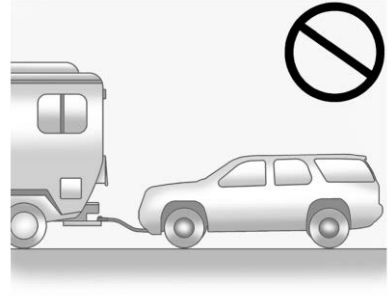

Voorzichtig

Als de auto met vier wielen op de grond wordt gesleept, kunnen de onderdelen van de aandrijflijn beschadigd raken. De reparatiekosten zullen niet worden gedekt door de autogarantie. Trek/Sleep de auto niet met alle vier wielen op de grond.

De auto is niet ontworpen om met alle vier de wielen op de grond te worden gesleept. Als de auto gesleept moet worden, moet een dolly worden gebruikt. Raadpleeg de onderstaande informatie over het slepen met dolly's.

Slepen met een dolly

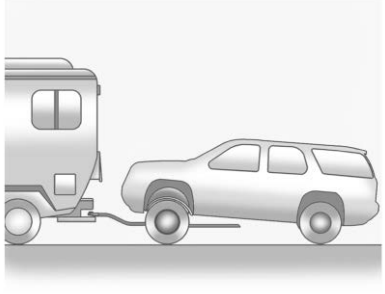

Auto op dolly laden

1. Start de motor op een vlakke ondergrond.
2. Zet de handrem los.
3. Houd het rempedaal ingetrapt tot het einde van stap 5.
4. Houd de schakelaar van de elektrische handrem (EPB) ingedrukt. Na 15 seconden begint de gele EPB-controlelamp in de instrumentengroep te knipperen.
5. Als de gele controlelamp knippert, zet u de EPB binnen 5 seconden los. Druk daarna kort op de EPB-schakelaar en laat het rempedaal los.
6. De gele EPB-controlelamp blijft knipperen en de handrem wordt losgezet als het proces is gelukt.
7. Zet de voorwielen op de dolly.
8. Schakel naar P (parkeren).
9. Schakel de auto uit.
10. Bevestig de auto aan de dolly.
11. Volg de instructies van de dolly-fabrikant bij de voorbereiding op het slepen van de auto en de dolly.
12. Open de motorkap.
13. Maak de minklem (-) los van de 12–volt accu.
14. Sluit en vergrendel de motorkap.

Auto van dolly afladen

1. Open de motorkap op een vlakke ondergrond.
2. Sluit de minklem (-) van de 12–volt accu aan.
3. Sluit de motorkap.
4. Volg de instructies van de dolly-fabrikant bij de voorbereiding van de auto en de dolly op het afladen.
5. Maak de auto los van de dolly.
6. Start de motor.
7. Schakel de versnellingsbak naar R (achteruit).
8. Rijd de auto van de dolly.
9. Schakel naar P (parkeren).
10. Houd het rempedaal ingetrapt tot stap 12.
11. Houd de EPB-schakelaar 5 seconden ingedrukt.
12. De gele EPB-controlelamp in de instrumentengroep dooft nu.
13. Trek de handrem aan en zet hem los door de EPB-schakelaar in te drukken.

De auto vanaf de achterzijde slepen

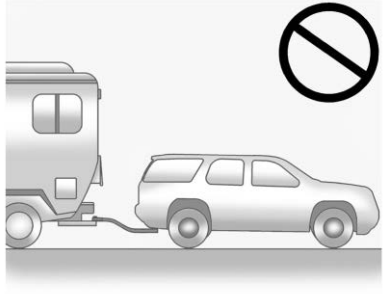

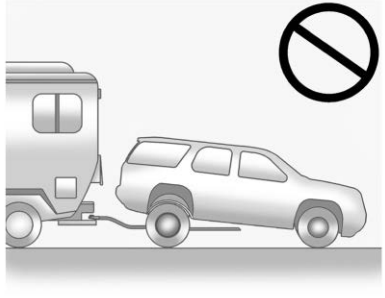

Voorzichtig

Als u de auto aan de achterzijde sleept, kan de auto beschadigd raken. Reparaties worden ook niet gedekt door de autogarantie. Laat de auto niet aan de achterzijde slepen.

Sleep de auto niet aan de achterkant.

Verzorging van het uiterlijk

Verzorging exterieur

Sloten

De sloten zijn fabrieksaf gesmeerd. Probeer het gebruik van een slotontdooier zoveel mogelijk te beperken en zorg dat u de sloten na gebruik van slotontdooier opnieuw smeert. Zie *Aanbevolen vloeistoffen en smeermiddelen* ⇨ *349*.

Auto wassen

Was de auto regelmatig en plaats het niet in direct zonlicht, om de afwerklaag van de auto te beschermen.

Voorzichtig

Gebruik geen reinigingsmiddelen op petroleumbasis of zure of schurende middelen, omdat deze de lak of de metalen of kunststof onderdelen kunnen aantasten. Als er schade

(Vervolg)

Voorzichtig (Vervolg)

optreedt, wordt deze niet gedekt door de autogarantie. Goedgekeurde reinigingsproducten zijn verkrijgbaar bij uw dealer. Volg alle instructies van de fabrikant op met betrekking tot correct gebruik van het product, de noodzakelijke veiligheidsvoorschriften en de correcte afvalverwerking van elk autoverzorgingsproduct.

Voorzichtig

Voorkom dat een hogedrukreiniger dichter dan 30 cm (12 in) bij het oppervlak van de auto wordt gebruikt. Gebruik van hogedrukreinigers met een druk van meer dan 8.274 kPa (1.200 psi) kan resulteren in schade of verwijdering van de lak en stickers.

Voorzichtig

Reinig componenten onder de motorkap die van het symbool zijn voorzien niet met een hogedrukspuit.

De zo eventueel ontstane schade wordt niet gedekt door de voertuiggarantie.

Volg de vermelde instructies als de auto in een automatische wasinstallatie wordt gereinigd. De vooruit- en achteruitwisser, indien aanwezig, moeten in de uit-stand staan. Verwijder eventuele accessoires als die kunnen worden beschadigd of de wasinstallatie kunnen hinderen.

Spoel de auto voor en na het wassen goed af en verwijder alle reinigingsproducten volledig. Wanneer ze op het oppervlak kunnen opdrogen, kunnen er vlekken ontstaan.

Droog de laklaag met een zacht, schoon zeemleer of een volledig katoenen doek om krassen in het oppervlak en watervlekken te vermijden.

Verzorging van de laklaag

Het aanbrengen van in de handel verkrijgbare transparante lak/afdichtende autowas wordt afgeraden. Als er lakschade is opgetreden, neem dan contact op met uw dealer om de schade te laten beoordelen en repareren. Vreemde materialen, zoals calciumchloride en andere zouten, ontdooiproducten, olie en teer op de weg, boomsappen, vogelpoep, chemicaliën van industriële schoorstenen e.d. kunnen de laklaag van de auto beschadigen wanneer ze achterblijven op gelakte oppervlakken. Was de auto zo snel mogelijk. Indien nodig, gebruikt u niet-schurende reinigingsmiddelen die als veilig zijn aangeduid voor gelakte oppervlakken om het vreemde materiaal te verwijderen.

Om aanslag op de laklaag te verwijderen, moet deze af en toe met de hand in de was worden gezet of

voorzichtig worden gepoetst. Neem contact op met uw dealer voor de goedgekeurde reinigingsproducten.

Breng geen was of polijstmiddelen aan op niet-gecoate kunststof, vinyl, rubber, stickers, houtimitatie of matlak, aangezien dit tot beschadigingen kan leiden.

Voorzichtig

Het machinaal bewerken of agressief polijsten van een laklaag die bestaat uit basislak/blanke lak kan deze laklaag beschadigen. Gebruik uitsluitend niet-schurende wassoorten en polijstmiddelen die ontwikkeld zijn voor auto's met laklagen die bestaan uit een basislak/blanke lak.

Om ervoor te zorgen dat de laklaag er als nieuw uit blijft zien, dient u de auto, waar mogelijk, in een garage te parkeren of af te dekken.

Hoogglanzende metalen lijsten van het exterieur beschermen

Voorzichtig

Wanneer de glanzende metalen lijsten niet worden gereinigd en beschermd, kan een witte waas of pitting ontstaan. Deze schade zal niet worden gedekt door de garantie van de auto.

De glanzend metalen lijsten op de auto zijn van aluminium, verchroomd of van roestvrij staal. Om schade te voorkomen, volgt u altijd deze reinigingsinstructies:

- Controleer dat de lijst koud aanvoelt voordat u enig reinigingsmiddel aanbrengt.
- Gebruik alleen goedkeurde reinigingsmiddelen voor aluminium, verchroomde of roestvrijstalen onderdelen. Sommige reinigers zijn heel zuur of bevatten alkalische stoffen, waardoor de lijsten beschadigd kunnen raken.
- Verdun geconcentreerde reinigers altijd volgens de voorschriften van de fabrikant.
- Gebruik geen reinigers die niet bestemd zijn voor auto's.
- Breng na de wasbeurt een niet-schurende was op de auto aan om de glans van de lijsten te beschermen en te verduurzamen.

Rijverlichting/lampglazen, emblemen, stickers en striping reinigen

Gebruik alleen lauw of koud water, een zachte doek en een autoshampoo om de rijverlichting, lampglazen, emblemen, stickers en striping te reinigen. Volg de instructies onder "Auto wassen" eerder in dit hoofdstuk.

Lampglas is gemaakt van kunststof, soms is er een speciale coating tegen ultraviolette straling op aangebracht. In droge toestand mag dit lampglas niet worden gereinigd of schoongeveegd.

Gebruik de volgende middelen niet op lampglas:

- Schurende of bijtende middelen.

- Ruitensproeiervloeistof of andere reinigingsmiddelen in hogere concentratie dan zoals aangegeven door de fabrikant.
- Oplosmiddelen, alcohol, brandstof of andere aantasting veroorzakende reinigingsmiddelen.
- IJsschrapers of andere harde voorwerpen.
- Uiterlijk van lampglas of verlichting terwijl de lamp aan is, na overmatige warmteontwikkeling.

Voorzichtig

Als de lampen niet afdoende worden gereinigd, wordt de eventueel zo ontstane schade aan het lampglas niet gedekt door de voertuiggarantie.

Voorzichtig

Het gebruik van was op matglanzende zwarte plakstrepen kan het glanseffect verhogen, zodat een onregelmatige afwerking wordt verkregen. Reinig matglanzende plakstrepen uitsluitend met water en zeep.

Luchtinlaten

Verwijder rommel uit het luchtinlaatrooster tussen de motorkap en de voorruit terwijl u de auto wast.

Voorruit en ruitenwisserbladen

Reinig de buitenkant van de voorruit met een ruitenreiniger.

Reinig rubberen wisserbladen met een pluisvrije doek of een papieren doek, doordrenkt met sproeiervloeistof of een mild reinigingsmiddel. Was de voorruit grondig wanneer de ruitenwisserbladen worden gereinigd. Insecten, wegenvuil, plantensap en een opeenhoping van autowas/wasbehandelingen kan ook zorgen voor streepvorming van de ruitenwisser.

Vervang de ruitenwisserbladen wanneer ze versleten of beschadigd zijn. Onder omstandigheden met extreem veel stof, zand, zout, hitte, zon, sneeuw en ijs kan schade ontstaan.

Afdichtrubbers

Breng rubbersmeermiddel aan op de afdichtrubbers, zodat ze langer meegaan, beter afdichten en niet plakken of piepen. Smeer afdichtrubbers minstens eenmaal per jaar. In een heet, droog klimaat moet dit mogelijk vaker gebeuren. Zwarte sporen van het rubbermateriaal op gelakte oppervlakken kunnen met een schone doek worden verwijderd. Zie *Aanbevolen vloeistoffen en smeermiddelen* ⇨ *349*.

Banden

Gebruik een harde borstel met bandenreinigingsmiddel om de banden schoon te maken.

Voorzichtig

Het gebruik van bandverzorgingsproducten op basis van petroleum kan schade aan de laklaag en/of banden veroorzaken. Wanneer een bandverzorgingsproduct wordt aangebracht, altijd alle gelakte oppervlakken van de auto ontdoen van eventuele spuitresten.

Wielen en wieldoppen

Gebruik een zachte, schone doek met water en milde zeep om de velgen te reinigen. Spoel ze grondig met schoon water en droog ze vervolgens grondig met een zachte, schone handdoek. Vervolgens kan er een waslaag worden aangebracht.

Voorzichtig

Verchroomde velgen en chromen wieldoppen kunnen beschadigd raken wanneer de auto niet wordt gewassen nadat er op wegen is

(Vervolg)

Voorzichtig (Vervolg)

gereden die bespoten zijn met magnesium, chloride of calciumchloride. Deze middelen worden op wegen gebruik ter bestrijding van stof en ijzel. Was het chroom na blootstelling altijd met zeep en water.

Voorzichtig

Om de oppervlakken van de wielen en wieldoppen niet te beschadigen, mag u geen agressieve zeep, chemicaliën, schurende polijstmiddelen, reinigers of borstels gebruiken. Gebruik uitsluitend door GM goedgekeurde reinigingsmiddelen. Rijd de auto niet door een wasstraat met siliciumcarbide borstels om de banden/wielen te reinigen. Deze kunnen beschadigen en de reparatie ervan wordt dan niet gedekt door de autogarantie.

Remsysteem

Inspecteer remleidingen en -slangen visueel op goed opbinden, vastzitten, lekken, scheuren, schuurplekken enz. Inspecteer schijfremblokken op slijtage en -schijven op de staat van het oppervlak. Inspecteer remtrommelvoeringen/-schoenen op slijtage of scheuren. Inspecteer alle andere remonderdelen.

Stuurinrichting, wielophanging en chassisonderdelen

Controleer de stuurinrichting, wielophanging en chassisonderdelen minstens eenmaal per jaar op schade, losse of ontbrekende onderdelen of tekenen van slijtage.

Controleer de stuurbekrachtiging op een juiste bevestiging, aansluitingen, vastlopen, lekken, scheuren, schuurplekken, enz.

Controleer visueel de rubber hoezen van de kruiskoppelingen en de asafdichtingen op lekkage.

Smering carrosserieonderdelen

Smeer alle slotcilinders en de scharnieren van de motorkap, kofferdeksel en tankvulklep, tenzij de onderdelen van kunststof zijn. Door met een schone doek siliconenvet op de afdichtrubbers aan te brengen, zullen de rubbers langer meegaan, beter afdichten en niet plakken of piepen.

Onderhoud aan onderzijde auto

Gebruik minstens tweemaal per jaar, tijdens het voorjaar en het najaar, gewoon leidingwater om corroderend materiaal van de onderkant van de auto te spuiten. Zorg ervoor dat gedeelten waar zich modder en ander vuil kan ophopen, goed gereinigd worden.

Richt een hogedrukreiniger niet rechtstreeks op de tussenbak en/of de keerringen van de uitgaande assen voor de voor- en achteras. Water onder hoge druk kan langs de keerringen dringen en de vloeistof verontreinigen. Verontreinigde vloeistof verkort de levensduur van de tussenbos en/of assen en moet worden ververst.

Plaatwerkschade

Wanneer de auto beschadigd is en het plaatwerk moet worden gerepareerd of vervangen, dient u te controleren of het autoschadeherstelbedrijf corrosiewering aanbrengt op de gerepareerde of vervangen materialen, zodat de corrosiebescherming hersteld wordt.

Originele, vervangende onderdelen van de fabrikant bieden de corrosiebescherming waardoor de voertuiggarantie behouden blijft.

Lakschade

Herstel kleine afgebrokkelde stukjes en krassen tijdig met reparatiemateriaal dat door uw dealer wordt geleverd, zodat corrosie wordt voorkomen. Grotere delen met lakschade kunnen worden hersteld bij uw carrosserieherstel- en spuitafdeling van uw dealer.

Lakputjes door chemicaliën

Vuildeeltjes in de lucht kunnen op het lakoppervlak terechtkomen en de lak aantasten, waardoor gespikkelde, ringvormige verkleuringen en kleine, onregelmatige, donkere puntjes ontstaan die inwerken op de laklaag. Zie onder "Verzorging van de laklaag" eerder in dit hoofdstuk.

Verzorging interieur

Om schuurplekken door vuildeeltjes te voorkomen moet u het auto-interieur regelmatig reinigen. Ruim vuil altijd direct op. Kranten of donkergekleurde kledingstukken kunnen afgeven op het interieur van de auto.

Gebruik een zachte borstel om stof te verwijderen van de knoppen en naden van de instrumentengroep. Verwijder handcrèmes, zonnebrandcrème en insectenwerende middelen direct met een milde zeepoplossing van het oppervlak in de passagiersruimte om blijvende schade te voorkomen.

Gebruik reinigingsmiddelen die speciaal zijn bestemd voor de te reinigen oppervlakken, zodat blijvende schade wordt voorkomen. Breng alle reinigingsmiddelen direct op de schoonmaakdoek aan. Spuit geen reinigingsmiddelen op de schakelaars of bedieningsorganen. Verwijder reinigingsmiddelen snel.

Neem voor het gebruik van reinigingsmiddelen alle veiligheidsinstructies op het etiket door en neem deze in acht. Laat bij het reinigen van het interieur de portieren en ruiten openstaan voor voldoende ventilatie.

Reinig het interieur niet met de volgende reinigingsmiddelen of methoden, om schade te voorkomen:

- Verwijder nooit met een scheermesje of een ander scherp voorwerp vuil van interieuroppervlakken.
- Gebruik nooit een borstel met stugge haren.
- Oppervlakken nooit hard poetsen of te veel druk uitoefenen.
- Gebruik geen wasmiddelen of vaatwasmiddelen met ontvetters. Gebruik van vloeibare reinigingsmiddelen ongeveer 20 druppels per 3,8 l (1 gal) water. Een geconcentreerde zeepoplossing geeft aanleiding tot strepen en trek vuil aan. Gebruik geen oplossingen die agressieve of bijtende zeepproducten bevatten.
- Maak de bekleding tijdens het reinigen niet te nat.
- Gebruik geen oplosmiddelen, of reinigingsmiddelen die oplosmiddelen bevatten.

Binnenkant van de ruiten

Gebruik een met water bevochtigde badstoffen doek om te reinigen. Veeg de achtergebleven druppels weg met een schone, droge doek. Gebruik zo nodig een gangbare glasreiniger nadat u het oppervlak met schoon water hebt schoongemaakt.

Voorzichtig

Om krassen te voorkomen, autoruiten nooit met schurende middelen reinigen. Schurende of agressieve schoonmaakmiddelen kunnen de achterruitverwarming beschadigen.

Als de voorruit gedurende de eerste drie tot zes maanden na ingebruikname van de auto met water wordt gereinigd, zal de ruit minder snel beslaan.

Luidsprekerroosters

Stofzuig voorzichtig rond een luidsprekerrooster, zodat de luidspreker niet beschadigd raakt. Reinig vlekken met water en milde zeep.

Lijsten met coating

Lijsten met een coating moeten worden gereinigd.

- Als ze niet al te vuil zijn, kunt u ze afvegen met een spons of zachte, pluisvrije doek en wat water.
- Wanneer ze erg vuil zijn, gebruikt u warm water met wat zeep.

Textiel/vloermat/suède

Zuig het oppervlak eerst schoon met een stofzuiger, voorzien van een opzetstuk met zachte borstel. Een roterende stofzuigerborstel alleen voor het stofzuigen van de vloermat gebruiken. Verwijder alvorens te stofzuigen zoveel mogelijk van het vuil:

- Dep vloeistoffen voorzichtig op met een papieren handdoek. Ga door met deppen totdat geen vuil meer kan worden verwijderd.

- Verwijder vast vuil zo veel mogelijk voordat u gaat stofzuigen.

Om te reinigen:

1. Bevochtig een schone, pluisvrije, kleurvaste witte doek met water. Aanbevolen wordt om microvezeldoek te gebruiken, zodat geen pluizen op de stof of vloerbekleding achterblijven.
2. Verwijder het overtollige vocht door het voorzichtig uit te wringen, zodat geen water meer van het reinigingsdoekje afdruppelt.
3. Start aan de buitenrand van de vervuiling en wrijf voorzichtig naar het midden van de plek. Maak snelle bewegingen met het reinigingsdoekje, om te voorkomen dat het vuil in de stof dringt.
4. Wrijf vervolgens voorzichtig over de vlek totdat het reinigingsdoekje geen vuil meer opneemt.
5. Als het vuil niet volledig is verwijderd, gebruik dan een zacht zeepsopje. Spoel vervolgens uitsluitend met schoon water.

Indien het vuil niet volledig is verwijderd, kan het nodig zijn om een in de handel verkrijgbare bekledingsreiniger of vlekkenverwijderaar te gebruiken. Test een klein verborgen gebied op kleurvastheid voordat u een algemeen verkrijgbaar reinigingsmiddel voor bekleding of een vlekkenverwijderaar gebruikt. Als kringen ontstaan, moet u de stof of de vloerbekleding helemaal reinigen.

Gebruik na reiniging een papieren doek om een teveel aan vocht op te deppen.

Hoogglansoppervlakken, infodisplays en radiodisplays reinigen

Veeg glanzende opperlakken of displays in de auto schoon met een microvezeldoek. Gebruik in eerste instantie een zachte borstel voor vuil dat aanleiding kan geven tot krassen op het oppervlak. Veeg het gebied vervolgens voorzichtig schoon met een microvezeldoekje. Gebruik geen glasreinigers of oplosmiddelen. Was de microvezeldoek regelmatig met de hand in een zacht sopje. Gebruik geen bleekmiddel of wasverzachter. Goed uitspoelen en aan de lucht laten drogen voor het volgende gebruik.

Voorzichtig

Bevestig geen voorwerpen met zuignap op het display. Het kan hierdoor beschadigen en deze schade wordt niet door de autogarantie gedekt.

Dashboard, leder, vinyl, andere kunststof oppervlakken, matglanzende gelakte oppervlakken en poreuze natuurhouten oppervlakken

Gebruik een zachte, met water bevochtigde microvezeldoek om stof en los vuil te verwijderen. Gebruik voor een intensievere reiniging een zachte microvezeldoek die met een milde zeepoplossing is bevochtigd.

Voorzichtig

Permanente schade kan ontstaan als leren oppervlakken (met name geperforeerd leer), en andere oppervlakken in het interieur met vloeistof worden doordrenkt of verzadigd. Veeg na het reinigen overtollig vocht van dergelijke oppervlakken af en laat deze aan de lucht drogen. Gebruik nooit warmte, stoom of vlekverwijderaars. Gebruik geen reinigers die siliconen of producten op wasbasis bevatten. Reinigers met dergelijke oplosmiddelen kunnen het gevoel en de uitstraling van het leder of zachte bekleding blijvend veranderen en worden daarom afgeraden.

Gebruik geen reinigingsmiddelen die de glans verhogen. Dit geldt in het bijzonder voor het instrumentenpaneel. Het zicht door de voorruit kan onder bepaalde omstandigheden afnemen als gevolg van reflecterende schitteringen.

Voorzichtig

Het gebruik van luchtverfrissers kan permanente schade aan kunststoffen en gelakte oppervlakken veroorzaken. Als een luchtverfrisser in contact komt met een kunststoffen of gelakt oppervlak in de auto, direct droogdeppen en reinigen met een zachte doek en een milde zeepoplossing. Schade veroorzaakt door luchtverfrissers wordt niet door de autogarantie gedekt.

Bagageruimteafdekking en bagagenet

Was deze, indien aanwezig, met warm water en een zacht wasmiddel. Gebruik geen bleekmiddelen met chloor. Spoelen met koud water en daarna helemaal laten drogen.

Verzorging van de veiligheidsgordels

Houd de veiligheidsriemen schoon en droog.

⚠ Waarschuwing

Bleek of kleur de veiligheidsgordelbanden niet. Hierdoor kunnen de banden ernstig verzwakt raken. Bij een botsing kunnen ze wellicht niet de juiste bescherming bieden. Reinig en spoel de veiligheidsgordelbanden alleen met milde zeep en lauw water. Laat de banden opdrogen.

Vloermatten

⚠ Waarschuwing

Wanneer een vloermat de verkeerde afmeting heeft of niet correct aangebracht is, kan deze het pedaal belemmeren. Belemmering van de pedalen kan ongewenste acceleratie en/of verhoogde remafstand veroorzaken wat tot een botsing en letsel kan leiden. Zorg ervoor dat de vloermat geen belemmering vormt voor pedalen.

Gebruik de volgende richtlijnen voor correct gebruik van de vloermat.

- De originele af fabriek vloermatten zijn ontworpen voor uw auto. Wanneer de vloermatten moeten worden vervangen, is het raadzaam om goedgekeurde vloermatten aan te schaffen. Niet-gecertificeerde vloermatten van een ander merk passen wellicht niet goed en kunnen een belemmering vormen voor de pedalen. Controleer altijd of de vloermat de pedalen niet in de weg zit.
- Gebruik geen vloermat als de auto op de vloer aan bestuurderszijde niet is uitgerust met een vloermatborging.
- Gebruik de vloermat met de juiste zijde boven. Draai de vloermat niet om.
- Plaats niets boven op de vloermat aan bestuurderszijde.
- Gebruik slechts een enkele mat aan bestuurderszijde.
- Plaats geen vloermatten op elkaar.

Vloermatten verwijderen en terugplaatsen

De vloermat aan de bestuurders- en passagierszijde wordt door twee knoopvormige bevestigingen op zijn plaats gehouden.

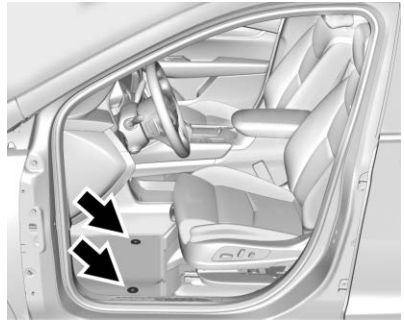

1. Trek de achterkant van de vloermat omhoog om elke bevestiging los te halen en verwijder de mat.
2. Plaats de mat terug door de bevestigingsopeningen van de vloermat over de bevestiging in de vloerbekleding uit te lijnen en de mat op zijn plaats omlaag te drukken en vast te klikken.
3. Zorg dat de vloermat goed vastzit. Controleer of de vloermat de pedalen niet in de weg zit.

Service en onderhoud

Algemene informatie
Algemene informatie 341

Onderhoudsschema
Onderhoudsschema 343

Aanbevolen vloeistoffen, smeermiddelen en onderdelen
Aanbevolen vloeistoffen en smeermiddelen 349
Reserveonderdelen onderhoud 350

Onderhoudsdocumenten
Onderhoudsadministratie 351

Algemene informatie

Uw auto is een belangrijke investering. Dit hoofdstuk beschrijft het vereiste onderhoud voor de auto. Volg dit schema om uw auto te beschermen tegen hoge reparatiekosten als gevolg van een gebrek aan of achterstallig onderhoud. Het kan ook helpen om de inruilwaarde van uw auto op peil te houden. Het is de verantwoordelijkheid van de eigenaar om alle benodigde onderhoud uit te laten voeren.

Uw dealer heeft opgeleide monteurs die het vereiste onderhoud kunnen uitvoeren met behulp van originele vervangingsonderdelen. Ze hebben geavanceerde gereedschappen en apparaten voor een snelle en nauwkeurige diagnose. Veel dealers bieden extra lange openingstijden in de avond of op zaterdag, vervangend vervoer en een online planning voor servicebehoeften.

Uw dealer weet dat het belangrijk is om een scherp geprijsde onderhouds- en reparatieservice te bieden. Met de opgeleide monteurs is uw dealer de aangewezen plek voor routinematig onderhoud, zoals olie verversen, banden rouleren en andere onderhoudsitems zoals banden, remmen, accu's en ruitenwisserbladen.

Voorzichtig

Schade die wordt veroorzaakt door verkeerd onderhoud kan leiden tot kostbare reparaties en wordt wellicht niet vergoed onder de voertuiggarantie. Onderhoudsintervallen, controles, inspecties, aanbevolen vloeistoffen en smeermiddelen zijn belangrijk om de auto in goed werkende staat te houden.

Spoel de auto niet met chemische middelen die niet door GM zijn goedgekeurd. Bij gebruik van niet door GM goedgekeurde spoelmiddelen, oplos-, reinigings- of smeermiddelen kan de auto beschadigd raken en zijn er kostbare reparaties nodig waarvoor geen garantie geldt.

Het banden rouleren en de vereiste servicebeurten zijn de verantwoordelijkheid van de voertuigeigenaar. Het wordt aanbevolen om uw dealer deze beurten iedere 12.000 km / 7500 mijl uit te laten voeren. Een goed onderhoud helpt om de auto in goed werkende staat te houden, het helpt brandstof besparen en het vermindert de uitlaatemissies.

Afhankelijk van het gebruik van een auto, variëren ook de onderhoudsbehoeften. Zo kan het nodig zijn om vaker controles en beurten te laten uitvoeren. Het Aanvullend onderhoud - Normaal geldt voor auto's die:

- Passagiers en lading vervoeren met inachtname van de maximaal toegestane waarden op het label met Banden- en Ladingsgegevens. Zie “Maximaal laadvermogen” in de gebruikershandleiding.
- Gebruikt worden op een normaal wegdek met inachtname van de geldende maximale snelheid.
- Gebruik de aanbevolen brandstof. Zie *Brandstof voor dieselmotoren* ⇨ *240*.

Zie de informatie in het onderhoudsschema voor Aanvullend onderhoud - Normaal.

Het Aanvullend onderhoud - Intensief geldt voor auto's die:

- Voornamelijk worden gebruikt in druk stadsverkeer en bij warm weer.
- Voornamelijk worden gebruikt in heuvelachtig of bergachtig gebied.
- Regelmatig een aanhanger trekken.
- Worden gebruikt bij hoge snelheden of voor races.
- Worden gebruikt als taxi, politievoertuig of distributievoertuig.

Zie de informatie in het onderhoudsschema voor Aanvullend onderhoud - Intensief.

⚠ Waarschuwing

Het uitvoeren van onderhoudswerkzaamheden kan gevaarlijk zijn en ernstig letsel veroorzaken. Voer onderhoudswerkzaamheden alleen

(Vervolg)

Waarschuwing (Vervolg)

uit als de vereiste informatie en de juiste gereedschappen en apparaten beschikbaar zijn. Zo niet, vraag dan uw dealer om de werkzaamheden te laten uitvoeren door een opgeleide monteur. Zie "Werkzaamheden uitvoeren" in de gebruikershandleiding.

Onderhoudsschema

Controles en service door de eigenaar

Motoroliepeil controleren. Zie *Motorolie ⇨ 267*.

Eenmaal per maand

- Controleer de bandenspanning. Zie *Bandenspanning ⇨ 296*.
- Controleer de banden op slijtage. Zie *Banden controleren ⇨ 303*.
- Controleer het sproeiervloeistofpeil. Zie *Sproeiervloeistof ⇨ 277*.

Motorolie verversen

Ververs de motorolie en vervang het filter wanneer aangegeven door het controlesysteem oliekwaliteit, na 30 000 km of na een jaar, wat het eerst van toepassing is. (15 000) of na zes maanden in zware bedrijfsomstandigheden). Wanneer de tekst VERVANG MOTOROLIE BINNENKORT verschijnt, moet u de motorolie en het filter binnen 1 000 km laten verversen/vervangen. Het systeem moet worden gereset. De hiertoe opgeleide servicemedewerkers bij uw dealer zullen deze werkzaamheden uitvoeren en het systeem resetten. Daarnaast is het belangrijk om de olie regelmatig te controleren tussen twee verversingsbeurten en dit op het juiste peil te houden.

Tap het water in het dieselbrandstoffilter af wanneer de olie wordt ververst of wanneer de melding WATER IN FUEL CONTACT SERVICE (water in brandstof neem contact op met werkplaats) verschijnt.

Motorluchtfilter vervangen

Als de melding BIJ VOLGENDE OLIEVERVERSING VERVANGEN verschijnt, dan moet het motorluchtfilter bij de volgende olieverversing worden vervangen. Als de melding LUCHTFILTER VAN DE MOTOR BINNENKORT VERVANGEN verschijnt, dan moet het motorluchtfilter zo snel mogelijk worden vervangen. Reset de levensduurindicatie van het motorluchtfilter nadat het filter is vervangen. Zie *Levensduurindicatie motorluchtfilter ⇨ 270*.

Droogmiddel airconditioning (elke zeven jaar vervangen)

De airconditioning heeft elke zeven jaar een onderhoudsbeurt nodig. Bij deze beurt wordt het droogmiddel vervangen om de airconditioning efficiënt te laten werken en langer te laten meegaan. Deze beurt kan ingewikkeld zijn. Raadpleeg uw dealer.

Inspectie auto en vereist onderhoud

Inspecteer de volgende punten wanneer het controlesysteem oliekwaliteit dit aangeeft; bij 30 000 km of na één jaar, afhankelijk van wat het eerst van toepassing is. Zie *Banden rouleren ⇨ 304*.

- Controleer het motoroliepeil en de oliekwaliteit (percentage). Vervang indien nodig de motorolie en het filter en reset het controlesysteem van de oliekwaliteit. Zie *Motorolie ⇨ 267* en *Controlesysteem van de oliekwaliteit ⇨ 269*.
- Controleer de resterende levensduur van het oliefilter. Vervang zo nodig het motorluchtfilter en reset

de levensduurindicatie van het filter. Zie *Levensduurindicatie motorluchtfilter* ⇨ *270*.

- Controleer het koelvloeistofniveau motor. Zie *Koelsysteem* ⇨ *272*.
- Controleer het sproeiervloeistofpeil. Zie *Sproeiervloeistof* ⇨ *277*.
- Controleer de bandenspanning. Zie *Bandenspanning* ⇨ *296*.
- Controleer de banden op slijtage. Zie *Banden controleren* ⇨ *303*.
- Controleer visueel op vloeistoflekkages.
- Controleer het remsysteem. Zie *Verzorging exterieur* ⇨ *331*.
- Kijk minstens eenmaal per jaar of de stuurinrichting, wielophanging en chassisdelen beschadigd zijn, inclusief barsten of scheuren in de rubberen hoezen, losse of ontbrekende onderdelen of tekenen van slijtage. Zie *Verzorging exterieur* ⇨ *331*.
- Controleer de stuurbekrachtiging op een juiste bevestiging, aansluitingen, vastlopen, lekken, scheuren, schuurplekken, enz.
- Kijk of de aandrijfassen en cardanas zware slijtage vertonen, let op olielekkages en/of beschadigingen, waaronder: deuken of scheuren in leidingen, speling op homokineten en kruiskoppelingen, gescheurde of ontbrekende hoezen, losse of ontbrekende hoesklemmen, te veel speling op het middenlager, losse of ontbrekende bouten en moeren, lekkende askeerringen.
- Controleer de onderdelen van het airbagsysteem. Zie *Controle veiligheidssysteem* ⇨ *63*.
- Controleer het brandstofsysteem visueel op beschadigingen of lekkages.
- Controleer het uitlaatsysteem en de omringende hitteschilden visueel op losse of beschadigde onderdelen.
- Smeer de carrosserieonderdelen. Zie *Verzorging exterieur* ⇨ *331*.
- Controleer de parkeerrem en het parkeerstandmechanisme van de automatische versnellingsbak. Zie *Controle handrem en P-mechanisme (Park)* ⇨ *282*.
- Controle gaspedaal op schade en of deze bij het intrappen niet teveel weerstand biedt of blijft hangen. Vervangen indien nodig.
- Inspecteer de gasveer op sporen van slijtage, scheuren of andere beschadigingen. Controleer of de veer de klep omhoog kan houden. Laat als deze weinig omhoog kan houden de gasveer nakijken. Zie *Gasveerbe(e)n(en)* ⇨ *284*.
- Controleer de vervaldatum van de bandenreparatieset, indien aanwezig. Zie *Bandenreparatieset met compressor* ⇨ *311*.
- Controleer de geleiding en afdichting van het zonnedak, indien aanwezig. Zie *Zonnedak* ⇨ *41*.

Onderhoudsschema Aanvullend onderhoud - Normaal	30 000 km	60 000 km	90 000 km	120 000 km	150 000 km	180 000 km	210 000 km	240 000 km	270 000 km	300 000 km	330 000 km	360 000 km	390 000 km	420 000 km	450 000 km	480 000 km	510 000 km	540 000 km	570 000 km	600 000 km
Rouleer de banden, indien aanbevolen voor de auto, en voer het vereiste onderhoud uit. Controleer het motoroliepeil en de oliekwaliteit (percentage). Vervang de motorolie en het filter, indien nodig. Controleer het levensduurpercentage van het motorluchtfilter en toestand. Vervang de motorolie en het luchtfilter, indien nodig. (1) Tap het water in het dieselbrandstoffilter af.	✓	✓	✓	✓	✓	✓	✓	✓	✓	✓	✓	✓	✓	✓	✓	✓	✓	✓	✓	✓
Vervang het pollenfilter. (2)	✓	✓	✓	✓	✓	✓	✓	✓	✓	✓	✓	✓	✓	✓	✓	✓	✓	✓	✓	✓
Brandstoffilter vervangen. (3)		✓		✓		✓		✓		✓		✓		✓		✓		✓		✓
Controleer de ventilatieregeling. (4)		✓		✓		✓		✓		✓		✓		✓		✓		✓		✓
Vervang de olie van de achteras, indien uitgerust met AWD. (5)								✓								✓				
Tap het motorkoelsysteem af en vul het opnieuw. (6)								✓								✓				
Controleer de accessoireriemen visueel. (7)								✓								✓				
Remvloeistof verversen. (8)																				
Vervang de voorste ruitenwisserbladen. (9)	✓	✓	✓	✓	✓	✓	✓	✓	✓	✓	✓	✓	✓	✓	✓	✓	✓	✓	✓	✓
Vervang de gasveren van de motorkap en/of achterklep. (10)				✓				✓				✓				✓				✓
Vervang het droogmiddel van de airconditioning. (11)																				

Voetnoten - Onderhoudsschema Aanvullend onderhoud - Normaal

(1) Of iedere vier jaar, wat zich het eerste voordoet. Controleer bij ritten in stoffige omstandigheden het filter bij elke olieverversing of zo nodig vaker. Zie *Motorluchtfilter* ⇨ *271*.

(2) Of iedere twee jaar, wat zich het eerste voordoet. Het pollenfilter moet mogelijk vaker worden vervangen bij ritten in gebieden met een druk verkeer, slechte luchtkwaliteit, hoge stofconcentraties of milieu-allergenen. Het pollenfilter moet mogelijk ook worden vervangen bij een beperkte luchtstroom, beslagen ruiten of hinderlijke geuren. De GM-dealer kan u vertellen wanneer het filter aan vervanging toe is.

(3) Of zoals aangegeven op het Driver Information Center (DIC) dan wel na twee jaar, wat zich het eerste voordoet. Het brandstoffilter moet wellicht vaker worden vervangen, afhankelijk van het biodieselgebruik, rijden in zeer stoffige omgevingen of in terrein of het trekken van een aanhanger gedurende langere periodes.

(4) Controleer visueel of alle brandstof- en ventilatieleidingen/-slangen goed zijn aangesloten, niet bekneld zitten en in goede staat verkeren.

(5) Richt de straal niet rechtstreeks op de verdeelbak en/of de afdichtingen van de voor-/achteras. Water onder hoge druk kan langs de afdichtingen dringen en de olie in de tussenbak vervuilen. Verontreinigde vloeistof verkort de levensduur van de tussenbos en/of assen en moet worden ververst.

(6) Of iedere vijf jaar, wat zich het eerste voordoet. Zie *Koelsysteem* ⇨ *272*.

(7) Of iedere 10 jaar, wat zich het eerste voordoet. Controleer op zwakke plekken, scheuren of beschadigingen; vervang indien nodig.

(8) Ververs de remvloeistof om de twee jaar. Zie *Remvloeistof* ⇨ *279*.

(9) Of elke 12 maanden, wat zich het eerste voordoet. Zie *Wisserblad vervangen* ⇨ *282*.

(10) Of iedere 10 jaar, wat zich het eerste voordoet. Zie *Gasveerbe(e)n(en)* ⇨ *284*.

(11) Vervang het droogmiddel van de airconditioning elk 7 jaar.

Onderhoudsschema Aanvullend onderhoud - Intensief	15 000 km	30 000 km	45 000 km	60 000 km	75 000 km	90 000 km	105 000 km	120 000 km	135 000 km	150 000 km	165 000 km	180 000 km	195 000 km	210 000 km	225 000 km	240 000 km	255 000 km	270 000 km	285 000 km	300 000 km
Rouleer de banden, indien aanbevolen voor de auto, en voer het vereiste onderhoud uit. Controleer het motoroliepeil en de oliekwaliteit (percentage). Vervang de motorolie en het filter, indien nodig. Controleer het levensduurpercentage van het motorluchtfilter en toestand. Vervang de motorolie en het luchtfilter, indien nodig. (1) Tap het water in het dieselbrandstoffilter af.	✓	✓	✓	✓	✓	✓	✓	✓	✓	✓	✓	✓	✓	✓	✓	✓	✓	✓	✓	✓
Vervang het pollenfilter. (2)		✓		✓		✓		✓		✓		✓		✓		✓		✓		✓
Brandstoffilter vervangen. (3)				✓				✓				✓				✓				✓
Controleer de ventilatieregeling. (4)				✓				✓				✓				✓				✓
Vervang de olie van de achteras, indien uitgerust met AWD. (5)								✓								✓				
Vervang de automatische transmissievloeistof.				✓				✓				✓				✓				✓
Tap het motorkoelsysteem af en vul het opnieuw. (6)																✓				
Controleer de accessoireriemen visueel. (7)																✓				
Remvloeistof verversen. (8)																				
Vervang de voorste ruitenwisserbladen. (9)	✓	✓	✓	✓	✓	✓	✓	✓	✓	✓	✓	✓	✓	✓	✓	✓	✓	✓	✓	✓
Vervang de gasveren van de motorkap en/of achterklep. (10)								✓								✓				
Vervang het droogmiddel van de airconditioning. (11)																				

Voetnoten - Onderhoudsschema Aanvullend onderhoud - Intensief

(1) Of iedere vier jaar, wat zich het eerste voordoet. Controleer bij ritten in stoffige omstandigheden het filter bij elke olieverversing of zo nodig vaker. Zie *Motorluchtfilter* ⇨ *271*.

(2) Of iedere twee jaar, wat zich het eerste voordoet. Het pollenfilter moet mogelijk vaker worden vervangen bij ritten in gebieden met een druk verkeer, slechte luchtkwaliteit, hoge stofconcentraties of milieu-allergenen. Het pollenfilter moet mogelijk ook worden vervangen bij een beperkte luchtstroom, beslagen ruiten of hinderlijke geuren. De GM-dealer kan u vertellen wanneer het filter aan vervanging toe is.

(3) Of zoals aangegeven op het Driver Information Center (DIC) dan wel na twee jaar, wat zich het eerste voordoet. Het brandstoffilter moet wellicht vaker worden vervangen, afhankelijk van het biodieselgebruik, rijden in zeer stoffige omgevingen of in terrein of het trekken van een aanhanger gedurende langere periodes.

(4) Controleer visueel of alle brandstof- en ventilatieleidingen/-slangen goed zijn aangesloten, niet bekneld zitten en in goede staat verkeren.

(5) Richt de straal niet rechtstreeks op de verdeelbak en/of de afdichtingen van de voor-/achteras. Water onder hoge druk kan langs de afdichtingen dringen en de olie in de tussenbak vervuilen. Verontreinigde vloeistof verkort de levensduur van de tussenbos en/of assen en moet worden ververst.

(6) Of iedere vijf jaar, wat zich het eerste voordoet. Zie *Koelsysteem* ⇨ *272*.

(7) Of iedere 10 jaar, wat zich het eerste voordoet. Controleer op zwakke plekken, scheuren of beschadigingen; vervang indien nodig.

(8) Ververs de remvloeistof om de twee jaar. Zie *Remvloeistof* ⇨ *279*.

(9) Of elke 12 maanden, wat zich het eerste voordoet. Zie *Wisserblad vervangen* ⇨ *282*.

(10) Of iedere 10 jaar, wat zich het eerste voordoet. Zie *Gasveerbe(e)n(en)* ⇨ *284*.

(11) Vervang het droogmiddel van de airconditioning elk 7 jaar.

Aanbevolen vloeistoffen, smeermiddelen en onderdelen

Aanbevolen vloeistoffen en smeermiddelen

De vloeistoffen en smeermiddelen waarvan hieronder de naam of specificatie wordt vermeld, inclusief de niet-vermelde vloeistoffen en smeermiddelen, zijn verkrijgbaar bij uw dealer.

Gebruik	Vloeistof/smeermiddel
Automatische versnellingsbak	DEXRON-VI automatische transmissieolie.
Hydraulische vloeistof voor elektronisch zelfsperrend differentieel (alleen AWD)	DEXRON-VI automatische transmissieolie.
Motorkoelvloeistof	Mengsel van gelijke delen (50/50) schoon drinkwater en uitsluitend DEX--COOL-koelvloeistof. Zie *Koelsysteem* ⇨ *272*.
Motorolie	Motorolie met de juiste SAE-viscositeit die aan de dexosD specificatie voldoet. Wij adviseren ACDelco dexosD. Zie *Motorolie* ⇨ *267*.
Systeem voor motorkapontgrendeling, secundaire vergrendeling, scharnieren, veeranker en ontgrendelpal	Smeermiddel conform de eisen van NLGI #2, categorie LB of GC-LB.
Hydraulisch remsysteem	DOT 3 hydraulische remvloeistof.
Slotcilinders, motorkap- en portierscharnieren	Universeel smeermiddel. Raadpleeg uw dealer.
Achteras/vooras	Raadpleeg uw dealer.
Tussenbak (vierwielaandrijving)	Olie in tussenbak. Raadpleeg uw dealer.
Onderhoud portierrubbers	Smeermiddel portierrubbers. Raadpleeg uw dealer.

Gebruik	Vloeistof/smeermiddel
Sproeiervloeistof	Sproeiervloeistof voor gebruik in auto's die zich leent voor de heersende temperaturen in de regio.

Reserveonderdelen onderhoud

Reserveonderdelen die hieronder met naam, onderdeelnummer of specificatie staan aangegeven, zijn verkrijgbaar via uw dealer.

Onderdeel	GM-onderdeelnummer	ACDelco-onderdeel-nummer
Motorluchtfilter	23430313	A3210C
Motoroliefilter		
ASM	55511058	-
Patroon	55511059	PF2268G
Luchtfilter inzittendencompartiment	13508023	CF185
Ruitenwisserbladen		
Bestuurderszijde – 60 cm (23,62 inch)	84580856	-
Passagierszijde – 50 cm (19,68 inch)	84580859	-
Achter - 30 cm (11,81 inch)	84215609	-

Onderhoudsdocumenten

Onderhoudsadministratie

Noteer na het uitvoeren van de periodieke onderhoudswerkzaamheden in onderstaande vakken de datum, de kilometerteller-stand, de naam van degene die het onderhoud heeft uitgevoerd en welke werkzaamheden werden uitgevoerd. Bewaar alle onderhoudsbonnetjes.

Datum	Kilometerstand	Onderhoud uitgevoerd door	Onderhoudsstempel	Uitgevoerde werkzaamheden

Technische gegevens

Voertuigidentificatie
Voertuigidentificatienummer (VIN) 352
Identificatie service-onderdelen 352

Voertuigdata
Hoeveelheden en specificaties ... 353
Loop aandrijfriem motor 355

Voertuigidentificatie

Voertuigidentificatienummer (VIN)

Deze wettelijke identificatie bevindt zich in de hoek vooraan van het instrumentenpaneel, aan de bestuurderskant van de auto. U kunt het van de buitenkant door de voorruit zien. Het voertuigidentificatienummer (VIN) staat ook op de labels van het voertuigcertificaat en reserveonderdelen en op het bewijs van eigendom en registratie.

Motoridentificatie

Het achtste teken van het VIN is de motorcode. Deze code identificeert de motor van de auto, de specificaties en de reserveonderdelen. Zie “Motorspecificaties” onder *Hoeveelheden en specificaties* ⇨ *353* voor de motorcode van de auto.

Identificatie service-onderdelen

Er staat eventueel een grote streepjescode op het certificeringslabel op de middenstijl, die u kunt scannen om de volgende informatie te zien:

- Voertuigidentificatienummer (VIN)
- Omschrijving van het model
- Lakinformatie
- Fabrieksopties

Als er geen grote streepjescode op dit label staat, dan vindt u dezelfde informatie op een label onder het achterklepgebied.

Voertuigdata

Hoeveelheden en specificaties

Toepassing	Hoeveelheden	
	Metrisch	Engels
Koelmiddel airco	Voor het bij te vullen type aircokoelmiddel en de te hanteren hoeveelheid kijkt u op het koelmiddellabel onder de motorkap. Raadpleeg uw dealer voor meer informatie.	
Motorkoelsysteem	9,2 L	9,7 qt
Motorolie met filter	5,0 L	5,3 qt
Brandstoftank		
VOORWIEL	60,2 L	15,9 gal
AWD	61,7 L	16,3 gal
Koppel wielmoer	190 N•m	140 lb ft
Alle hoeveelheden zijn approximatief. Vul bij tot het approximatieve niveau, zoals aanbevolen in deze handleiding. Controleer het vloeistofpeil na het bijvullen nogmaals.		
De vermelde inhouden van het koelsysteem zijn gebaseerd op het gehele koelsysteem en zijn componenten.		

Motorspecificaties

Motor	VIN-code	Versnellingsbak	Elektrodenafstand
2.0L 4-cilinder Turbodiesel (LSQ)	2	Automatisch	-

Motorgegevens

Motor	Pk	Koppel	Cilinderinhoud	Compressieverhouding
2.0L 4-cilinder Turbodiesel	128 Kw (172 pk) @ 3500 tpm	381 N•m (281 lb ft) @ 1500-2750 tpm	2,0 l	15 +/- 5:1

Brandstofverbruiks- en emissiegegevens

	Stadsrit	Buitenweg	Combinatierit
Met 2.0L 4-cilinder LSQ motor en 9-traps MJD Automatische versnellingsbak			
Kooldioxide (g/km)	TBD	TBD	TBD
Brandstofverbruik (l/100 km)	TBD	TBD	TBD

Loop aandrijfriem motor

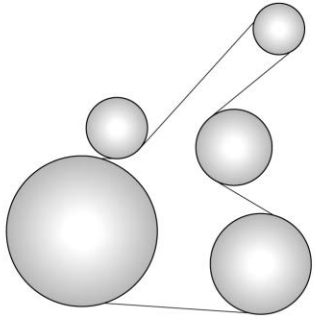

2.0L 4-cilinder dieselmotor

Informatie voor de klant

Informatie voor de klant
Conformiteitsverklaring 356

Registratie van voertuigdata en privacy
Registratie van voertuigdata en privacy 359
Cyberbeveiliging 360
Infotainmentsysteem 361

Informatie voor de klant

Conformiteitsverklaring

Zendsystemen

Deze auto is uitgerust met systemen die conform 2014/53/EU radiogolven verzenden en/of ontvangen. De fabrikanten van de hieronder vermelde systemen verklaren te voldoen aan Richtlijn 2014/53/EU. U vindt de volledige tekst van de EU-conformiteitsverklaring op het volgende internetadres: www.cadillaceurope.com.

Importeur

GM Mobility Europe GmbH

Bethmannstraße 50-54

60311 Frankfurt am Main

Hessen

Duitsland

Forward Collision Alert en adaptieve cruise control

ADC Automotive Distance Control Systems GmbH

Peter-Dornier-Strasse 10, 88131 Lindau, Duitsland

Bedrijfsfrequentie: 76–77 GHz

Maximaal zendvermogen: 35 dBm of 3,16 W

Dodehoekdetectie/Waarschuwing kruisend verkeer achter

Hella KGaA Hueck & Co.

Rixbecker Straße 75

59552 Lippstadt

Bedrijfsfrequentie: 24,25 GHz

Maximaal zendvermogen: 20 dBm of 100 mW

Aanrijdingsbeperking achter

Delphi Electronics & Safety Systems

2151 East Lincoln Road

Kokomo, Indiana 46902

USA

Bedrijfsfrequentie: 76–77 GHz

Max. zendvermogen: 22,5 dBm

Passive Entry en Startsysteem sleutelzenders

DENSO Corporation

1-1, Showa-cho, Kariya-shi, Aichi-ken, 448-8661, Japan

Bedrijfsfrequentie: 433,92 MHz

Max. zendvermogen: 0,258 mW

Passive Entry en startmodule

DENSO Corporation

1-1, Showa-cho, Kariya-shi, Aichi-ken, 448-8661, Japan

Bedrijfsfrequentie: 125 kHz

Max. zendvermogen: 0,968 mW

Bandenspanningscontrolesysteem

Schrader Electronics Ltd.

11 Technology Park

Belfast Road

Antrim Bt41 1QS

Noord-Ierland

Verenigd Koninkrijk

Bedrijfsfrequentie: 433,92 MHz

Max. zendvermogen: 10 dBm

Wielkrik

GM North America

General Motors Company
Warren Technical Center
Vehicle Engineering Center
29427 Louis Chevrolet Rd.
Warren, Michigan 48093
U.S.A.

Declaration of Conformity
Pursuant to Machinery Directive 2006/42/EC

We hereby declare that the product:

Product Description: Scissor / Screw Automotive Jack
Type/Part #: 13508400-Base Jack

Is in conformity with Machinery Directive 2006/42/EC.

Technical standards applied:
GMW14337 Standard Equipment Jack - Hardware Tests
GMW15005 Standard Equipment Jack and Spare Tire, Vehicle Test

The person authorized to compile the technical file:
Lisa Pennick-Taylor
General Motors Company
29427 Louis Chevrolet Rd.
Warren, MI, 48093, USA

Date: January 17, 2019, Warren/MI, USA

Phillip Hubler
Engineering Group Manager
Tire/Wheel System
29427 Louis Chevrolet Rd.
Warren, MI, 48093, USA

Conformiteitsverklaring

Conform Machinerichtlijn 2006/42/EG

Hierbij verklaren wij dat het product:

Productbeschrijving: Schaar-/schroef-draadkrik auto

Type-/onderdeelnummer: 13508400 – Standaardkrik

Voldoet aan de Machinerichtlijn 2006/42/EG.

Geldende technische normen:

GMW14337 standaarduitrusting krik - materiaaltests

GMW15005 standaarduitrusting krik en reservewiel, voertuigtest

Bevoegde persoon om technisch bestand samen te stellen:

Lisa Pennick-Taylor

General Motors Company

GMNA, VS

Ondertekend door:

Phillip Hubler

Engineering Group Manager Tire/Wheel Systems

GMNA, VS

Registratie van voertuigdata en privacy

Event Data Recorders (EDR)

Gegevensopslagmodules in de auto.

Veel elektronische componenten in uw auto bevatten gegevensopslagmodules, die technische gegevens over de voertuigtoestand, voorvallen en fouten tijdelijk of permanent opslaan. Deze technische informatie legt over het algemeen de toestand van onderdelen, modules, systemen of de omgeving vast:

- Bedrijfsomstandigheden van systeemcomponenten (bijv. vulniveaus).
- Statusberichten over de auto en zijn afzonderlijke onderdelen (bijv. aantal wielomwentelingen/toerental, vertraging, dwarsversnelling).
- Storingen en gebreken van belangrijke systeemcomponenten.

- Voertuigreacties in bepaalde rijomstandigheden (bijv. activering van een airbag, activering van de stabiliteitsregeling).
- Omgevingsomstandigheden (bijv. de temperatuur).

Deze data zijn puur technisch en helpen bij het herkennen en corrigeren van fouten, maar ook bij het optimaliseren van de voertuigfuncties.

Uit deze data kunnen geen bewegingsprofielen worden gegenereerd, die aangeven waar de auto heeft gereden.

Bij werkzaamheden aan de auto (bijv. reparaties, onderhoudsbeurten, garantiezaken, kwaliteitscontroles) kunnen medewerkers van het servicenetwerk (incl. de fabrikant) deze technische informatie in de Event Data Recorders (EDR's) uitlezen aan de hand van speciale diagnose-apparatuur. U zult zo nodig aanvullende informatie van deze dealers ontvangen. Nadat een fout is verholpen, worden de data in de storingsgeheugenmodule gewist dan wel permanent overschreven.

Wanneer u de auto gebruikt, kunnen situaties optreden waarin deze technische gegevens, gekoppeld aan andere informatie (ongevalsrapport, schade aan de auto, getuigenverklaringen etc.), in verband gebracht kunnen worden met een bepaalde persoon - eventueel m.b.v. van een expert.

Wanneer u een abonnement hebt op aanvullende functies (bijv. voertuiglokalisatie in noodgevallen), kan de auto bepaalde voertuiggegevens op afstand versturen.

Cyberbeveiliging

GM verzamelt informatie over het gebruik van uw auto, waaronder gebruiks- en veiligheidsgerelateerde gegevens. We verzamelen deze informatie om onze producten en diensten te leveren, beoordelen, verbeteren en herstellen, maar ook om nieuwe producten en diensten te ontwikkelen. Het is belangrijk voor GM dat de elektronische voertuigsystemen en klantgegevens tegen een onbevoegde elektronische toegang van buitenaf beschermd zijn. GM handhaaft de toepasselijke beveiligingsstandaarden, werkmethoden, richtlijnen en controles, die erop gericht zijn het voertuig en de service-omgeving ervan tegen een onbevoegde elektronisch toegang te beveiligen door mogelijke kwaadwillende bedoelingen op de betreffende netwerken te detecteren en door tijdig op verdachte situaties wat betreft de cyber-veiligheid te reageren, gecoördineerd en op doeltreffende wijze. Veiligheidsincidenten kunnen uw veiligheid en persoonlijke gegevens in gevaar brengen. Om de beveiligingsrisico's te beperken, mag u de elektronische systemen van uw auto nooit aan ongeautoriseerde apparaten koppelen of uw auto op enig onbekend of onbetrouwbaar netwerk aansluiten (zoals Bluetooth, WIFI of vergelijkbare technologieën). Als u vermoedt dat een beveiligingsincident uw data of de gebruiksveiligheid van uw auto heeft aangetast, stop dan met het gebruik van uw auto en neem contact op met uw dealer.

Infotainmentsysteem

Als de auto is voorzien van een navigatiesysteem als onderdeel van het infotainmentsysteem, kunnen bij gebruik van dit systeem bestemmingen, adressen, telefoonnummers en andere ritgegevens worden opgeslagen. Zie de handleiding van het infotainmentsysteem voor informatie over opgeslagen gegevens en voor instructies voor wissen.

eCall

eCall-overzicht

eCall-overzicht 362

eCall-overzicht

Deze auto is uitgerust met een gratis eCall-systeem voor 112.

In geval van een botsing kan een auto met eCall automatisch de dichtstbijzijnde 112-meldkamer bellen. Als de ingebouwde sensoren een botsing detecteren, wordt er automatisch een noodoproep gedaan. Een adviseur bepaalt of er hulp nodig is. De precieze locatie van de botsing wordt naar de meldkamer verzonden, ook als de inzittenden van de auto niet in staat zijn om met medewerkers van de meldkamer te communiceren.

Het eCall-systeem kan ook handmatig worden ingeschakeld. Druk op SOS op de dakconsole om contact met de dichtstbijzijnde 112-meldkamer op te nemen. Druk binnen twee seconden op om de handmatige Call af te breken.

Een probleem met het systeem wordt mogelijk als volgt aangegeven:

- Rood lampje nabij de telefoonknopdisplays
- Lampje nabij de telefoonknop brandt niet bij ingeschakelde auto
- Er verschijnt mogelijk een bericht op het Driver Information Center

Laat de reparatie aan uw dealer over.

Wanneer het systeem actief is, brandt het groene lampje nabij de telefoonknop.

Gebruik van persoonsgegevens is strikt beperkt tot het doen van de noodoproep op het noodnummer 112.

Het eCall-systeem mag de volgende gegevens verzamelen en verwerken:

- Voertuigidentificatienummer
- Type voertuig, zoals personenauto of bestelwagen

- Type brandstof van voertuig, zoals benzine, diesel, CNG, LPG, elektrisch of waterstof
- De laatste drie voertuiglocaties en bestemmingen
- Logbestand automatische inschakeling voor het systeem en het tijdstempel ervan

Door het eCall-systeem verzamelde gegevens worden alleen gedeeld met de 112-meldkamer wanneer er verbinding wordt gemaakt.

Door het systeem verzamelde gegevens is/wordt:

- Tijdelijk opgeslagen in het systeemgeheugen, maar is niet beschikbaar buiten het systeem voordat er een eCall wordt geactiveerd.
- Niet op te sporen en niet voortdurend gevolgd tijdens normaal bedrijf van het systeem.
- Opgeslagen in het geheugen van het systeem maar wordt automatisch en continu verwijderd.

Locatiegegevens van de auto worden continu overschreven en zijn beperkt tot de laatste drie locaties voor normaal bedrijf van het systeem.

Het systeemactiviteitenlog wordt bijgehouden voor de duur van de noodoproep, of maximaal 13 uur nadat de oproep in gang is gezet.

De betrokkene, ofwel de voertuigeigenaar, heeft het recht op toegang tot de gegevens of desgewenst op het verzoek tot correctie, wissen of blokkeren van persoonsgegevens wanneer de verwerking van de gegevens niet aan lokale regelgeving voldoet. Alle derden die de gegevens hebben ontvangen, moeten worden geïnformeerd over een eventueel corrigeren, wissen of blokkeren met het oog op de lokale regelgeving tenzij dit onmogelijk blijkt te zijn of overmatig veel inspanning kost.

De betrokkene, ofwel de voertuigeigenaar, heeft het recht op het indienen van een klacht bij de bevoegde gegevensbeschermingsautoriteit als hij of zijn van mening is dat er inbreuk is gedaan op zijn of haar rechten als gevolg van het verwerken van zijn of haar persoonsgegevens.

Index

A

Aanbevolen vloeistoffen en smeermiddelen 349
Aanbrengen van de kinderveiligheidssystemen 81
Aandrijfriem hulpaggregaten, motor 355
Aanhanger
  Slepen 254
  Stabilisator tegen slingeren aanhanger (TSC) 259
Aanjagermotorrelais vervangen - HVAC 128
Aansluitingen
  Elektrisch 105
Aanwijzers, richting 146
Accessoires en modificaties 263
Accu 280
  Besparing accu rijverlichting 149
  Hulpstartkabels gebruiken 325
  Spaarfunctie 149
Achteraf gemonteerde elektrische apparatuur 261
Achterbank 55
  Verwarmd 56
Achterklep 21
Achteruitkijkcamera (RVC) 219
Adapter verwarmingsleiding vervangen - aanvoer - HVAC
  Diagnose 180
Adaptieve cruise control 209
Afdekking
  Bagage 97
Afdichting vervangen 264
Afstands
  Bedieningssysteem (RKE) 8
Afstandsbedieningssysteem (RKE) 8
Afstellingen
  Lendensteun, voorstoelen 47
Airbag
  Systeemcontrole 65
  Aan/uit-lampje 116
  Aan/uit-schakelaar 71
  Achteraf apparatuur in de auto monteren 73
  Bedrijfsgereed - lampje 115
  Onderhoud aan auto's met airbags 73
Airbagsysteem
  5L40-E 74
  Hoe werkt een airbagsysteem? 69
  Waar zijn de airbags geplaatst? 66
  Waardoor blaast de airbag zich op? 69

Airbagsysteem (Vervolg)
Wanneer behoort een airbag zich op te blazen? 68
Wat ziet u nadat een airbag is opgeblazen? 69
Airbagsysteem vervangen 74
Airco 151
Alarm
Autobeveiliging 29
Alarmknipperlichten 145
Algemene informatie
Service en onderhoud 341
Slepen 250
Verzorging van de auto 263
Algemene omschrijving versnellingsbak
Automatisch(e) 191
Vloeistof, automatisch 270
Antiblokkeersysteem (ABS) 198
Waarschuwingslampje 121
Antidiefstal
Vergrendelingssysteem 31
Antidiefstalsystemen 32
Armsteun met opbergruimte 95
Auto
Alarmsysteem 29
Beladingslimiet 171
Berichten 134
Auto (Vervolg)
Berichten snelheid 135
Beschrijving 135
Beveiliging 29
Controle over 160
Identificatienummer (VIN) 352
Slepen 328
Starten op afstand 15
Auto op afstand starten 15
Auto starten, op afstand 15
Auto Stop
Stop/startsysteem 179
Autodiefstalbeveiliging
Stuurslot 31
Automatisch(e)
Automatische transmissie 191
Deurvergrendeling 20
Dimmende spiegels 35
Koplampsysteem 144
Noodremsysteem (AEB) 231
Vloeistof 270
Automatische transmissie
Handgeschakelde modus 196
Automatische versnellingsbak - 4L60-E 161
Automatische noodrem (AEB) ... 231
Schakelen uit 183
Automatische versnellingsbak - 4T80-E
Oververhitting 276
Aandrijfriem hulpaggregaten 355
Aansluitingen 105
Berichten vermogen 135
Controlelampje (storingslampje) 118
Deurvergrendeling 19
Functie, accu 149
Koelsysteem 272
Koelvloeistoftemperatuurmeter 114
Lampje oliedruk 125
Levensduursysteem 269
Lopend in parkeerstand 185
Luchtreiniger/filter 271
Overzicht compartiment 266
Retained Accessory (RAP) 182
Ruiten 39
Spiegels 34
Starten 178
Stoelhoogteverstelling 46
Uitlaat 184
Verwarming 180
Waarschuwingslampje koelvloeistoftemperatuur 124

B

Babies en jonge kinderen, veiligheidssystemen 76
Bagage
Afdekking 97
Bevestigingsbanden 98
Banden 294
Controle 303
Bandenreparatieset met compressor 311
Bandenreparatieset met compressor, opbergen 318
Bandenspanningbewakingssysteem 298
Bij een lekke band 309
Compact reservewiel 324
Nieuwe banden aanschaffen 306
Rotatie 304
Sneeuwkettingen 309
Spanning 296, 297
Spanningslampje 125
Verschillende maten 307
Verwisselen 318
Vier seizoenen 295
Wanneer is het tijd voor nieuwe banden 305
Werking bandenspanningscontrole 299
Banden (Vervolg)
Wielen uitlijnen en balanceren 308
Wielen vervangen 308
Winter 295
Bediening
Mistachterlichten 146
Bekledingspaneel vervangen 110
Bericht Headlamps Suggested ingeschakeld bij daglicht - verlichtingssystemen
Automatisch(e) 144
Dagrijlicht 144
Gloeilamp vervangen 285
Herinnering lampen aan 127
Lampje grootlicht aan 127
Lichtsignaal 144
Meedraaiende 285
Wisselaar grootlicht/dimlicht 144
Berichten
Motorvermogen 135
Rijsnelheid 135
Voertuig 134
Berichten lamp
aan, herinnering 127
Bediening buitenverlichting 142
Besparing accu rijverlichting 149
Bochten 146
Berichten lamp (Vervolg)
Dagrijlicht 144
Interieur 147
Lees 147
Plafond 147
Richtingaanwijzers voor 285
Storingslampje (motor controleren) 118
Waarschuwingszoemer buitenverlichting 144
Berichten sproeiervloeistof 277
Besparing accu rijverlichting 149
Bestuurdersondersteuningssystemen 218
Beveiliging
Alarmsysteem 29
Lamp 126
Voertuig 29
Bewakingssysteem, bandenspanning 298
Binnenspiegel 36
Automatisch dimmende 36
Binnenspiegels 36
Biodiesel 242
Blad vervangen, wisser 282
Bochtverlichting 146
Bolle spiegels 33

Brandstof
Additieven 240
Biodiesel 242
Dieselmotoren 240
Een jerrycan voor brandstof vullen 249
Filter vervangen 247
Leeggereden tank 246
Meter 113
Tanken 247
Verbruik, rijden voor verbeterd 159
Waarschuwingslampje laag brandstofpeil 126
Water in brandstof 243
Werking bij koud weer 243
Brandstof voor dieselmotoren 240
Buitenzijde dak
Schakelaar vervangen 41

C

Claxon 102
Compact reservewiel 324
Compressorset, bandenreparatie 311
Conformiteit
Verklaring van 356
Contactslotstanden 176
Controle
Motorlampje (storingslampje) ... 118
Controle over
Tractieregeling en elektronische stabiliteitsregeling 201
Controle over de auto 160
Controle startschakelaar 281
Controle veiligheidssysteem 63
Controlelampje cruise control brandt continu 204
Lamp 127
Controlelampje service elektrische handrem 120
Controleverlies 162
Correct dragen van veiligheidsgordels 58
Cruisecontrol, adaptieve 209
Cyberbeveiliging 360

D

Dagrijlicht 144
Dagteller 113
Dakdragersysteem 98
Dashboard
Elektronische vergrendeling 19
Lampje, open 128
Sloten 16
Vergrendelvertraging 19
Dashboard, meters en middenconsole 131
Datacollectie
Infotainmentsysteem 361
De motor starten 178
Defensief rijden 160
Diefstalalarm
Airbag aan/uit 116
Airbag bedrijfsgereed 115
Bandenspanning 125
Beveiliging 126
Cruisecontrol 127
Dieseluitlaatvloeistof (DEF) 126
Elektrische handrem 120
Grootlicht aan 127
Laadsysteem 117
Laag brandstofpeil 126
Lane Keep Assist 122
Lichtsignaal 144
Mistlamp, achter 127
Motor controleren (storingslampje) 118
Motoroliedruk 125
Portier-open 128
Regeling bestuurdersmodus 124
Schakelen 121
Service elektrische handrem 120
StabiliTrak UIT 123

Diefstalalarm (Vervolg)
Tractie uit 123
Traction Control (TCS)/Stabi-
liTrak 123
Veiligheidsgordelverklikkers 114
Vierwielaandrijving 122
Voorverwarming 125
Waarschuwing 121
Waarschuwing koelvloeistof-
temperatuur 124
Waarschuwing remsysteem 119
Wisselaar grootlicht/dimlicht 144
Dieseluitlaatvloeistof 187
Documenten
Onderhoud 351
Dodehoekdetectie (SBZA) 235
Driehoek, gevaar 98
Driepuntsgordel 60
Dubbele automatisch geregelde
airconditioning 151

E

eCall-overzicht 362
Elektrisch systeem
Overbelasting 287
Zekeringen en stroomkrin-
gonderbrekers 287
Elektrisch systeem (Vervolg)
Zekeringenkast in motor-
ruimte 288
Zekeringenkast instrumen-
tenpaneel 291
Elektrische apparatuur,
achteraf gemonteerd 261
Elektrische handrem 199
Elektrische handrem, lampje 120
Elektrische rembekrachtiger 198

F

Filter 185
Vervanging (brandstof) 247
Filter,
Luchtfilter motor 271
Frontaanrijdingswaarschuwing
(FCA) 228

G

Gasveerbe(e)n(en) 284
Gevaar, Waarschuwing en
Voorzichtig 2
Gevarendriehoek 98
Gloeilamp vervangen
Achteruitrijlichten 286
Koplamp richten 285
Koplampen 285
Richtingaanwijzers voor 285
Groep, instrumenten 110

H

Handgeschakelde modus 196
Handschoenenkastje 94
Hellingrem 201
Het stuurkolomslot 31
Hoofdsteunen 44
Hulpaggregaten, motoraan-
drijfriem 355
Hulpstartkabels gebruiken 325
HVAC 151

I

Infotainment 150
Infotainmentsysteem 361
Inklapbare spiegels 34
Inleiding 2
Inrijden, nieuwe auto 176
Instapverlichting 148
Instrumentenpaneel, meters en
console 113
Dag 113
Interieurverlichting 147
ISOFIX-kinderzitjes 87

K

Kalibratie 105
Kantelende spiegels tijdens
achteruit 35
Kettingen, wiel 309
Kindersloten 20
Kinderveiligheid
Babies en jonge kinderen 76
ISOFIX 87
Oudere kinderen 75
Systemen 78
Vastmaken 90, 91
Kleppen 41
Klimaatregelsystemen
Dubbele automatisch 151
Klok 105
Knipperlichten, waarschuwing 145
Koelen 151
Koelmiddel
Motortemperatuurmeter 114
Waarschuwingslampje motor-
temperatuur 124
Koelsysteem 272
Kompas 105
Koolmonoxide
Achterklep 21
Motoruitlaat 184
Rijden in de winter 169

L

Laadruimte
Achter 95
Laadruimte achter 95
Lamp regeling bestuurders-
modus 124
Lampen
Instap 148
LED 285
Uitstap 148
Waarschuwingsknipper-
lichten 147
Lampje
Performance Shifting 121
Voetganger in zicht 122
Voorligger 122
Lampje grootlicht aan 127
Lampje laadsysteem 117
Lampje mistachterlicht 127
Lampje rijstrookhulp (Lane
Keeping Assist) 122
Lampje voorverwarming 125
LED-verlichting 285
Leeggereden tank 246
Leeslampen 147
Lekke band 309
Verwisselen 318
Lendensteunverstelling 47
Lendensteunverstelling (Vervolg)
Voorstoelen 47
Levensduurindicatie motor-
luchtfilter 270
Lichtschakelaars 142
Lichtsignaal 144
Lopende motor in parkeerstand ... 185
Luchtfilter
Levensduursysteem 270
Luchtfilter, interieur 157
Luchtreiniger/filter, motor 271
Luchtroosters 156

M

Massage 54
Meters
Brandstof 113
Dagteller 113
Kilometerteller 113
Koelvloeistoftemperatuur 114
Snelheidsmeter 113
Toerenteller 113
Waarschuwingslampjes en
controlelampjes 109
Mistlamp vervangen - voor -
verlichtingssystemen 146
Modus 203
Bestuurdersregeling 203

Motoren
Dieselolie 240
Multifunctioneel controle-
lampje 118

N

Neerklapbare rugleuningen 47
Nieuwe auto inrijden 176
Nieuwe banden aanschaffen 306

O

Olie
Diagnose 267
Levensduursysteem motorolie ... 269
Spanningslampje 125
Onderdelen van het veiligheids-
gordelsysteem vervangen na
een ongeval 64
Onderhoud
Documenten 351
Onderhoud aan de airbag 73
Onderhouden 157
Accessoires en modificaties 263
Onderdelen-identificatie 352
Onderhoud, algemene infor-
matie 341
Onderhoudsdocumenten 351
Zelf aan de slag 264
Onderhoudsschema 343
Onderhoudsschema (Vervolg)
Aanbevolen vloeistoffen en
smeermiddelen 349
Ondersteuningssystemen bij
parkeren en achteruitrijden 219
Ondersteuningssystemen
tijdens het rijden 228
Ongeconcentreerd rijden 159
Opbergen
Voor 94
Armsteun 95
Bagageafdekking 97
Dakdragersysteem 98
Handschoenenkastje 94
Middenconsole 96
Paraplu 97
Zonnebril 95
Opbergen bandenreparatieset
met compressor 318
Opbergruimte voor paraplu 97
Opbergvak middenconsole 96
Opbergvakken 94
Opbergruimte 94
Opbergvakken voorin 94
Opgelet, gevaar en waarschuwing 2
Opladen
Draadloos 106
Oudere kinderen, kinderveilig-
heidssystemen 75
Oververhitting, motor 276
Overzicht
Instrumentenpaneel, meters en
console 4
Overzicht instrumentenpaneel 4

P

Parkeer
Controle rem- en P (park)-
mechanisme 282
Op brandende materialen 184
Uitgebreid 184
Parkeerhulpsysteem 219
Parkeren of achteruitrijden
Ondersteuningssystemen 219
Personaliseren
Voertuig 135
Plafondverlichting 147
Pollenfilter 157
Powermat 106
Privacy
Registratie van voertuigdata 359

R

Regeling bestuurdersmodus 203
Registratie van voertuigdata en
privacy 359

Reinigen
Verzorging exterieur 331
Verzorging interieur 336
Rem 278
Antiblokkeer 198
Elektrische bekrachtiging 198
Hulp 200
Parkeren, elektrisch 199
Vloeistof 279
waarschuwingslampje 119
Remsysteem
Voetganger voor (FPB) 233
Remsysteem voetganger
voor (FPB) 233
Reparatieset, band 311
Reservewiel
Compact 324
Retained Accessory
Power (RAP) 182
Richtingaanwijzers 146
Richtingaanwijzers voor 285
Rij
Als de auto vastgeraakt is 171
Bergen onder offroad-omstan-
digheden 162
Controleverlies 162
Defensief 160
Rij (Vervolg)
Eigenschappen en tips voor
slepen 250
Nat wegdek 168
Ondersteuningssystemen 228
Terrein 163
Verbeterd brandstofverbruik 159
Voertuigbeladingslimiet 171
Wegen in heuvel-/bergachtige
gebieden 169
Winter 169
Rijden met hoge snelheid 297
Rijstrookhulp (Lane Keeping
Assist, LKA) 238
Rijsystemen
Vierwielaandrijving 198, 281
Roetfilter 185
Rouleren, banden 304
Ruiten 38
Elektrisch 39
RUITENWISSER
Achterruitenwisser 104

S

Schakelaars
Airbag aan/uit 71
Schakelen
Naar parkeerstand 182
Schakelen (Vervolg)
Uit parkeerstand 183
Schakellampje 121
Schakellampje hoge prestaties 121
Sierlijst vervangen
1 vervangen 283
Wis/was-installatie 102
Slepen
Aanhanger 254
Algemene informatie 250
Recreatief voertuig 328
Rijeigenschappen 250
Stabilisator tegen slingeren
aanhanger (TSC) 259
Uitrusting 257
Voertuig 328
Slepen recreatief voertuig 328
Sleutels 7
Sloten
Portier 16
Automatische deur 20
Elektronische portier 19
Lockout-beveiliging 20
Veiligheids 20
Vergrendelvertraging 19
Snelheidsbegrenzer 207
Snelheidsmeter 113
Specificaties en inhouden 353

Spiegel camera achter 36
Spiegel vervangen
Achteruitkijkcamera 36
Spiegels
Automatisch dimmen 35
Automatisch dimmende
binnenspiegel.....36
Bol 33
Elektrisch.....34
Handmatig verstelbare achter-
uitkijkspiegel 36
inklapbaar 34
Kantelen tijdens achterruit 35
Verwarmd 35
Spiegels, binnenspiegel 36
StabiliTrak
Uit-lampje 123
Stoelen
Achter 55
Afstelling, vóór 45
Elektrische stoelhoogteverstel-
ling, voor 46
Geheugen 49
Hoofdsteunen 44
Lendensteunverstellen, voor 47
Neerklapbare rugleuningen 47
Verwarmd, achter 56
Stoelen (Vervolg)
Verwarmde en geventi-
leerde voor 52
Stoelen met geheugen 49
Stop/startsysteem 179
Stroomkringonderbrekers 287
Sturen 161
bedieningsschakelaars 101
Verwarmd stuurwiel 101
Wiel verstellen 101
Symbolen 3
Systeem
Dakdrager 98
Forward Collision Alert (FCA) 228
Infotainment 150, 361
Levensduur motorluchtfilter 270
Systemen
Bestuurdersondersteuning 218

T

Terrein 163
Berging 162
Rijden 163
Tijd 105
Toerenteller 113
Tractie
Traction Control (TCS)/Stabi-
liTrak, lampje 123
Tractie (Vervolg)
Uit-lampje 123
Tractieregeling/Elektronische
stabiliteitsregeling (ESC) 201

U

Uitgebreid parkeren 184
Uitlaatvloeistof
Diesel 187
Uitrusting, slepen 257
Uitstapverlichting 148

V

Vastgeraakte auto 171
Vastmaken van kinderveilig-
heidssystemen 90, 91
Veerbenen
Gas 284
Veiligheidsgordels 57
Correct dragen van veiligheids-
gordels 58
Driepuntsgordel 60
Gebruik tijdens de zwanger-
schap 62
Verklikkers 114
Vervangen na een ongeval 64
Verzorgen 63
Veiligheidssystemen
Aanbrengen 81

Ventilatie, lucht 156
Vergrendeling
Diagnose 31
Vergrendelingssystemen, antidiefstal 31
Vergrendelvertraging 19
Verklaring van Conformiteit 356
Vervangingsonderdelen
Airbags 74
Onderhoud 350
Verwarmd
Stoelen achterin 56
Stuurwiel 101
Verwarmde en geventileerde voorstoelen 52
Verwarmde spiegels 35
Verwarming 151
Verzorging
Exterieur 331
Interieur 336
Verzorging van de auto
Bandenspanning 296
Opbergen bandenreparatieset met compressor 318
Vierseizoenenbanden 295
Vierwielaandrijving 198, 281
Lamp 122
Vloeistof
4T40-E/4T45-E 270
Remmen 279
Sproeier 277
Vloermatten 339
Voeding accessoires 182
Voetgangerswaarschuwing achter 227
Voorliggerlampje 122
Voorstoelen
Afstelling 45
Verwarmde en geventileerde 52

W

Waarschuwing
Dodehoekdetectie (SBZA) 235
Lampje remsysteem 119
Lane Change 236
Opgelet en gevaar 2
Voetgangers achter 227
Waarschuwing voetganger in zicht 122
Waarschuwing voor rijstrookwisseling (LCA) 236
Waarschuwingen
Knipperlichten 145
Waarschuwingslamp dieseluitlaatvloeistof (DEF) 126
Waarschuwingslampje laag brandstofpeil 126
Waarschuwingslampjes, meters en controlelampjes 109
Waarschuwingszoemer buitenverlichting 144
Wanneer is het tijd voor nieuwe banden 305
Water in brandstof 243
Wegdek
Rijden, nat 168
Wegen in heuvel-/bergachtige gebieden 169
Wegrijden op een helling 201
Werking bij koud weer 243
Wielen
1 vervangen 308
Uitlijnen en wielen balanceren 308
Verschillende maten 307
Winter
Rijden 169
Winterbanden 295
Wis/was achterruit 104
Wisserblad vervangen 282

Z

Zekeringen
Zekeringen en stroomkringonderbrekers 287
Zekeringenkast in motorruimte 288
Zekeringenkast instrumentenpaneel 291
Zomerbanden 296
Zonnebrilhouder 95
Zonnedak 41
Zonnekleppen 41
Zwangerschap, gebruik van veiligheidsgordels 62

GENERAL MOTORS
OVERSEAS DISTRIBUTION
LLC

Copyright Cadillac Europe GmbH, Zürich, Switzerland.

Alle informatie in dit boekje is actueel ten tijde van het ter perse gaan ervan en geldt met ingang van de onderstaand vermelde datum. Cadillac Europe GmbH behoudt zich het exclusieve recht voor om wijzigingen in dit boekje aan te brengen.

Editie: Maart 2020, Cadillac Europe GmbH, Zürich, Switzerland.

Gedrukt op chloorvrij gebleekt papier.

DX4A0LSE2005NL

Gebruikershandleiding